МИНИСТЕРСТВО НАУКИ И ВЫСШЕГО ОБРАЗОВАНИЯ РОССИЙСКОЙ ФЕДЕРАЦИИ

СЕВЕРО-КАВКАЗСКАЯ ГОСУДАРСТВЕННАЯ АКАДЕМИЯ

«Актуальные проблемы современной науки: состояние, тенденции развития»

Сборник материалов
III Всероссийской научно-практической конференции
(15 ноября 2019 г.)
Часть 2

Черкесск
2019

УДК 001
ББК 72
А43

Научный редактор:
доктор педагогических наук, профессор М.Ю. Айбазова

Ответственный редактор:
к.псх.н., Т.С. Шмелькова

Р27 Актуальные проблемы современной науки: состояние, тенденции развития: сборник материалов III Всероссийской научно-практической конференции. / СКГА. – Черкесск: БИЦ СКГА, 2019. – 352 с.

УДК 001
ББК 72

ISBN

Сборник включает материалы III Всероссийской научно-практической конференции «Актуальные проблемы современной науки: состояние, тенденции развития», состоявшейся 15 ноября 2019 года в г. Черкесске. Материалы сборника могут быть использованы научно-педагогическими работниками, аспирантами и студентами в научно-исследовательской, учебно-методической и практической работе.

Материалы публикуются в авторской редакции. За содержание и достоверность статей, а также за соблюдение законов об интеллектуальной собственности ответственность несут авторы. Мнение редакции может не совпадать с мнением авторов статей. При использовании и заимствовании материалов ссылка на издание обязательна.

Информация об опубликованных статьях предоставляется в систему Российского индекса научного цитирования (РИНЦ) и размещена на платформе научной электронной библиотеки (eLIBRARY.ru). Лицензионный договор № 368-02/2016 от 25.02. 2016 г.

© Северо-Кавказская
государственная академия

СОДЕРЖАНИЕ

ТЕХНИЧЕСКИЕ НАУКИ

Акбаева Ф.А., Урусова Х.Х. **АНАЛИЗ ДОРОЖНО-ТРАНСПОРТНОЙ АВАРИЙНОСТИ В КАРАЧАЕВО-ЧЕРКЕССКОЙ РЕСПУБЛИКЕ**	8
Алиев К.У., Дюрменова С.С., Богатырев Е.А. **АНАЛИЗ РАБОТЫ НАРУЖНЫХ ТРЕХСЛОЙНЫХ КАМЕННЫХ СТЕН ЖЕЛЕЗОБЕТОННЫХ ЗДАНИЙ**	14
Багдасаров А.С., Нестеренко А.И. **ШЛАКО-ИЗВЕСТКОВО-ГИПСОВОЕ ВЯЖУЩЕЕ НА ОСНОВЕ ОТХОДОВ ПРОМЫШЛЕННОСТИ**	20
Багдасаров А.С., Дюрменова С.С., Теунаева А.Х. **ОПРЕДЕЛЕНИЕ И ПОНЯТИЕ ПАССИВНЫЙ ДОМ**	22
Байрамуков С.Х., Долаева З.Н., Зубанев В.В., Стороженко А.В. **АНАЛИЗ ПОКАЗАТЕЛЕЙ ЭНЕРГОЭФФЕКТИВНОСТИ ЗДАНИЯ НА СТАДИИ ПРОЕКТИРОВАНИЯ**	26
Байрамуков Р.А., Байрамуков М.К. **ПОВЫШЕНИЕ ЭНЕРГОЭФФЕКТИВНОСТИ В МНОГОКВАРТИРНЫХ ЖИЛЫХ ДОМАХ Г. ЧЕРКЕССКА**	29
Балов Б.В., Данилов С.В., Данилов А.С. **ПОТЕНЦИАЛЬНЫЕ ВОЗМОЖНОСТИ ПОВЫШЕНИЯ ЭНЕРГОЭФФЕКТИВНОСТИ ЛЕГКОВЫХ АВТОМОБИЛЕЙ-ТАКСИ**	33
Баранина В.Е., Кологривов В.А. **ВЛИЯНИЕ КВАДРАТУРНОГО ДИСБАЛАНСА НА ПОМЕХОУСТОЙЧИВОСТЬ МОДЕМА СВЯЗИ**	38
Бетуганова М.Б., Бетуганова А.А. **СОВРЕМЕННОЕ СОСТОЯНИЕ ФУНКЦИОНИРОВАНИЯ АВТОТРАНСПОРТНЫХ ПРЕДПРИЯТИЙ**	42
Боташев А.Ю., Борсова Д.М. **РАЗРАБОТКА ТЕПЛОВОГО НАСОСА ДЛЯ ОБОГРЕВА ЖИЛЫХ ПОМЕЩЕНИЙ ПРИМЕНИТЕЛЬНО К УСЛОВИЯМ СЕВЕРНОГО КАВКАЗА**	45
Боташев А.Ю., Чомаев А.С.-Х. **РАЗРАБОТКА АВТОНОМНОЙ ЭНЕРГЕТИЧЕСКОЙ УСТАНОВКИ, РАБОТАЮЩЕЙ НА ДРЕВЕСНЫХ ОТХОДАХ**	48
Боташева Х.Ю., Лепшокова С.Ю. **АНАЛИЗ ХЛЕБОПЕКАРНОГО ОБОРУДОВАНИЯ МАЛОЙ МОЩНОСТИ**	51
Гудкова Ю.А., Штоколов А.А. **ПОДСИСТЕМА КОНТРОЛЯ СКОРОСТИ ДВИЖЕНИЯ АВТОМОБИЛЯ НА ОСНОВЕ ТЕХНОЛОГИИ VLC**	54
Джендубаев А.-З.Р., Каппушев М.Х., Джашеев Х.Х. **РАЗРАБОТКА ОДНОФАЗНОГО ТРАНСФОРМАТОРА В РАСШИРЕНИИ XCOS СИСТЕМЫ SCILAB**	57
Джендубаев А.-З.Р., Нартиков Р.Х., Гурбандурдыев Г.Б. **РАЗРАБОТКА БЛОКА ДВИГАТЕЛЯ ПОСТОЯННОГО ТОКА НЕЗАВИСИМОГО ВОЗБУЖДЕНИЯ В РАСШИРЕНИИ XCOS СИСТЕМЫ SCILAB**	61
Данилов С.В., Балов Б.В., Данилов А.С. **ЭКОНОМИЧЕСКАЯ ЭФФЕКТИВНОСТИ МОДЕРНИЗИРОВАННЫХ ГОРОДСКИХ АВТОБУСОВ С УСТАНОВЛЕННОЙ СИСТЕМОЙ РЕКУПЕРАЦИИ ЭНЕРГИИ ТОРМОЖЕНИЯ**	64
Захаров М.Н., Мартынов Д.С. **МЕТОДИКА ИСПЫТАНИЯ ГЕРМЕТИЧНОСТИ СБОРНЫХ СОЕДИНЕНИЙ ТРУБЧАТЫХ ЭЛЕМЕНТОВ ТЕХНОЛОГИЧЕСКИХ МАШИН ПРИ ВНЕШНИХ ВОЗДЕЙСТВИЯХ**	67

Кидакоев М.М., Крымова В.Г., Кидакоева М.М. **ИССЛЕДОВАНИЕ ТЕХНОЛОГИЧЕСКИХ СВОЙСТВ ССС**	71
Кятов Н.Х. **НАПРЯЖЕННОЕ СОСТОЯНИЕ ОСНОВАНИЯ ФУНДАМЕНТА С ПРОМЕЖУТОЧНОЙ ПОДГОТОВКОЙ**	76
Михайлов А.Г. **РАЗРАБОТКА ГИДРАВЛИЧЕСКОГО ПРИВОДА ВИБРОПОГРУЖАТЕЛЯ С АДАПТИВНОЙ СИСТЕМОЙ УПРАВЛЕНИЯ**	79
Мукова А.П., Гочияева Л.А., Шидаков М.А. **ЭНЕРГЕТИЧЕСКОЕ ОБСЛЕДОВАНИЕ, КАК ОСНОВА УПРАВЛЕНИЯ РЕСУРСО- ЭНЕРГОСБЕРЕЖЕНИЕМ В МНОГОКВАРТИРНОМ ДОМЕ**	82
Черноусова Л.В. **ТЕОРЕТИЧЕСКИЙ АНАЛИЗ ДВИЖЕНИЯ БИМЕТАЛЛИЧЕСКОЙ ПЛАСТИНЫ АВТОМАТИЧЕСКОГО ВЫКЛЮЧАТЕЛЯ**	85
Эркенов Р.С. **АНАЛИЗ ЭФФЕКТИВНОСТИ РАЗЛИЧНЫХ МЕТАЛЛИЧЕСКИХ КОНСТРУКЦИЙ НА ПРИМЕРЕ ПОКРЫТИЯ СПОРТИВНОГО ЗАЛА 42 Х 27 М**	88

ЭКОНОМИКА

Аджиева А.И. **АУДИТ НЕСОСТОЯТЕЛЬНЫХ (КРИСИСНЫХ) ПРЕДАПРИЯТИЙ**	90
Аджиева А.И. **ОРГАНИЗАЦИЯ БУХГАЛТЕРСКОГО УЧЕТА У ЛИЗИНГОВЫХ КОМПАНИЙ**	93
Атабиева Л.А. **ПРОБЛЕМЫ И МЕТОДЫ ПОВЫШЕНИЯ ЭФФЕКТИВНОСТИ РЕАЛИЗАЦИИ ФЕДЕРАЛЬНЫХ ЦЕЛЕВЫХ ПРОГРАММ**	96
Бежанов М.К., Чотчаева А.Х. **МЕЖДУНАРОДНАЯ ПРЕДПРИНИМАТЕЛЬСКАЯ ДЕЯТЕЛЬНОСТЬ КАК ОДИН ИЗ ОБЪЕКТОВ РЕГУЛИРОВАНИЯ ГРАЖДАНСКОГО ПРАВА**	99
Болурова М.И., Шакова Ф.М. **ПРОБЛЕМЫ ФУНКЦИОНИРОВАНИЯ БАНКОВСКОЙ СИСТЕМЫ**	101
Борлакова Т.М., Уртенова М.А. **МЕЖДУНАРОДНЫЕ СТАНДАРТЫ ФИНАНСОВОЙ ОТЧЕТНОСТИ И ИХ ВЛИЯНИЕ НА СОВЕРШЕНСТВОВАНИЕ СИСТЕМЫ БУХГАЛТЕРСКОГО УЧЕТА**	106
Борлакова Т.М., Бабоева З.М. **ТРАНСФОРМАЦИЯ БУХГАЛТЕРСКОЙ ОТЧЕТНОСТИ В СООТВЕТСТВИИ С ТРЕБОВАНИЯМИ МСФО**	109
Бостанова А. Х., Шакова Ф. М. **РОЛЬ БУХГАЛТЕРСКОЙ ОТЧЕТНОСТИ В РЫНОЧНОЙ ЭКОНОМИКЕ**	113
Варюшин А.В. **РАЗВИТИЕ ИННОВАЦИОННОЙ СИСТЕМЫ НЕФТЯНОГО КОМПЛЕКСА В ЦЕЛЯХ ФОРМИРОВАНИЯ КОНКУРЕНТОСПОСОБНОГО СЕКТОРА**	116
Дмитриев Н.Д., Зайцев А.А. **ИСПОЛЬЗОВАНИЕ РЕНТНОГО ПОДХОДА К ГЕОЭКОНОМИЧЕСКОЙ ИНТЕГРАЦИИ НАЦИОНАЛЬНОЙ ЭКОНОМИКИ**	118
Калабекова С.В., Слободчикова Н.А. **АНАЛИЗ ФОРМИРОВАНИЯ И РАЗВИТИЯ ЭКОНОМИЧЕСКОГО ПОТЕНЦИАЛА ПРИКУБАНСКОГО РАЙОНА**	121
Кочкарова Э.А., Узденова Ф.М. **КАЗНАЧЕЙСТВО РОССИИ КАК ЦЕНТР ИНФОРМАЦИОННЫХ ТЕХНОЛОГИЙ**	127
Круглякова В.С. **МЕТОДИКА И ОСОБЕННОСТИ НАЛОГООБЛОЖЕНИЯ ПО МСФО И НСБО**	130
Кубанова М.Я., Пшеунова Л.И. **ОСОБЕННОСТИ АУДИТА В СФЕРЕ СТРОИТЕЛЬСТВА**	133

Леонов А.Н. **ДИАГНОСТИКА ЭФФЕКТИВНОСТИ УПРАВЛЕНИЯ ИННОВАЦИОННЫМ ПОТЕНЦИАЛОМ ПРОМЫШЛЕННЫХ ПРЕДПРИЯТИЙ**	137
Литвиненко А.К., Репина Е.А. **КОНКУРЕНТОСПОСОБНОСТЬ ТРАНСНАЦИОНАЛЬНОЙ КОМПАНИИ «HUAWEI» НА РЫНКЕ IT-ТЕХНОЛОГИЙ**	139
Макаренко Е.А., Саввинова Ю.А. **РАЗВИТИЕ МЕТОДОВ ГЕЙМИФИКАЦИИ И ТЕЛЕМАТИКИ В СТРАХОВАНИИ АВТОТРАНСПОРТА В РОССИИ И ЗА РУБЕЖОМ**	142
Малуха А.С. **МЕТОДОЛОГИЯ ОПРЕДЕЛЕНИЯ УРОВНЯ СУЩЕСТВЕННОСТИ НА ПРИМЕРЕ ООО “АЛЮТЕХ ИНКОРПОРЕЙТЕД”**	149
Пискунова Е. Е. **СПЕЦИФИКА РЫНКА ФЕРМЕРСКИХ ПРОДУКТОВ В РОССИИ**	151
Пшеунова Л.И., Кубанова М.Я. **РЕЗУЛЬТАТЫ ЭКОЛОГО-ЭКОНОМИЧЕСКОГО АНАЛИЗА И ИХ ПРИМЕНЕНИЕ**	155
Пшеунова Л.И., Кубанова М.Я., Меремкулов З.П. **ВОПРОСЫ КОНТРОЛЯ КАЧЕСТВА В СТРОИТЕЛЬНОМ ПРОИЗВОДСТВЕ**	161
Пшеунова Л.И., Кубанова М.Я. **РОЛЬ ЭКОЛОГО-ЭКОНОМИЧЕСКОГО АНАЛИЗА В СОВРЕМЕННЫХ УСЛОВИЯХ**	163
Сатучиева М.М., Хачкизова И.Г. **ОСОБЕННОСТИ ОЦЕНКИ СТОИМОСТИ ВЕКСЕЛЕЙ**	169
Сатучиева М.М., Хачкизова И.Г. **НАПРАВЛЕНИЯ СТИМУЛИРОВАНИЕ СИСТЕМЫ СБЫТА ПРОДУКЦИИ И ПУТИ ИХ СОВЕРШЕНСТВОВАНИЯ**	172
Стовба Е.В., Лукьянова М.Т. **СТРАТЕГИЧЕСКОЕ ПЛАНИРОВАНИЕ РАЗВИТИЯ АГРОПРОМЫШЛЕННОГО КОМПЛЕКСА РЕГИОНА НА ОСНОВЕ ФОРСАЙТА**	176
Тоторкулов Ш.М., Узденова М.А. **ПРОГРАММНО-ЦЕЛЕВОЙ МЕТОД УПРАВЛЕНИЯ В ИННОВАЦИОННОМ РАЗВИТИИ СФЕРЫ ТУРИЗМА**	180
Тоторкулов Ш.М., Узденова М.А. **ИННОВАЦИИ И МОДЕРНИЗАЦИЯ В СИСТЕМЕ УПРАВЛЕНИЯ РАЗВИТИЕМ ТУРИЗМА В КАРАЧАЕВО-ЧЕРКЕСИИ**	184
Тоторкулов Ш.М., Узденова М.А. **РОЛЬ И ЗНАЧЕНИЕ ТУРИСТСКО-РЕКРЕАЦИОННОГО КОМПЛЕКСА НА СЕВЕРНОМ КАВКАЗЕ В РАЗВИТИИ КАРАЧАЕВО-ЧЕРКЕССКОЙ РЕСПУБЛИКИ**	188
Тронец И.А. **ПРОВЕРКА СОСТОЯНИЯ БУХГАЛТЕРСКОГО УЧЕТА ДЕНЕЖНЫХ СРЕДСТВ В ОРГАНИЗАЦИИ**	192
Тронец И.А. **СУЩНОСТЬ И ВИДЫ АУДИТОРСКОГО ЗАКЛЮЧЕНИЯ ПО СПЕЦИАЛЬНОМУ АУДИТОРСКОМУ ЗАДАНИЮ**	195
Уварова Н.А. **СОВЕРШЕНСТВОВАНИЕ СИСТЕМЫ ПОДДЕРЖКИ ИННОВАЦИОННОЙ ДЕЯТЕЛЬНОСТИ ПРЕДПРИЯТИЙ В РЕГИОНАХ РФ**	198
Урусова А.А. **АГРАРНЫЙ СЕКТОР ЭКОНОМИКИ КАРАЧАЕВО-ЧЕРКЕССКОЙ РЕСПУБЛИКИ: ПОДХОДЫ К ФОРМИРОВАНИЮ ДОХОДОВ И ПРИБЫЛИ**	201
Урусова А.А. **НАПРАВЛЕНИЯ ИСПОЛЬЗОВАНИЯ ФИНАНСОВЫХ РЕСУРСОВ И КАПИТАЛА ПРЕДПРИЯТИЯ**	205

Фефилова О.С. **ФИНАНСОВОЕ СОСТОЯНИЕ ПРЕДПРИЯТИЯ: ОЦЕНКА И МОНИТОРИНГ**	210
Шакова Ф.М., Пшеунетлова Заира.М. **ПРИМЕНЕНИЕ РЕЖИМА УДАЛЕННОГО ДОСТУПА ПРИ АВТОМАТИЗАЦИИ БУХГАЛТЕРСКОГО УЧЕТА**	213
Шакова Ф.М., Пшеунетлова Зара.М. **БУХГАЛТЕРСКИЙ УЧЕТ В ОБЛАКЕ**	217
Шакова Ф.М., Тулпарова Ф.Д. **ПЕРСПЕКТИВЫ И ПРОБЛЕМЫ ИСПОЛЬЗОВАНИЯ ИНФОРМАЦИОННЫХ ТЕХНОЛОГИЙ В АВТОМАТИЗАЦИИ БУХГАЛТЕРСКОГО УЧЕТА**	219
Школьникова Н.Н., Канцеров Р.А., Аджикова А.С. **ПРОБЛЕМЫ СБАЛАНСИРОВАННОСТИ РЕГИОНАЛЬНОГО БЮДЖЕТА И ПУТИ ИХ РЕШЕНИЯ**	221
Эдиева Э.Д., Узденова Ф.М. **РОЛЬ СЧЕТНОЙ ПАЛАТЫ В ФИНАНСОВОМ КОНТРОЛЕ**	227

ЮРИСПРУДЕНЦИЯ

Айбазова М.А., Хагундукова А.А. **ВЫЯВЛЕНИЕ ПРЕДВАРИТЕЛЬНОЕ ИССЛЕДОВАНИЕ СЛЕДОВ КРОВИ ПРИ ОСМОТРЕ ПРОИСШЕСТВИЯ: ОСНОВНЫЕ ПРОБЛЕМЫ**	229
Антрушина Д.А. **ПРОБЛЕМЫ НАУЧНОЙ И ПРАКТИЧЕСКОЙ ОЦЕНКИ ДОГОВОРА АРЕНДЫ ПРИРОДНЫХ РЕСУРСОВ НА ПРИМЕРЕ ВЕЙК-ПАРКА**	232
Аргуянова А.А., Ногайлиева Д.Р. **ПРОБЛЕМЫ КРИМИНАЛИСТИЧЕСКОЙ ОДОРОЛОГИИ**	238
Белашова Е.В. **АКТУАЛЬНЫЕ ВОПРОСЫ ПРАВОВОГО ОБЕСПЕЧЕНИЯ СВОБОДЫ ЗАВЕЩАНИЯ И ЗАВЕЩАТЕЛЬНОЙ ПРАВОСПОСОБНОСТИ ГРАЖДАН**	242
Болурова З.Л. **МЕТОДИКА РАССЛЕДОВАНИЯ ПРЕСТУПЛЕНИЙ СВЯЗАННЫХ С НЕЗАКОННЫМ ОБОРОТОМ НАРКОТИЧЕСКИХ СРЕДСТВ**	246
Галуева Т.Д. **КВОТИРОВАНИЕ РАБОЧИХ МЕСТ ДЛЯ ИНВАЛИДОВ: ПРОБЛЕМЫ И ПУТИ РЕШЕНИЯ**	250
Грудинин Н.С. **ИНСТИТУТ СВОБОДНЫХ ВЫБОРОВ: ПОНЯТИЕ И ЗНАЧЕНИЕ В СИСТЕМЕ НАРОДОВЛАСТИЯ**	254
Дорофеева М.В. **ПРАВОСУБЪЕКТНОСТЬ ИСКУССТВЕННОГО ИНТЕЛЛЕКТА В СФЕРЕ АВТОРСКОГО ПРАВА**	260
Дружинин М.Р. **КРИМИНОЛОГИЧЕСКИЕ ОСОБЕННОСТИ ПРЕСТУПЛЕНИЙ, СОВЕРШАЕМЫХ С ИСПОЛЬЗОВАНИЕМ КРИПТОВАЛЮТЫ**	263
Клычева С.В. **БЕЗНАЛИЧНЫЕ ДЕНЬГИ И ЦИФРОВЫЕ ФИНАНСОВЫЕ АКТИВЫ: К ВОПРОСУ О СООТНОШЕНИИ ПОНЯТИЙ**	267
Ковалева П.Д. **ДЕЙСТВИЯ В ОБХОД ЗАКОНА: ПОНЯТИЕ И ПРАВОВАЯ ПРИРОДА**	269
Лайпанов Э.Н. **РОЛЬ АДВОКАТА В СОВРЕМЕННОЙ СИСТЕМЕ ПРАВОСУДИЯ РФ**	271
Мешкова В.А. **ЗАЩИТА ДЕЛОВОЙ РЕПУТАЦИИ**	275
Митрофанова С.В. **ОСНОВНЫЕ ПРОБЛЕМЫ, ВОЗНИКАЮЩИЕ ПРИ СОСТАВЛЕНИИ ПРОТОКОЛОВ ИЛИ ПРЕПЯТСТВУЮЩИХ СОСТАВЛЕНИЮ ПРОТОКОЛОВ ОБ АДМИНИСТРАТИВНЫХ ПРАВОНАРУШЕНИЯХ**	282

Одегнал Е.А. **НАЗНАЧЕНИЕ НАКАЗАНИЯ В ВИДЕ ИСПРАВИТЕЛЬНЫХ РАБОТ КАК ОСНОВАНИЕ ЗАКЛЮЧЕНИЯ СРОЧНОГО ТРУДОВОГО ДОГОВОРА**	284
Рягузова Ю.А., Марков Р.С. **ПОЛНОМОЧИЯ ГЛАВ ГОРОДСКОГО САМОУПРАВЛЕНИЯ В ПОРЕФОРМЕННОЙ РОССИИ И ИХ РЕАЛИЗАЦИЯ (НА ПРИМЕРЕ ЛИПЕЦКОГО ГОРОДСКОГО ГОЛОВЫ М.А. КЛЮЕВА)**	287
Стефанова В.И. **КРИПТОВАЛЮТА В СИСТЕМЕ ОБЪЕКТОВ ГРАЖДАНСКИХ ПРАВ**	290
Тарахова Э.Б. **ПРОБЛЕМЫ АВТОСКОГО ПРАВА В СЕТИ ИНТЕРНЕТ**	294
Тихалева Е.Ю. **РЕГИОНАЛЬНАЯ БЕЗОПАСНОСТЬ КАК СОСТАВЛЯЮЩАЯ НАЦИОНАЛЬНОЙ БЕЗОПАСНОСТИ РОССИЙСКОЙ ФЕДЕРАЦИИ**	297
Тоцкая Л.А. **ТЕНДЕНЦИИ РАЗВИТИЯ СОВМЕСТНОГО ЗАВЕЩАНИЯ И НАСЛЕДСТВЕННОГО ДОГОВОРА В СОВРЕМЕННОМ РОССИЙСКОМ ПРАВЕ**	300
Федулов А.В. **ОСНОВАНИЯ МЕЖДУНАРОДНО–ПРАВОВОЙ ОТВЕТСТВЕННОСТИ ГОСУДАРСТВ В МЕЖДУНАРОДНОМ ПРАВЕ**	303
Хапчаев С.Т. **К ВОПРОСУ ОБ ЭВОЛЮЦИИ МУСУЛЬМАНСКОЙ ПРАВОВОЙ МЫСЛИ (ФИКХА)**	306
Черных К.С. **ПРИМЕНЕНИЕ ВОЗМОЖНОСТЕЙ СЕТИ ИНТЕРНЕТ ПРИ ОКАЗАНИИ МЕДИЦИНСКИХ УСЛУГ (ТЕЛЕМЕДИЦИНА)**	311
Шаманский Д.А. **НЕНАСИЛЬСТВЕННЫЕ ПОЛОВЫЕ ПРЕСТУПЛЕНИЯ ПРОБЛЕМЫ ЗАКОНОДАТЕЛЬНОЙ РЕГЛАМЕНТАЦИИ**	315
Шимкин В.Н. **ПРОБЛЕМЫ РАССЛЕДОВАНИЯ ПРЕСТУПЛЕНИЙ ПРОШЛЫХ ЛЕТ**	320
Шокиров Ш.А. **ГАРАНТИИ РАВНОПРАВИЯ МУЖЧИН И ЖЕНЩИН В РЕСПУБЛИКЕ УЗБЕКИСТАН И РОССИЙСКОЙ ФЕДЕРАЦИИ**	323
Джанкезов Б.М **ЦЕННОСТНЫЕ ИЗМЕРЕНИЯ КОНСТИТУЦИОННОГО ПРАВА И КОНСТИТУЦИОННОЙ ПОЛИТИКИ**	327

ИСКУССТВОВЕДЕНИЕ

Власенко О.В. **НОВЫЕ ТЕХНОЛОГИИ В ДИЗАЙНЕ ИНТЕРЬЕРА, СИСТЕМА УМНЫЙ ДОМ**	330
Бадахова З.Б. **РАЗРАБОТКА ЛАНДШАФТНОГО ДИЗАЙНА КУЛЬТУРНО-МАССОВОЙ ЗОНЫ СКГА**	336
Езиева З.М. **ОРНАМЕНТ КАК ОДИН ИЗ ОСНОВНЫХ КОМПОНЕНТОВ В КАРАЧАЕВО-БАЛКАРСКОМ КОСТЮМЕ**	338
Иванова Г.А. **ДЕКОРАТИВНО-ПРИКЛАДНОЕ ИСКУССТВО НА ПРИМЕРЕ ЗОЛОТОГО ШИТЬЯ ГОРСКИХ НАРОДОВ КАРАЧАЕВО-ЧЕРКЕСИИ**	341
Урусова Н.П. **ИСКУССТВО НАРОДНЫХ МАСТЕРОВ КАК СРЕДСТВО ПОСТИЖЕНИЯ НАЦИОНАЛЬНОЙ КУЛЬТУРНОЙ ТРАДИЦИИ**	346
Хубиева З.Ю. **РОЛЬ ДИСЦИПЛИНЫ «ПРОПЕДЕВТИКА» В ФОРМИРОВАНИИ И СТАНОВЛЕНИИ ХУДОЖНИКА-ДИЗАЙНЕРА**	349

УДК 656.11
А-38, У-73

АНАЛИЗ ДОРОЖНО-ТРАНСПОРТНОЙ АВАРИЙНОСТИ В КАРАЧАЕВО-ЧЕРКЕССКОЙ РЕСПУБЛИКЕ

Акбаева Ф.А., Урусова Х.Х.
(Северо-Кавказская государственная академия, г. Черкесск)

Дорожно-транспортная аварийность - проблема, стоящая перед большинством стран мира. В Карачаево-Черкесской республике, как и в России в целом, она занимает одно из ведущих мест в ряду важнейших социально-экономических и демографических проблем.

Непременным условием для эффективного решения проблем, связанных с аварийностью и повышением безопасности дорожного движения является выявление закономерностей, определяющих влияние различных факторов на возникновение дорожно-транспортных происшествий (ДТП) и тяжесть их последствий.

Проведенный нами анализ динамики дорожно-транспортной аварийности за последние пять лет (с 2014г. по 2018г.) в Карачаево-Черкесской республике показал, что на территории республики произошло 1693 ДТП, в которых пострадали участники дорожного движения (погибло 497 человек и 4013 - получили ранения), (табл.1.1), [2].

Таблица 1

Анализ показателей аварийности в КЧР за период 2014- 2018гг.

Показатель аварийности	2014г.	2015г.	2016г.	2017г.	2018г.	Итого:
Количество ДТП, ед.	587	514	533	608	526	2768
Прирост, ед.	-4	-73	19	75	-82	-
Прирост (к предыдущему году), %	-0,7	-12,4	3,7	14,7	-13,5	-
Прирост (к 2012году), %	-2,2	-10,5	-17	-5,3	-10,4	-
Число погибших, чел.	130	129	87	69	82	497
Прирост, ед.	-2	-1	-42	-18	13	-
Прирост (к предыдущему году), %	-1,5	-0,8	-32,6	-20,7	18,8	-
Число раненых, чел.	842	727	742	916	786	4013
Прирост, ед.	-69	-115	15	174	-130	-
Прирост (к предыдущему году), %	-7,6	-13,7	2,1	23,5	-14,2	-

Каждый год на территории республики было совершено в среднем 550 учетных ДТП, в которых ежегодно погибают около 100 человек, получают ранения более 800 человек.

В настоящее время наблюдается рост всех показателей аварийности в регионе. Так, за 9 месяцев текущего 2019 года на дорогах Карачаево-Черкесской республики произошло 3377 ДТП, в том числе с материальным ущербом 2963 факта, с пострадавшими 414 ДТП, что на 20,3% выше аналогичного показателя предыдущего года. На 11,3% увеличилось число погибших - 59 человек, в том числе. 5 детей; ранено – 626 человек, из них 88 дети, [2]. В большинство ДТП (64,5%) пострадали водители (погибло 26 человек, ранено 274). Почти в каждом втором ДТП (46,6%) пострадал пассажир (193 ДТП/ 22 погибших, 299 раненых), пешеходы - в каждом восьмом ДТП (55 ДТП/ 11 погибших, 47 раненых).

Основным видом ДТП, в которых погибают участники дорожного движения, из года в год остаются: столкновения (48%), затем наезд на пешехода (13%), опрокидывание автомобиля (13%), наезд на препятствие (11%), иные виды ДТП (16%) (рис.1).

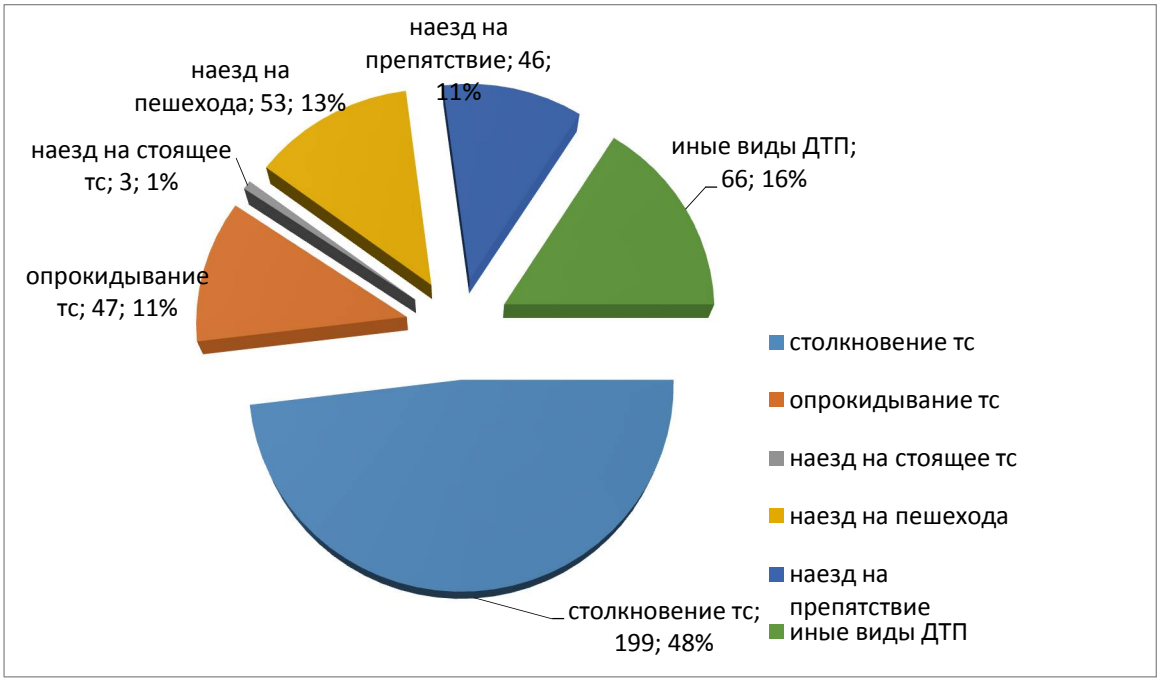

Рис. 1 - Основные виды ДТП в КЧР за 9 месяцев 2019 г.

При анализе аварийности выявлено, что большинство ДТП (52,3%), в которых есть пострадавшие, совершены водителями легковых автомобилей отечественного производства модели ВАЗ, которые зачастую в техническом плане уступают дорогим автомобилям, а дешевый автомобиль - почти всегда был уже в эксплуатации и отработал свой ресурс по несколько раз.

Возраст водителей, пострадавших в ДТП, находился в пределах 30-40 лет. Мужчинами-водителями совершено 89% ДТП, водителями женского пола – 11%.

Анализ аварийности показал, что за период с 2015 по 2017гг. наблюдалось снижение уровня тяжести последствий ДТП: с 15,1 в 2015 г. до 7,0 в 2017г. (рис.2). Однако в 2018 году и за 9 месяцев 2019 года ее уровень повысился и составил 8,6%. Максимальное значение тяжести последствий ДТП наблюдается при таких видах ДТП как: наезд на пешехода (19,6%), опрокидывание автомобиля (11,4%), а также при наличии технических неисправностей или условий, при которых запрещена эксплуатация транспортного средства (25%) и водителей, участвовавших в ДТП в состоянии алкогольного опьянения 19,1%).

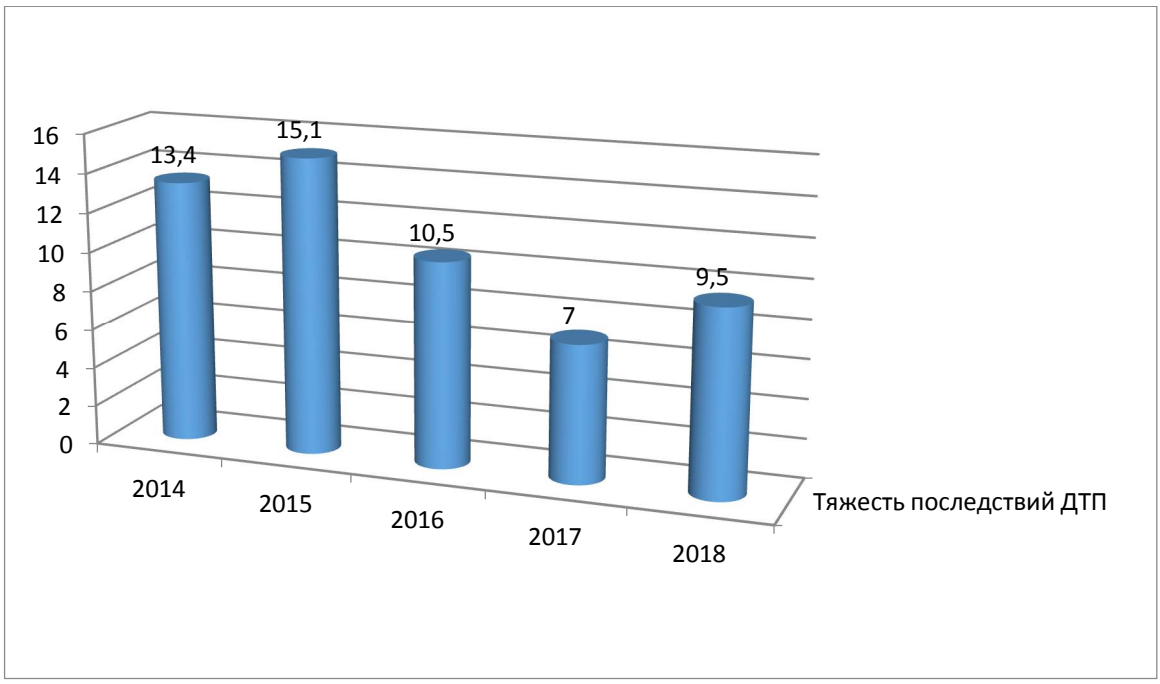

Рис. 1 - Тяжесть последствий ДТП (2014- 2018гг.)

Водителями в состоянии опьянения в 2018 году совершено – 22 дорожно-транспортных происшествия, в которых погибло 10 человек и 42 получили ранения. За 9 месяцев 2019 года зафиксировано уже 38 ДТП, в которых погибло 17 человек, 54 ранено. Водителями с признаками опьянения совершено 42 ДТП, в которых пострадало 89 человек, из которых 17 погибло. Большинство ДТП, совершенные водителями в нетрезвом состоянии, произошли в понедельник (12). Зафиксировано 22 столкновения, 7 опрокидываний, 6 наездов на препятствие; 4 съезда с дороги; 3 наезда на пешехода, 1 наезд на стоящее транспортное средство. Причиной могло послужить продолжение субботнего и воскресного отдыха (праздники, свадьбы). С целью выявления водителей в состоянии алкогольного опьянения патрулирование автомобильных дорог сотрудниками ГИБДД МВД РФ по КЧР необходимо усилить именно в этот день недели.

Всего по вине водителей транспортных средств за 9 месяцев 2019 года совершено 386 дорожно-транспортных происшествий или 92,3% всех ДТП, в результате которых 52 человека погибли, ранено – 599 человек.

Водителями со стажем управления до 2-х лет совершено 35 дорожно-транспортных происшествия (погибло – 3, ранено – 51 человек).

Основной причиной ДТП стало несоблюдение очередности проезда перекрестков (24,9%): 96 ДТП/ 12погибших/173 раненых. По причине совершения выезда на полосу встречного движения произошло 11,7% ДТП, в которых погибло 12 человек, ранено – 103 человека. Каждое десятое ДТП связано с превышением установленной скорости движения: 40ДТП/ 6 погибших/ 52 раненых. Нарушение правил проезда пешеходных переходов привело к совершению 15 ДТП с пострадавшими (2 погибших, 15 раненых). Проезд на запрещающий сигнал светофора – 3ДТП / 3 раненых; нарушение правил обгона - 1ДТП/ 1 раненый.

Остается высоким уровень аварийности и с участием пешеходов. Так, за период с января по сентябрь 2019года, совершено 53 дорожно-транспортных происшествий данного вида, в результате которых погибло 11 и ранено 45 человек. Наблюдается рост по сравнению с аналогичным периодом прошлого года на 50% количества ДТП на нерегулируемых пешеходных переходах: 18 ДТП/ 3 погибло/ 17ранено и регулируемых пешеходных переходах – 21 ДТП, в которых погибло 3 и ранено 20 человек. Вне пешеходных переходов наезд на пешехода совершен в 32 ДТП, в которых 8 погибших,

25 ранены. Все дорожно-транспортные происшествия, связанные с наездом на пешеходов, совершены в городах и населенных пунктах и большинство по вине водителей (35 ДТП), в светлое время суток (30 ДТП) и по собственной неосторожности пешеходов (28ДТП).

За рассматриваемый период (январь-сентябрь 2019 года) наблюдается рост 72,7% количества ДТП, в которых пострадали дети до 16 лет (57 факта). В результате ДТП погибло 5 ребенка, ранено 75 детей, и в основном (84,2%) по причине нарушений ПДД водителями.

В городах и населенных пунктах совершено 82,4% всех происшествий в республике, остальная часть совершена на автомобильных дорогах общего пользования, (табл.2).

Таблица 2

Основные показатели аварийности по местам совершения ДТП в КЧР (январь-сентябрь 2019года)

Места совершения ДТП	ДТП		Тяжесть последствий ДТП
	кол-во	% от общего кол-ва ДТП	
В городах и населенных пунктах	341	82,4	8,7
Автомобильные дороги общего пользования	66	15,9	7,9
в т.ч. федеральные	33	50,0	8,5
региональные или межмуниципальные	15	22,7	12,0
местного значения	18	27,3	3,2

Половина всех ДТП произошла на федеральных автомобильных дорогах (50%): «Черкесск-Домбай»; «Лермонтов – Черкесск»; «подъезд к городу Черкесск»; «подъезд к МЦО «Архыз»». Большинство погибших на федеральной автомобильной дороге, пролегающей в Усть-Джегутинском районе: 9ДТП/ 13 погибших.

Характерной особенностью ДТП на региональных и межмуниципальных автомобильных дорогах является высокая тяжесть последствий ДТП – 12 погибших в расчете на 100 пострадавших, что объясняется причиной превышения допустимой скорости в этих местах. Значительное их количество также зафиксировано на улицах г.Черкесска (9ДТП/ 10 погибших) и на региональных дорогах Зеленчукского района (7ДТП/ 7погибших).

На дорогах с наличием недостатков транспортно-эксплуатационного состояния улично-дорожной сети пострадало 120 участников дорожного движения, из них 12 погибших, 108 раненых.

Также отмечается рост количества ДТП, совершенных на дорогах местного значения (на 20%) по сравнению с аналогичным периодом 2018 года.

На основании статистических данных УГИБДД МВД по КЧР составлена динамика ДТП состояния аварийности в разное время суток и разные дни недели (рис. 2, 3).

Анализируя гистограмму распределения ДТП по времени суток за 9 месяцев текущего 2019 года (рис. 2) можно сделать следующий вывод, что значительное количество ДТП приходится на вечернее время (с 18ч до 21ч). Высокая аварийность в эти часы объясняется наибольшей подвижностью транспортных и пешеходных потоков в это время, а также усталостью водителя и плохой видимостью в это время.

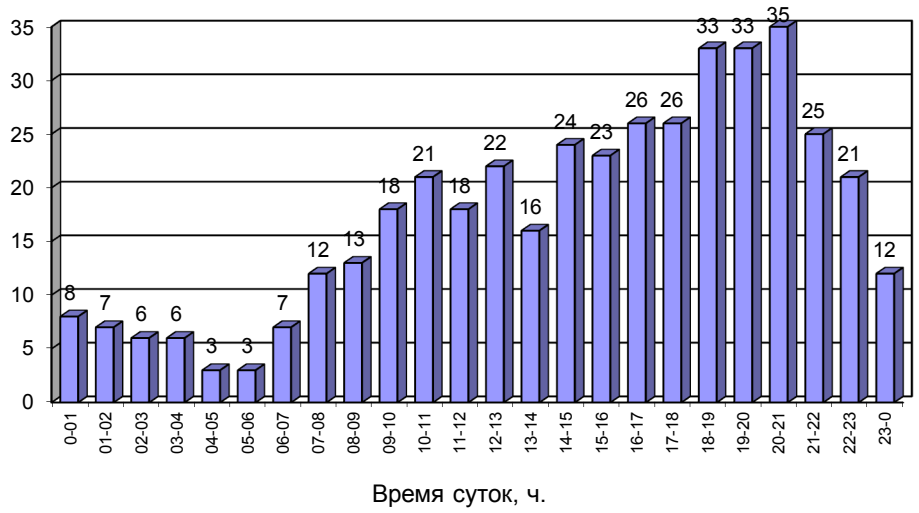

Рис.2 - Распределение ДТП по времени суток в регионе

На рисунке 3 представлено распределение ДТП по дням недели. Откуда следует, что в анализируемом периоде погибших больше всего было в среду – 12 человек, раненых в воскресенье (126 человек) и в понедельник (114 человек), происходили ДТП чаще всего в воскресенье и в понедельник (60%).

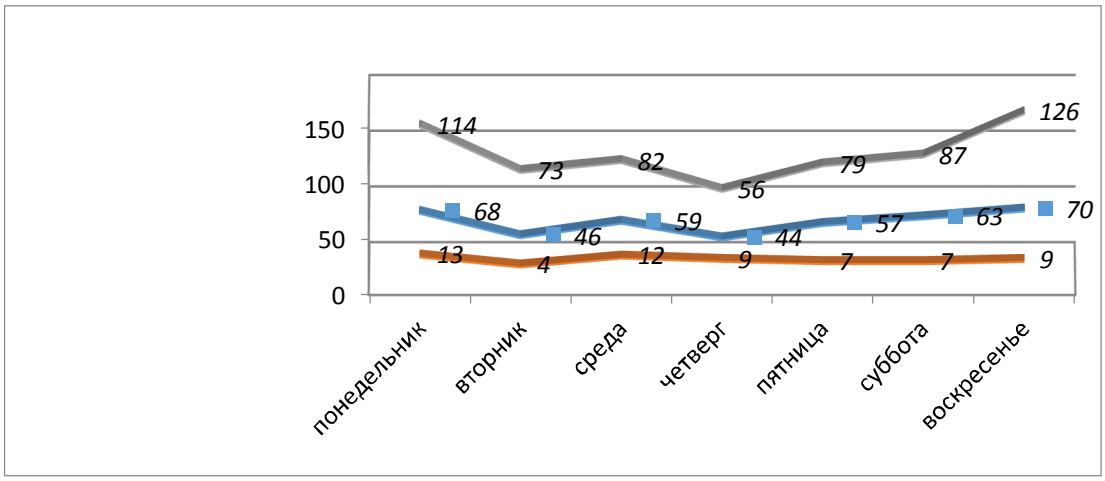

Рис. 3 - Распределение ДТП по дням недели в КЧР за 9 месяцев 2019 года

Одной из причин высокой аварийности на дорогах в последние годы считается высокий темп автомобилизации региона. За последние десять лет парк автомототранспортных средств в Карачаево-Черкесской республике увеличился почти в 2 раза. По состоянию на 1 января 2019 года на территории региона по данным РЭО ГИБДД МВД РФ зарегистрировано 126805 ед., в том числе находящихся в собственности физических лиц – 114061 ед. Население республики по данным Росстата на этот период составляет – 465563чел. [5]. Таким образом, в настоящее время на 1000 жителей республики приходится 272 единицы всех видов автомобильного транспорта. В России этот показатель равен 309 автомобилям, занимает 54 строчку в рейтинге стран по количеству автомобилей на 1000 человек, [5]. Число автотранспорта в республике продолжает расти, и особенно транспорта, с года выпуска которого прошло более 15 лет (63584ед. или 55,74% всех автомобилей региона), что вызывает высокий рост

дорожно-транспортных происшествий, [2], влияет на уровень загрузки и пропускную способность автомобильных дорог республики.

Выводы. Исходя из проделанного анализа дорожно-транспортной аварийности в Карачаево-Черкесской республике можно сделать следующий вывод: безопасность дорожного движения в регионе по всем показателям аварийности находится на критическом уровне, необходимо принятие неотлагательных мер по сокращению и устранению причин, повлекших ДТП. К таким мероприятиям можно отнести: оптимизацию скоростного режима (ограничение максимальной скорости для отдельных видов транспортных средств); снижение уровня загрузки дороги; удаление препятствий с придорожной полосы; устройство дорожных ограждений; устройство информационных табло; создание автоматизированных систем управления движением. Необходимо детально изучить динамику изменения интенсивности движения на загруженных участках автомобильных дорог республики; выявить нарушения в области организации дорожного движения; осуществлять мониторинг организации дорожного движения на автомобильных дорогах регионального или межмуниципального, местного значения; проводить оценку соответствия фактических параметров дорожного движения параметрам, установленным в документации по организации дорожного движения. В реализации перечисленных мер по оценке обеспечения эффективности организации дорожного движения в регионе посильную помощь могут оказать обучающиеся ФГБОУ ВО «СевКавГА» направления подготовки 23.03.01 Технология транспортных процессов направленность (профиль) «Организация и безопасность движения».

Так как более 90 процентов всех ДТП происходит по вине самих водителей, необходимо «человеческий фактор» рассматривать в качестве ключевого направления повышения безопасности дорожного движения в республике. Реализация мероприятий по снижению дорожно-транспортной аварийности по вине водителей должна осуществляться под эгидой органов ГИБДД во взаимодействии с рядом специализированных организаций (медицинских, по подготовке водителей транспортных средств), а также общественных организаций КЧР: региональная общенациональная карачаевская общественная организация «Алан»; региональное общественное движение «Русь»; общественное движение «Молодежное Адыгэ-Хасэ»; общественное движение "Абаза"; общенациональная региональная общественная организация "Джамагъат"; «Союз славян КЧР»; общественное движение ногайцев КЧР «Бирлик»; региональная ногайская национально-культурная автономия «Ногай Эл» (ногайский народ) и т.д.

Список литературы

1. Постановление Правительства РФ от 03.10.2013 №864 (ред. от 22.11.2012) «О федеральной целевой программе «Повышение безопасности дорожного движения в 2013-2020 годах» //Интернет портал «Российской газеты» от 08.10.2013г.

2. Госавтоинспекция МВД России: официальный Интернет-сайт//[Электронный ресурс]/ Режим доступа: https://gibdd.ru

3. В России за последние 10 лет в ДТП погибли 350 000 человек, более трех миллионов получили травмы // [Электронный ресурс] / Режим доступа: www.1tv.ru

4. Рейтинг стран по уровню смертности в ДТП // [Электронный ресурс]/ Режим доступа: https://nonews.co

5. Список стран по количеству автомобилей на 1000 человек // [Электронный ресурс]/ Режим доступа: https://ru.wikipedia.org/.

Акбаева Ф.А. – к.э.н., доцент, akbaevafatima@yandex.ru (Северо-Кавказская государственная академия)

Урусова Х.Х. - обучающаяся гр.ТТП-161, urusovax@mail.ru (Северо-Кавказская государственная академия)

УДК 693
А-50, Д-97, Б-73

АНАЛИЗ РАБОТЫ НАРУЖНЫХ ТРЕХСЛОЙНЫХ КАМЕННЫХ СТЕН ЖЕЛЕЗОБЕТОННЫХ ЗДАНИЙ

Алиев К.У., Дюрменова С.С., Богатырев Е.А.
(Северо-Кавказская государственная академия, г. Черкесск)

В Российской практике строительства в последние годы широко используются при возведении зданий трехслойные стены с внутренним слоем из эффективного утеплителя (минераловатных плит, пенополистирола). Такие решения применяются при возведении несущих, самонесущих и навесных стен.

Широкое применение указанных конструкций при возведении зданий обусловлено не только требованием существенного повышения теплотехнических характеристик стен зданий, но и сравнительно низкой стоимостью ограждающих конструкций такого типа.

Обследования технического состояния зданий и сооружений с наружными трехслойными кирпичными стенами показывают, что данный вид наружных стен требует совершенствования конструктивных решений, чтобы обеспечить их эффективное применение в условиях нашей страны.

Натурные наблюдения и обследование выявили крайне неблагоприятные условия работы наружного (лицевого) слоя кладки, подверженного воздействию температуры воздуха, изменяющейся в течение года в большом диапазоне.

Определение фактического состава и конструктивных особенностей наружных стен зданий выполнено на основе результатов локальных вскрытий и зондирований лицевого слоя с последующим сопоставлением фактических решений проектным. Также, анализ конструктивных решений наружных стен проводится визуально с балконов/лоджий и внутренних помещений [5].

Вскрытия лицевого слоя выполняются в угловых зонах на пересечении наружных стен в месте образования трещин.

Анализ конструктивных решений наружных каменных стен железобетонных зданий позволяет отметить следующее:

1) Состав наружных стен.

Можно выделить следующие типы наружных стен, отличающиеся, в основном, по составу внутренним слоем (наружный (лицевой) слой выполнен по одному решению для всех типов стен):

Тип 1. Наружные стены прямолинейных участков, то есть участков, идущих вдоль фасадов - двухслойные: внутренний слой представлен кладкой из газобетонных блоков толщиной 310 мм, наружный (лицевой) - комбинированной каменной кладкой толщиной 380 мм.

Тип 2. Наружные торцевые стены Z- и П-образных участков, образованные внутренними поперечными стенами, - трехслойные: внутренний слой представлен железобетонной стеной толщиной 160 мм, наружный (лицевой) - комбинированной каменной кладкой толщиной 380 мм (решения кладки лицевого слоя см. ниже). Между внутренним и лицевым слоями предусмотрен слой утеплителя из мин.ваты толщиной 175 мм.

Тип 3 или комбинированный. Наружные торцевые стены Z- и П-образных участков, образованные внутренними колоннами, - двухслойные: внутренний слой представлен двумя железобетонными колоннами, формирующие торец и кладкой из газобетонных блоков, устроенной между колоннами. Между колоннами и лицевым слоем предусмотрен утеплитель [2].

2) Конструктивные особенности внутренних слоев наружных каменных стен железобетонных зданий и условия их сопряжения с несущими железобетонными конструкциями здания.

Внутренний слой, представленный кладкой из газобетонных блоков (рис. 1) толщиной 380 мм (типы 1, 3), выполнен с поэтажным опиранием на железобетонные плиты перекрытий (свеса слоя с плит не предусмотрено) и устроен между внутренними поперечными железобетонными стенами (тип 1) или колоннами (тип 3). Деформационный шов между плитой перекрытия, колоннами, поперечными стенами, с одной стороны, и газобетонной кладкой - с другой, не предусмотрен. Таким образом, внутренний слой включен в общую работу несущих конструкций.

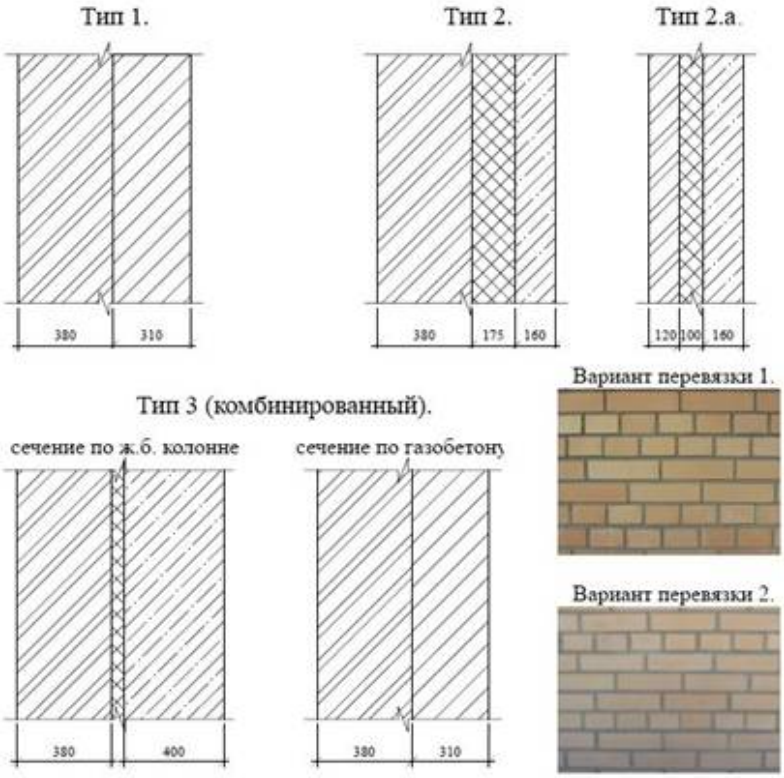

Рис. 1 Решения по наружным стенам

Внутренние слои, представленные железобетонными стенами, толщиной 160 мм, являясь основными несущими конструкциями зданий, выполнены на всю его высоту с опиранием (сопряжением) на фундаментный ростверк. Между торцом стен и колоннами, с одной стороны, и лицевым слоем - с другой, предусматривается утеплитель. [1]

3) Конструктивные особенности лицевого слоя наружных каменных стен железобетонных зданий и условия его сопряжения с несущими железобетонными конструкциями здания (рис. 2).

По характеру работы можно выделить два вида лицевого слоя в зависимости от того, предусмотрены или нет на участках фасадов, представляющих данный вид, балконы/лоджии:

Вид 2 Вид 1 Вид 2

Рис. 2. Общий вид здания. Лицевой и торцевой фасады.
Лицевой слой вида 1 и вида 2

Вид 1 характерен для участков фасадов, где не предусмотрено устройство балконов/лоджий. Данный вид лицевого слоя можно охарактеризовать как слой, устроенный на всю высоту здания и соединенный с внутренним газобетонным и железобетонным слоями с помощью гибких связей, представленных скобами, стержнями и т.п.

Вид 2 характерен для участков фасадов, где предусмотрено устройство балконов/лоджий (балконные плиты являются конструктивным продолжением междуэтажных плит перекрытий, которые, выходя наружу, как бы «прорезают» лицевой слой). Лицевой слой данного вида по отношению к балконным плитам можно охарактеризовать следующим образом:

- плиты, «прорезая» лицевой слой, разделяют его по высоте на отдельные участки, высота которых равна расстоянию между плитами;
- учитывая отсутствие горизонтального деформационного шва между плитой и кладкой лицевого слоя, плиты включают лицевой слой в общую работу железобетонных конструкций здания. При этом, через плиты на кладку лицевого слоя передаются соответствующие нагрузки (вес плит, полезные нагрузки, нагрузки от ограждений балконов и т.п.);
- поэтажное защемление кладки между плитами (или плит в кладке) позволяет говорить об объединении отдельных участков в единый лицевой слой, в котором железобетонные плиты выступают своего рода жесткими связями, соединяющими лицевой слой со зданием.

4) Конструктивные особенности кладки лицевого слоя наружных каменных стен железобетонных зданий Северо-Кавказского региона:

а) Состав кладки

Кладка лицевого слоя (380 мм) - каменная комбинированная: наружная (облицовочная) верста выполнена из керамического лицевого пустотелого кирпича

(формат 1 НФ по ГОСТ 530-2012 [4] с номинальными размерами 250×120×65 мм) и перевязана с внутренней, выполненной из керамического рядового пустотелого камня (формат 2,1 НФ по ГОСТ 530-2012 [4] с номинальными размерами 250×120×140 мм).

б) Прочностные особенности кладки

Прочностные характеристики кладки определены по результатам испытаний. Можно отметить низкие показатели прочности кладки на растяжение, срез и изгиб по перевязанному сечению (характер механизмов приводит к образованию трещин именно по перевязанным сечениям). [4]

Стоит отметить, что данные низкие показатели связаны не с конкретно данной кладкой, а характерны в принципе для каменных конструкций (хорошая сопротивляемость сжатию и низкая растяжению, срезу и изгибу). Также стоит отметить толщину лицевого слоя в 380 мм и высокую пустотность кирпича/камня, что отражается на площади среза и растяжения (сопротивление растяжению и срезу, напрямую зависит от прочностных характеристик, а также от площади сечения, где усилия развиваются). [2]

в) Деформативные особенности комбинированной кладки

Комбинированная кладка, при определенных условиях, может проявлять себя большим развитием повреждений, по сравнению с однородной по толщине. Данное обстоятельство обусловлено, в первую очередь, разной деформативностью наружной и внутренней верст комбинированной кладки.

Как известно, деформативность кладки определяется, в первую очередь, деформативностью раствора горизонтальных швов. У наружной версты количество швов по высоте кладки больше, а значит, и деформация данной версты выше (продольная жесткость наружной версты ниже, относительно внутренней), что приводит к «перетягиванию» усилий с наружной версты на внутреннюю (усилия распределяются пропорционально жесткостям). То есть, даже при равномерно распределенном, на комбинированную кладку, вертикальном давлении, внутренняя верста испытывает большие напряжения по сравнению с наружной (при этом значение напряжений больше значения, если бы давление передавалось на однородную кладку, где усилия по толщине распределяются более равномерно).

Кроме этого, различная деформативность верст кладки образует разницу деформаций, которая сдерживается перевязкой верст, что вызывает сдвигающие (касательные) напряжения между верстами с последующим образованием трещин на их границе при неблагоприятных условиях.

Отметим, что вышеприведенные обстоятельства существенно не проявляют себя при равномерно распределенном характере нагрузки, так как указанные напряжения также распределяются в среднем равномерно по кладке (по ее высоте), однако, при местном действии нагрузки могут проявить себя негативно.

Также отметим, что вертикальные усилия в кладке могут возникнуть как от собственного веса кладки и веса опирающихся на нее конструкций, так и, например, от сдерживания температурных воздействий.

г) Влияние пустотности кирпича/камня на поведение кладки

Применение в лицевом слое пустотелого кирпича/камня высокой пустотности, а не полнотелого, или кирпича/камня с малой пустотностью (при их одинаковой морозостойкости), может негативно сказаться на прочности кладки. Для комбинированной кладки при относительно толстом лицевом слое, данное обстоятельство, в большей степени, относится к наружной (облицовочной) версте, непосредственно контактирующей с атмосферной средой (в данной комбинированной кладке облицовочная верста выполнена из кирпича пустотностью 40%). Пустотелый кирпич является своего рода конструкцией, сформированной из пересекающихся в двух направлениях тонких перегородок, нарушить связь между которыми относительно легко, что особенно сказывается:

- при местном действии нагрузки;

- при действии нагрузки перпендикулярно пустотам (тонким перегородкам между ними);

- при попеременном замораживании-оттаивании кирпича в насыщенном влагой состоянии (вода при замерзании увеличивается в объеме, давит на стенки пор и, разрушая их, приводит к деструкции и уменьшению прочности кирпича). При неблагоприятных условиях при заполнении влагой пустот (например, при выпадении конденсата; при активном прохождении пара через наружную стену; через трещины и т.п.), вода при замерзании давит, кроме стенок пор, на стенки пустот, что приводит к прогрессирующей деструкции кирпича и, как следствие, - кладки.

Здесь же стоит отметить, что закладываемая в проект марка по морозостойкости кирпича характеризует его способность сопротивляться попеременному замораживанию-оттаиванию, когда последнее, а также влагонасыщение кирпича, носят объемный характер. В реальных условиях большему увлажнению атмосферной влагой подвержена наружная перегородка пустотелого кирпича (глубоко внутрь стены она не проникает по причине направления парциального давления «изнутри здания наружу»). Воздействию отрицательных и положительных температур больше подвержена также наружная перегородка кирпича (вглубь стены температура выравнивается). Все это приводит к возникновению касательных напряжений на границе наружной перегородки с межпустотными (при неблагоприятных условиях происходит отделение наружной перегородки от межпустотных).

Кроме вышесказанного стоит отметить:

- два варианта перевязки кладки лицевого слоя; причем системность в их применении отсутствует, что провоцирует концентрацию напряжений в кладке;

- по архитектурным соображениям кладка межоконных поясов на определенной протяженности по высоте не перевязана с кладкой простенков. Данное обстоятельство провоцирует депланацию сечений на границе межоконного пояса и простенков в ближайшей по высоте зоне, где перевязка предусмотрена;

- кладка лицевых слоев пересекающихся стен, образующих многочисленные как входящие, так и исходящие углы на фасадах здания, имеет перевязку; то есть вертикальные деформационные швы на углах отсутствуют. Данное обстоятельство, в конечном итоге, служит причиной существенного количества зафиксированных трещин;

- перемычки проемов в кладке лицевого слоя представлены сборными железобетонными перемычками и стальным уголком, устроенным в облицовочной версте толщиной 120 мм и незащищенными снаружи. Учитывая существенную разницу коэффициентов линейного температурного расширения кладки и стали, можно отметить, что совместное их применение в одной конструкции провоцирует появление трещин и деструкцию кладки в зоне контакта; [3]

- в деформационных швах здания кладка лицевых слоев перевязки не имеет.

5) Другие особенности наружных стен наружных каменных стен железобетонных зданий Северо-Кавказского региона:

- оконные переплеты смонтированы к внутреннему газобетонному слою;

- перемычки газобетонного слоя - сборные железобетонные и деревянные;

- ограждения балконов представлены кладкой в полкирпича, не перевязанной с кладкой лицевых слоев фасадов;

- решение стен и, в частности, лицевого слоя конструкций, выходящих на крышу (лестнично-лифтовых узлов, выходов вент.блоков) можно назвать схожими с решениями наружных стен здания; однако, стоит отметить, что указанные конструкции устроены непосредственно по плитам покрытия (опираются на них). Парапеты на крыше представлены конструктивными продолжениями кладки лицевых слоев стен.

В итоге, можно дать следующую общую характеристику наружным стенам:

- внутренний слой наружной стены, представленный кладкой из газобетонных блоков, включен в общую работу несущих железобетонных конструкций; внутренний слой, представленный железобетонными стенами и колоннами, является, кроме этого, основной несущей конструкцией здания. То есть, внутренние слои можно рассматривать как слои, деформации которых подчиняются деформациям несущих железобетонных конструкций;

-лицевой слой наружной стены, представленный комбинированной кладкой (380 мм), ступенчато в плане опоясывает все здание и, с одной стороны, отделен от него, с другой - соединен с ним гибкими и жесткими связями (трактовка плит перекрытий как жестких связей позволяет говорить об устройстве кладки лицевого слоя на всю высоту здания).

Введем следующие условные понятия, необходимые для дальнейшего анализа механизмов образования трещин в лицевом слое: приведенная суммарная погонная сдвиговая жесткость связей (G·F)yred, характеризующая приведенную высоту участка лицевого слоя hred.

При (G·F)yred→∞, значение hred может быть принято равным расстоянию между связями; при (G·F)yred→0 - полной высоте слоя. Фактическое значение приведенной суммарной погонной сдвиговой жесткости связей (G·F)yred существенно зависит от типа, диаметра, расположения, шага и т.п. связей, а значит, от данных параметров зависит и фактическая приведенная высота участка лицевого слоя hred.

Выше выделено два вида лицевого слоя, характеризующиеся податливостью/жесткостью связей. Гибкие связи, представленные стержнями, имеют относительно невысокую сдвиговую жесткость. Жесткие связи, представленные железобетонными плитами, имеют сдвиговую жесткость существенно большую по сравнению с гибкими.

В итоге, значение приведенной суммарной погонной сдвиговой жесткости связей (G·F)yred.2 участка наружной стены, представленного лицевым слоем вида 2 существенно больше значения приведенной суммарной погонной сдвиговой жесткости связей (G·F)yred.1 участка, представленного лицевым слоем вида 1 ((G·F)yred.2 >> (G·F)yred.1), а значит, значение приведенной высоты участка лицевого слоя вида 2 hred.2 существенно меньше значения приведенной высоты участка лицевого слоя вида 1 hred (hred.2 << hred.1).

Список литературы

1. Ананьев А.А., Гохберг Ю.Ц. Пути повышения срока безремонтной службы наружных стен жилых зданий, облицованных кирпичом // Промышленное и гражданское строительство. 2011. №1. С. 14-19.

2. Ананьев А.И., Абарыков В.П. Обоснование теплотехнических требований в межгосударственном стандарте ГОСТ 530-2007 «Кирпич и камни керамические. Общие технические условия» // Сборник Трудов II Всероссийской научно-технической конференции «Строительная теплофизика и энергоэффективное проектирование ограждающих конструкций зданий». Санкт-Петербург. 2009. С. 7-18.

3. Ищук М.К., Основные причины, вызывающие дефекты наружных стен с лицевым слоем из кирпичной кладки. //ЦНИИСК им. В.А. Кучеренко НИЦ "Строительство" МИНРЕГИОН РФ.

4. Гроздов В.Т. О недостатках существующих проектных решений навесных наружных стен в многоэтажных монолитных железобетонных зданиях. Дефекты зданий и сооружений. - СПб.: ВИТУ, 2006. С. 15-21.

5. Улыбин А.В., Зубков С.В. О методах контроля прочности керамического кирпича при обследовании зданий и сооружений // Инженерно-строительный журнал. 2012. №3(29). С. 29–34.

Алиев К.У. – доцент, канд.тех. наук, кафедра «Строительство и управление недвижимостью» (Северо-Кавказская государственная академия)

Дюрменова С.С. - доцент, канд.тех. наук, кафедра «Строительство и управление недвижимостью» (Северо-Кавказская государственная академия)

Богатырев Е.А. – магистрант 3 курса, направления 08.04.01 Строительство (Северо-Кавказская государственная академия)

УДК 691.5
Б-14, Н-56

ШЛАКО-ИЗВЕСТКОВО-ГИПСОВОЕ ВЯЖУЩЕЕ НА ОСНОВЕ ОТХОДОВ ПРОМЫШЛЕННОСТИ

Багдасаров А.С., Нестеренко А.И.
(Северо-Кавказская государственная академия, г. Черкесск)

На кафедре «Строительство и управление недвижимостью» СКГА проведены исследования и получено вяжущее на основе отходов промышленности. Первоначально проводились исследования с применением природного гипсового камня.

При этом были использованы следующие исходные материалы:

- гранулированный доменный шлак со средним размером зерен 0,5 мм;
- известь – пушонка;
- гипс природный – дигидрат;
- фосфогипс - дигидрат (ФГД).

Гипс предварительно подвергнут механическому дроблению с последующим помолом в мельнице барабанной лабораторной (МБЛ). Шлак предварительно высушивался до постоянной массы.

Из данных материалов были приготовлены следующие составы исходных смесей:

1-й состав (в %): шлак – 85;
гипс – 13;
известь – 2 (масс, % шлака)

2-й состав (в %): шлак – 80;
известь – 20;
гипс – 5 (масс, % шлака и извести)

Затем природный гипсовый камень был заменён на ФГД Невинномысского химического завода, с целью утилизации данных отходов и снижения вредного влияния ФГД на экологию региона. При этом были приготовленны ещё 4 состава смесей:

3-й состав (в %): шлак – 90;
фосфогипс – 10;
известь – 7; (масс, % ФГД)

4-й состав (в %): шлак – 80;
фосфогипс – 20;
известь – 7; (масс, % ФГД)

5-й состав (в %): шлак – 70;
фосфогипс – 30;
известь – 7; (масс, % ФГД)

6-й состав (в %): шлак – 50;
фосфогипс – 50;
известь – 7; (масс, % ФГД)

Все составы смесей активированы в мельнице МБЛ до тонкости помола 10%, определяемой по ГОСТ 310.2-76*.

В процессе исследований были определены нормальная густота, сроки схватывания и равномерность изменения объема шлако - известково – гипсового (ШИГ) вяжущего из смесей всех составов по ГОСТ 310.3-76*.

Образцы, изготовленные из смесей первого, второго, третьего составов выдержали испытания на равномерность изменения объема.

Для определения предела прочности ШИГ вяжущего изготовлены по два комплекта образцов – балочек размером 4x 4x 16 см для каждого состава по ГОСТ 310.4-81*.

Испытание образцов показало, что прочность при сжатии образцов второго состава в 2 раза превышает прочность образцов первого состава, и составила 18 МПа в состоянии равновесной влажности, а для образцов состава третьего -12,5 мПа. Использование ШИГ вяжущего и 4 -6 смесей признано нецелесообразным из -за снижения прочности образцов на 24-50%, что обусловлено увеличением в составах вредных примесей, содержащих в исходном ФГД, которые образуют пассивирующие плёнки в кристаллах твердеющего вяжущего.

Дальнейшие исследования проводились с использованием песка Усть – Джегутинского карьера, так как целью исследований является разработка ШИГ вяжущего для использования в Карачаево-Черкесской республике.

В таблице приведены показатели физико - механических свойств ШИГ вяжущего и для сравнения показатели цемента Карачаево-Черкесского цементного завода.

Физико-механические свойства ШИГ вяжущего

Вяжущее	Средняя плотность г/см^3	Удельн. поверх – ность, см^2/г	Тонкость помола %	Норм. густота, %	Сроки схватывания, час		Прочно-сть при сжатии, МПа
					начало	конец	
1	2	3	4	5	6	7	8
Цемент марки 300	1,41	2420	--	24	2 - 3	5	25 - 38
Шлако – известково - гипсовое (на природном гипсе)	1,33	2760	3,5	24	8	9	18
Шлако – известково - фосфогипсовое	1,28	2500	6,0	23,9	9	12	12,5

Таким образом полученное шлако – известково – гипсовое вяжущее может заменить цемент в технологии производства каменных и штукатурных работ, при устройстве стяжек и подготовок под полы, а также при изготовлении мелкоштучных стеновых блоков для возведения зданий коттеджного типа.

В настоящие время проводится работы по внедрению результатов исследований в производстве. Планируется создать опытно-промышленную линию по производству ШИГ вяжущего и строительных изделий на его основе. Также, ведётся разработка

технологического регламента на производство общестроительных отделочных работ с использованием нового вяжущего.

Список литературы

1. Долгорев, А.В. Вторичные сырьевые ресурсы в производстве строительных материалов: Физико-химический анализ: Справочное пособие/ А.В. Долгарев. - М.: Стройиздат, 1990. - 456 с.

2. Эвенчик, С.Д. Фосфогипс и его использование/ С.Д. Эвенчик, А.А. Новиков. - М.: Химия, 1990. - 224 с.

3. Баженов, Ю.М., Шубенкин П.Ф., Дворкин Л.И. Применение промышленных отходов в производстве строительных материалов. – М.: Стройиздат, 1986.

4. Недосеко, И.Г. диссертации и автореферата по ВАК РФ 05.23.05 Гипсовые композиции из отходов промышленности и изделия на их основе 2002, Уфа.

Багдасаров А.С.- к.т.н, доцент kafedratspism@mail.ru (Северо-Кавказская государственная академия)

Нестеренко А.И. – аспирант, ст. преподаватель, aleksandrita_09@mail.ru (Северо-Кавказская государственная академия)

УДК 697
Б-14, Д-97

ОПРЕДЕЛЕНИЕ И ПОНЯТИЕ ПАССИВНЫЙ ДОМ

Багдасаров А.С., Дюрменова С.С., Теунаева А.Х.
(Северо-Кавказская государственная академия, г. Черкесск)

Как известно, половину потребляемой энергии используют жилые дома, большую часть которой расходуют на отопление. В связи с постоянным ростом цен на энергоносители и уменьшением запасов ископаемого топлива очень остро встает вопрос энергосбережения. Одним из основных направлений развития энергосберегающих технологий представляется сбережение энергии в строительстве. Чтобы снизить затраты при эксплуатации необходимо принимать меры по уменьшению тепловых потерь здания.

Опыт зарубежных стран представил возможности применения технологии пассивного дома для строительства жилых зданий практически без затрат, и такие дома отвечали бы всем экологическим требованиям и обеспечивали бы высокий жизненный уровень человека.

Пассивный дом — это здание, главная особенность которого заключается в отсутствии необходимости отопления или небольшом энергопотреблении — в среднем около 10 % от удельной энергии на единицу объема, которую потребляют большинство нынешних зданий. Это такой строительный стандарт, который действительно является энергоэффективным, создает комфортные условия для жизни людей и при этом он одновременно является экономичным и экологичным – оказывает минимальное неблагоприятное влияние на окружающую среду. Это здание со столь низкой потребностью в тепловой энергии на отопление, что отдельная система отопления вовсе становится ненужной, либо используется, но очень маломощная и компактная. Во многих развитых государствах используют свои персональные требования к стандартам пассивного дома.

Снижение потребления энергии в первую очередь достигается за счет уменьшения теплопотерь здания.

Принципами, на которых базируется архитектурная концепция пассивного дома,

являются:

- компактность;
- правильная геометрия здания;
- качественное и эффективное утепление;
- отсутствие мостиков холода в материалах и узлах примыканий;
- ориентация по сторонам света;
- зонирование.

Для того, чтобы определить, какие конструктивные решения необходимы при проектировании пассивного дома, надо составить его энергетический баланс. В основном приход-расход тепла имеет следующий вид:

Таблица 1

Приход-расход тепла

Утечки тепла	Источники тепла
Кровля 10%	Солнечная энергия 3%
Вентиляция (форточки, вытяжная вентиляция) 27%	Человек (собственное тепло) 2%
Двери и окна 21%	Освещение 1%
Стены 20%	Бытовые приборы и приготовление пищи 5%
Фундамент 18%	Горячая вода 6%
Стоки 4%	Система отопления 83%

Идеальный пассивный дом должен быть такой независимой энергосистемой, которая не потребует расходы на поддержание комфортной температуры воздуха.

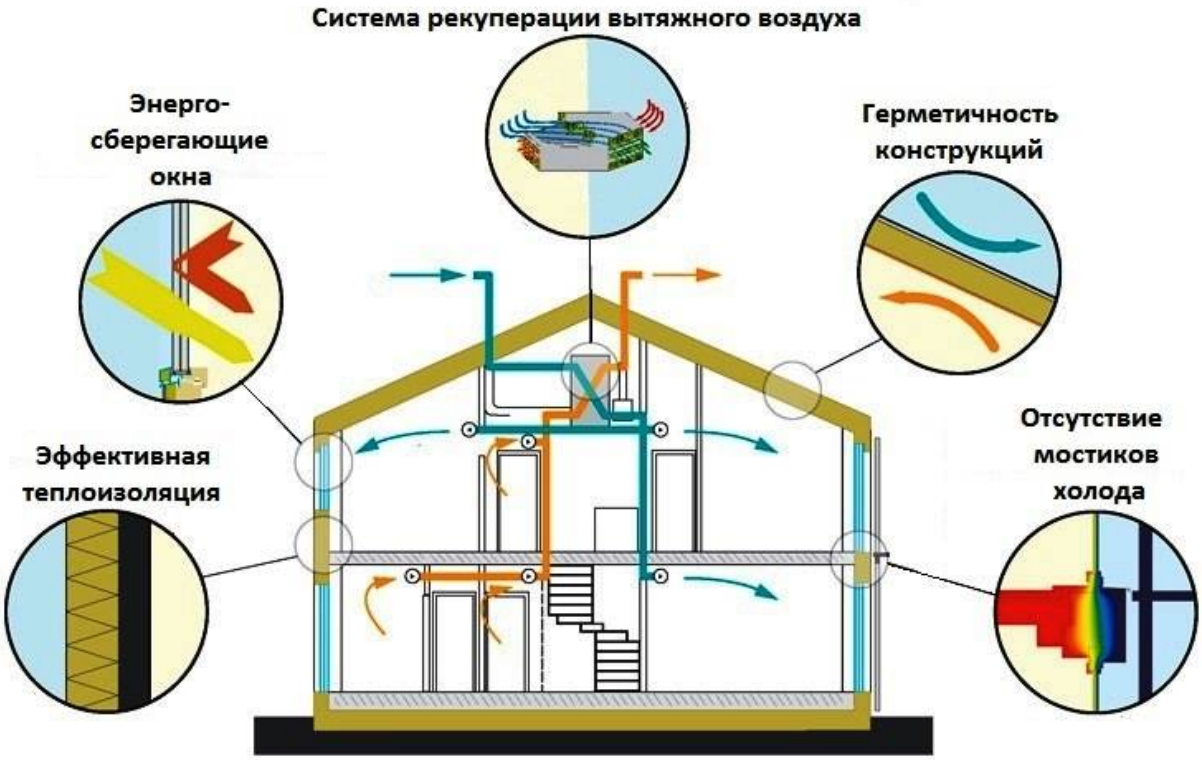

Рис. 1. Пути экономии тепловой энергии в пассивном доме.

Одной из важнейших проблем при проектировании зданий, которые используют энергию природы, является поиск современных путей и различных методов эффективного управления процессом распределения энергетических (воздушных, тепловых, световых и др.) потоков с целью поддержания оптимальных микроклиматических характеристик помещений в условиях циклических и

периодических изменений параметров окружающей среды. Главной задачей при этом является решение трех задач:

- собирание энергии, то есть получение необходимого количества энергии, учитывая некоторую рассеянность во внешней среде, (компенсировать мощность естественных энергетических потоков, которой недостаточно);
- хранение (аккумулирование) собранной энергии, то есть компенсирование характерного расхождения во времени периодов и суточно-сезонной неравномерности поступления и потребления энергии;
- распределение энергии, то есть обеспечение регулируемого распространения энергии в здании для обеспечения требующегося в данный момент и в данное время функционально-технологического и микроклиматического параметра его элементов.

Здания старого жилищного фонда в Средней Европе имеют тепловую нагрузку системы отопления около 100 Вт/м². Это значит, что каждый квадратный метр должна освещать лампочка мощностью в 100 Вт, чтобы заменить отопление. Главную идею пассивного дома можно объяснить сдедующим образом: теплопотери здания снижаются до такой степени, что отдельное отопление и вовсе не требуется. Отопление возможно с использованием только системы приточно-вытяжной вентиляции.

Здание старого жилого фонда	Здание с низким энергопотреблением	Пассивный дом
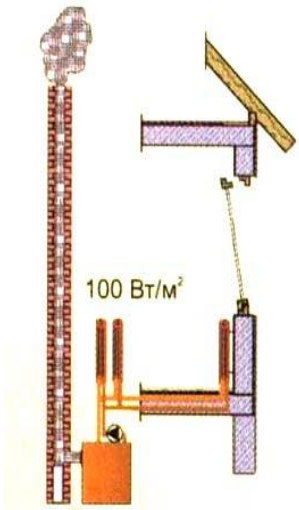	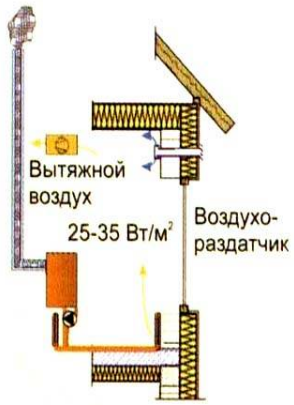	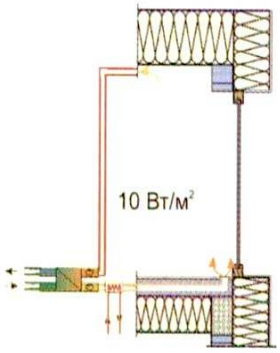
Система водяного отопления, 10кВт (Для процесса горения в котле используется кислород из внутренних помещений. Это возможно, так как здание негерметично)	Система водяного отопления от индивидуального котла, которая не потребляет воздух из помещений. (Воздух, нужный для питания котла, забирается снаружи, так как здание довольно герметично)	Нагрев приточного воздуха, max мощность 1кВт

Рис. 2. Комфортный микроклимат без системы отопления.

Визуально пассивный дом нельзя отличить от обычного. Ведь дело совсем не во внешнем виде дома, а в современном строительном стандарте. Можно сказать, что пассивный дом — это продолжение дома с низким потреблением энергии. Энергосберегающий дом имеет некоторые особенности: отличается особым комфортом, оптимальными температурными условиями и высоким качеством воздуха в

помещении – это все при максимально низком потреблении энергии. При стандартном использовании пассивный дом потребляет 1,5 л нефти или 1,5 м3 природного газа (15 кВт·ч) на м2 жилой площади в год. Если сравнивать со средним потреблением энергии в традиционном доме, то это говорит об экономии в 90 %. Для сравнения, даже традиционные новостройки потребляют 6-10 л нефти на м2 жилой площади.

На сегодняшний день это самые совершенные дома в Европе с точки зрения комфорта внутреннего климата помещений. В таком доме автоматически поддерживаются: комфортная температура и влажность воздуха внутри дома, чистота воздуха EU -7 (особо чистый воздух). Человек, который заходит в пассивный дом, начинает ощущать тебя комфортно уже в первые несколько минут пребывания в нем. Если учитывать то, что человек большую часть своей жизни находится в жилище, то такая комфортная среда обитания внутри пассивного дома благоприятно влияет на физическое здоровье и способствует значительному продлению жизни человека. Огромное количество информации печатает западная пресса о пользе пассивных домов для людей, страдающих аллергией. Поэтому именно фактор внутренней климатической комфортной среды, а не экономия энергии, в последние десять лет становится причиной нарастающей популярности в Европе пассивных домов.

В пассивном доме необычно и в тоже время уникально то, что его можно будет возвести в абсолютно «чистом» поле без использования теплоцентралей и газовых сетей. Нужна всего лишь вода и электроэнергия в небольшом размере 10 кВт на квартиру или дом. Таких объемов вполне хватит для приготовления еды, отопления, горячей и холодной воды, кондиционирования и вентиляции. Если отключить электроэнергию, то пассивный дом будет остывать на 1 °С в сутки при температуре наружного воздуха –15 °С. В основном этому способствуют аккумуляторы тепла, роль которых исполняют мощные несущие стены, железобетонные плиты пола первого этажа и перекрытия межу этажами. Еще больше повысить энергобезопасность пассивного дома можно с помощью дополнения инженерного оборудования разными источниками энергии, такими как камин, печь, тепловой насос, солнечные коллекторы для подогрева воды, солнечные батареи, ветроэлектростанции и т.д. Такие методы повышения энергобезопасности могут сделать пассивный дом абсолютно энергонезависимым.

Список литературы

1. Галлямова Г.Р., Кобельков Г.В. Энергосберегающие технологии при строительстве зданий: Пассивный дом. / Г.Р. Галлямова, Г.В. Кобельков // Журнал. Актуальные проблемы современной науки, техники и образования. – 2013. - №71. – С. 228-232.

2. Хромова А.О., Шарифуллина А.Р., Клюев К.А. Проектирование здания, отвечающего стандартам пассивного дома / А.О. Хромова, А.Р. Шарифуллина, К.А. Клюев / Санкт-Петербургский политехнический университет им. Петра Великого Санкт-Петербург. – Санткт-Петербург, 2015. - №5. – С.70-76.

3. Горшков А.С., Ватин Н.И., Немова Д.В. Формула энергоэффективности // Строительство уникальных зданий и сооружений. 2013. - № 7(12) - С. 49-63.

Багдасаров А.С. - к.т.н, доцент кафедры Строительства и управления недвижимостью, kafedratspism@mail.ru (Северо-Кавказская государственная академия)

Дюрменова С.С. - к.т.н, доцент кафедры Строительства и управления недвижимостью (Северо-Кавказская государственная академия)

Теунаева А.Х. – магистрантка 2 курса направления 08.04.01.Строительство (Северо-Кавказская государственная академия)

УДК 69.055
Б-18, Д-64

АНАЛИЗ ПОКАЗАТЕЛЕЙ ЭНЕРГОЭФФЕКТИВНОСТИ ЗДАНИЯ НА СТАДИИ ПРОЕКТИРОВАНИЯ

Байрамуков С.Х., Долаева З.Н., Зубанев В.В., Стороженко А.В.
(Северо-Кавказская государственная академия, г. Черкесск)

Многокритериальный подход в выборе энергосберегающих мероприятий на стадии разработки архитектурно-строительного проекта приведет к учету разнообразных и достаточно значимых факторов. Запланированные мероприятия имеют альтернативные способы их реализации. Комбинация различных возможных способов выполнения работ генерирует множество альтернативных планов проекта со своими продолжительностями и стоимостями. При оптимизации проекта производства работ на строительной площадке нужно учитывать несколько групп критериев оценки [1,2]. Основные из них приведены на рисунке 1.

Рисунок 1 – Группы критериев оценки

Устойчивая тенденция роста стоимости невозобновляемых топливно-энергетических ресурсов приводит к необходимости повышения теплозащиты зданий. Требуется комплексный подход, учитывающий уровень энергетической эффективности здания, который зависит от архитектурно-планировочных решений, компоновки здания, особенностей природно-климатических воздействий, режима работы систем отопления и кондиционирования, уровня автоматизации систем поддержания микроклимата [1, 2].

Рассмотрим влияние компоновочных решений на удельные потери тепловой энергии на примере прямоугольного в плане здания высотой H м, шириной A м, длиной B м, с высотой типового этажа h м.

Площадь типового этажа определиться как $S = A \cdot B$, м^2, количество этажей n=H/h, общая полезная площадь $S = n * s = \frac{H*A*B}{h}$, м^2; общий отапливаемый объем $V_h = A \cdot B \cdot H$, м^3 , трансмиссионные теплопотери через оболочку здания

$$Q = k_1 \cdot A \cdot B + k_2 \cdot A \cdot B + k_3 \cdot B \cdot H + k_4 \cdot B \cdot H + k_5 \cdot A \cdot H + k_6 \cdot A \cdot H, \quad (1)$$

где $к_1$ $к_2$, $к_3$, $к_4$, $к_5$, $к_6$ - приведенные по всей площади фасадов, перекрытия верхнего этажа и цокольного перекрытия коэффициенты теплопередачи, $Вт/(м^2 \cdot {}^0C)$. [3]

Считая, что общая площадь всех ограждающих конструкций (оболочки) здания A_e^{sum}=*2(A·B+B·H+A·H),* а K_m^{tr}- трансмиссионный приведенный коэффициент совокупности всей оболочки здания, получим:

$$Q_h^{t2} = K_m^{tr} + A_e^{sum}.$$

Удельные трансмиссионные теплопотери здания составят

$$q_h^{des} = \frac{Q_h^{t2}}{S} = \frac{K_m^{tr} * A_e^{sum}}{S} = \frac{K_m^{tr} * A_e^{sum} * h}{H * A * B} \quad (2)$$

Или $q_h^{des} = K_m^{tr} * h * K_e^{des}$, где $K_e^{des} = \frac{A_e^{sum}}{V_h}$ - показатель компактности здания.

Таким образом, установлено, что удельные теплопотери здания прямо пропорциональны коэффициенту теплопередачи оболочки, высоте этажа и показателю компактности [3,4].

Для анализа влияния компоновочных решений на удельные теплопотери считаем, что при изменении размеров здания теплоизоляция и высота этажа не меняются.

Показатель компактности запишем в виде формулы:

$$K_e^{des} = \frac{A_e^{sum}}{V_h} = \frac{2(A*B+B*H+A*H)}{A*B*H}, \text{ м}^{-1} \quad (3)$$

В таблице 1 приведены расчеты показателя компактности зданий с различными соотношения сторон *А, м* и *В, м*, и различной общей высотой *Н, м*.

Таблица 1

Расчеты показателя компактности зданий с различными соотношениями сторон *А, м* и *В, м*, и различной общей высотой *Н*, м

Кол-во этажей h,	Высота Здания Н, м	Ширина здания А, м	Показатель компактности K_e^{des} м $^{-1}$ при длине здания В, м			
			12	24	48	120
1	3	12	1	0,92	0,87	0,85
2	6	12	0,66	0,58	0,54	0,52
3	9	12	0,55	0,47	0,43	0,40
4	12	12	0,50	0,42	0,37	0,35
5	15	12	0,47	0,38	0,34	0,32
6	18	12	0,44	0,36	0,32	0,29
7	21	12	0,43	0,345	0,30	0,28
8	30	12	0,40	0,32	0,27	0,25

Из таблицы видно, что удельные теплопотери существенно уменьшаются с увеличением этажности здания и его протяженности. Так, одноэтажное здание размерами в плане 12 м на 12 м имеет удельные теплопотери в 4 раза большие, чем 8-этажное здание шириной 12 м и длиной 120 м.

Вместе с тем, очевидно, что 8-этажное здание высотой 30м с размерами в плане 12м на 12м будет иметь практически те же удельные теплопотери, что и 4-этажное здание высотой 12 м шириной 12 м и длиной 30 м (интерполяция между длинами 24 м и 48 м). Таким образом, определяющим удельные теплопотери параметром является не этажность здания, а показатель компактности.

С целью упрощения анализа результатов расчетов оболочка всех зданий имеет одинаковые теплотехнические характеристики: сопротивление теплопередаче наружных

стен 1,13$\frac{м^2\ ^0С}{Вт}$; окон и наружных дверей 0,39$\frac{м^2\ ^0С}{Вт}$; перекрытий 2,1$\frac{м^2\ ^0С}{Вт}$. Расчет произведен для двух случаев воздухообмена $n_1 = 0.5\frac{1}{час}$ и $n_2 = 1\frac{1}{час}$.

При воздухообмене n=1, 1/час предельному (требуемому) энергопотреблению отвечают 10-этажные здания с коэффициентом компактности *k=0,27;* 6-9-этажные здания – при *k≤0,42;* 4-5-этажные – при *k≤0,58*; 1-3этажные – при *k ≤0,8.*

При этом требуемый удельный расход тепловой энергии системой отопления здания q_h^{reg}может быть установлен для любого района строительства из следующих соображений.

Общие теплопотери здания за отопительный период через наружные ограждающие конструкции определяются по формуле:

$$Q_{ht}^{Y} = 0{,}24K_m D_d * A_l^{sum} \quad (4)$$

Расчетный удельный расход тепловой энергии на отопление здания определяется по формуле (21)

$$q_h^{des} = Q_h^{Y}/A_h, \quad (5)$$

где Q_{ht}^{Y} – потребность в бытовой энергии на отопление здания за отопительный период, кВт·час*;* A_h - полезная площадь здания*, м*^{2}.

$$Q_h^{y} = \left[Q_{ht}^{y} - \left(Q_{int}^{y} + Q_S^{y}\right)v\right]\beta_{hl} \quad (6)$$

где Q_{int}^{y} - бытовые теплопоступления в течение отопительного периода, *кВт·ч;* Q_S^{y} - теплопоступления через окна от солнечной радиации в течение отопительного периода, *кВт·ч; V* - коэффициент аккумуляции тепла; β_{hl} - коэффициент научных теплопотерь [3, 4].

При отсутствии пофасадного регулирования систем отопления теплопоступления от солнечной радиации не влияют на теплопотребление здания. Бытовые теплопоступления будем учитывать некоторым коэффициентом α<τ, как долю от общих теплопотерь. Тогда получим:

$$Q_h^{y} = Q_{ht}^{Y} * \alpha * \nu * \beta_{hl} \quad (7)$$

Расчетный удельный расход тепловой энергии:

$$q_h^{des} = \frac{0{,}024*K_m*D_d*A_l^{sum}*\alpha*\nu\beta_{hl}}{A_h} \quad (8)$$

Таким образом, различия удельных (требуемых) расходов тепловой энергии q_h^{des} для двух одинаковых зданий, находящихся в разных климатических условиях, зависят только от количества градусо-суток отопительного периода *Dd.* Так, при требуемом удельном расходе для жилых 4-5 - этажных зданий по первому этапу внедрения изменений СНиП q_h^{reg}= 160 *кВТ·ч/м*^{2} при *Dd*$^{M)}$ = 5027 град·сут за отопительный период. Увеличение коэффициента компактности в 4 раза (для здания размерами в плане *180 м* на *15 м*) приводит к увеличению удельных тепловых потерь в 2,5 раза. Для здания размером в плане *48 м* на *12 м* увеличение коэффициента компактности в 3 раза приводит к увеличению удельных тепловых потерь в 1,9 раза.

Список литературы

1. Байрамуков, С.Х. Совершенствование проекта производства работ с учетом факторов ресурсо- и энергосбережения/ С.Х. Байрамуков, З.Н. Долаева // Инженерный вестник Дона. – 2018. - №4. - URL: ivdon.ru/ru/magazine/archive/n4y2018/5408

2. Организация, управление и технологии строительного производства: коллективная монография / С.Х. Байрамуков, Г.Я. Чернобровкин, А.В. Боровков, З.Н. Долаева [и др.]; под ред. А.В. Боровкова, С.В. Овчинниковой, О.Г. Присс. - Невинномысск: ГАОУ ВО «Невинномысский государственный гуманитарно-технический институт», 2016. - 255 с.

3. Теличенко В.И. и др. Технология возведения зданий и сооружений: Учебник для ВУЗов. / М.: Высш. школа, 2001. - 10-15 с.

4. Бурцев, В.В. Математическая модель управления тепловым ре¬жимом современного здания / В. В. Бурцев, М.И. Ершова // Проекти¬рование и строительство в Сибири, 2002. - №4. - С. 23-24.

Байрамуков С.Х. - д.т.н., профессор, salis_pochta@mail.ru (Северо-Кавказская государственная академия)

Долаева З.Н. - старший преподаватель, dolaeva.zu@mail.ru (Северо-Кавказская государственная академия)

Зубанев В.В. - магистрант 2 курса, info@nggti.ru (Невинномысский государственный гуманитарно-технический институт)

Стороженко А.В. - магистрант 2 курса, info@nggti.ru (Невинномысский государственный гуманитарно-технический институт)

УДК 621.98.044.7
Б-18

ПОВЫШЕНИЕ ЭНЕРГОЭФФЕКТИВНОСТИ В МНОГОКВАРТИРНЫХ ЖИЛЫХ ДОМАХ Г. ЧЕРКЕССКА

Байрамуков Р.А., Байрамуков М.К.[2]

(Северо-Кавказская государственная академия, ООО «Тепловые сети»[2], г. Черкесск)

Высокие темпы роста строительства жилых квартирных и частных домов повлекло увеличение спроса на отопительные приборы. Для обогрева зданий используют отопительные приборы (радиаторы отопления) различных конструкций. Технические характеристики отопительных радиаторов, в частности коэффициент отдачи тепла, теплоемкость, устойчивость к механическим и химическим повреждениям и эксплуатационный срок, существенно зависят от материала. В зависимости от материала отопительные радиаторы делятся на: чугунные, алюминиевые, биметаллические, стальные

Чугунные радиаторы благодаря высокой надежности и долговечности имели широкое распространение в 20 веках. Однако основным недостатком чугунных радиаторов является значительный вес, невысокий коэффициент теплоотдачи.

Широкое распространение в наши дни нашли биметаллические радиаторы отопления. Благодаря наличию в радиаторе стальной трубы, по которой течет теплоноситель, этот вид радиатора обеспечивает рабочее давление в системе до 10 МПа. Из-за наличия алюминия данный тип радиаторов обладает высоким коэффициентом теплоотдачи. Однако главным недостатком этого радиатора является высокая себестоимость производства.

Одним из разновидностей стальных радиаторов являются панельные стальные радиаторы, отличающиеся простотой технологического процесса, средним коэффициентом теплоотдачи. Поэтому эти радиаторы напорядок дешевле биметаллических. Основным недостатком такого радиатора является уязвимость к коррозии, невысокое рабочее давление теплоносителя, поэтому такие радиаторы часто используются для отопления в частных домах.

Из проведенного анализа можно сделать вывод о том, что перечисленные радиаторы отопления имеют невысокую теплоотдачу [1–7].

Целью данной работы является повышение эффективности отопительных приборов, не увеличивая при этом их стоимость. Это достигается за счет увеличения коэффициента теплоотдачи прибора, что обеспечивается путем соответствующей организации течения воздуха, обтекающего отопительный прибор.

На рис.1 представлен один из вариантов исполнения предлагаемого отопительного прибора. Он выполнен в виде батареи и состоит из двух одинаковых секций. Каждая секция состоит из профилированной панели 1 и пластины 4, которые соединены между собой сваркой. На панели 1 выполнен канал 2 для течения теплоносителя, например, горячей воды. Подача теплоносителя производится через один из штуцеров тройника 6, а отвод теплоносителя – через такой же тройник 7. Обе секции батареи соединены между собой при помощи двух профилей 3, имеющих форму швеллера, и упомянутых тройников 6 и 7. В пространстве между секциями батареи образована узкая вертикальная щель 5, имеющая в поперечном сечении форму прямоугольника. Эта щель сверху и снизу открыта. При подаче теплоносителя в батарею пластины 4 нагреваются. От пластин 4 нагревается воздух, находящийся в щели 5. Ввиду узости щели 5 температура воздуха в ней практически достигает температуры пластин 4. При этом столб воздуха в щели 5 становится значительно легче воздуха, окружающего батарею. Благодаря этому в щели 5 возникает тяга, повышающая скорость движения воздуха в ней. Таким образом, батарея работает как вытяжная труба. Это дает возможность в 3-4 раза увеличить скорость обтекания батареи воздухом, что обеспечивает повышение коэффициента теплоотдачи батареи. При таком увеличении скорости обтекания прибора воздухом коэффициент теплоотдачи повышается в 2…2,5 раза. Следовательно, при прочих равных условиях тепловая энергия, передаваемая предлагаемой батареи, по крайней мере, в 2 раза выше, чем в существующих батареях. Предлагаемая батарея имеет малую металлоемкость, поэтому она не будут дороже существующих батарей. Благодаря высокой её эффективности, она может найти широкое применение для обогрева жилых зданий.

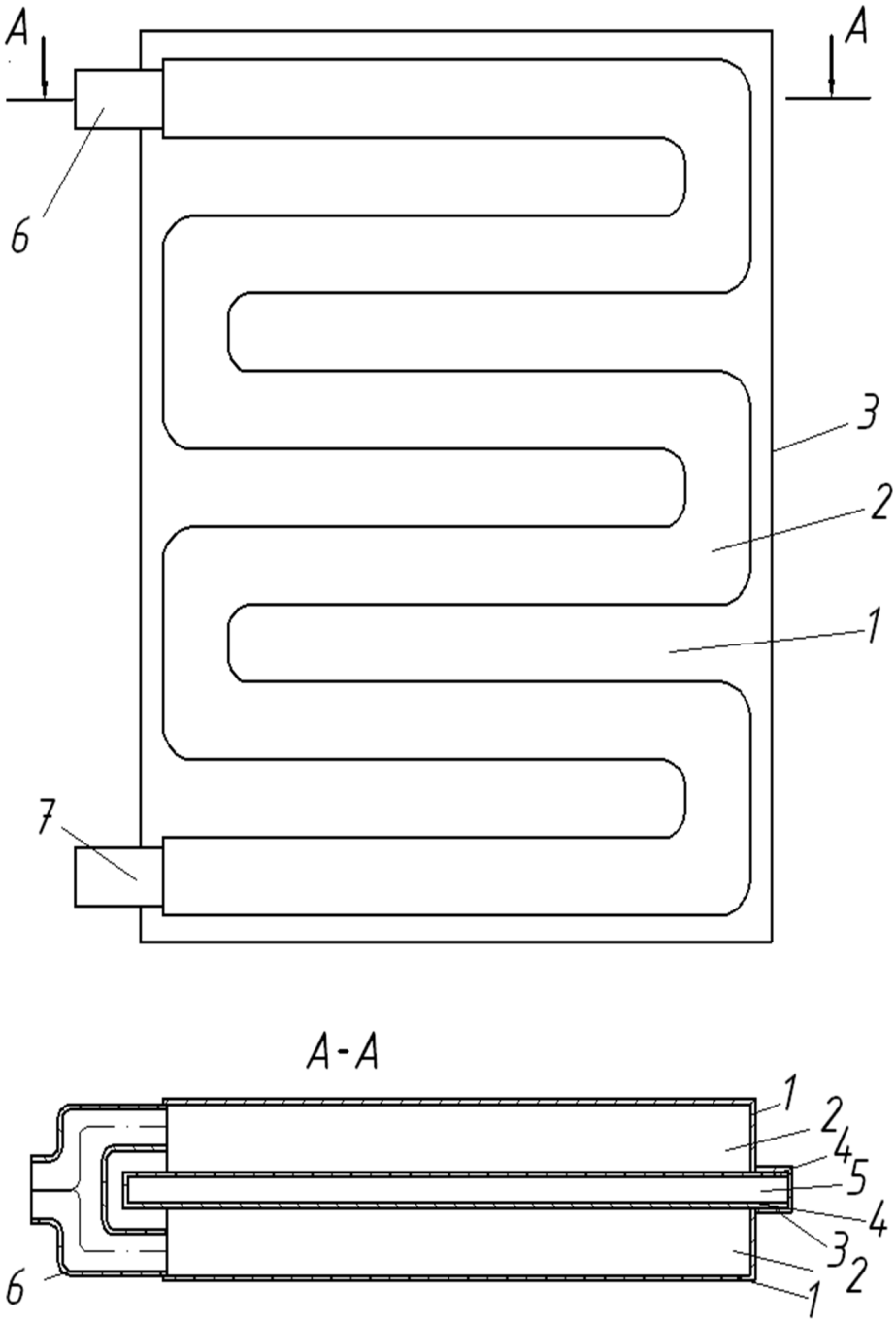

Рис.1. Конструкция отопительной батареи: 1 – профилированная панель; 2 – канал;
3 – профиль; 4 – пластина; 5 – щель; 6, 7 – тройники

Профилированные панели изготовляются газовой штамповкой, используя устройство, схема которого показана на рис.2.

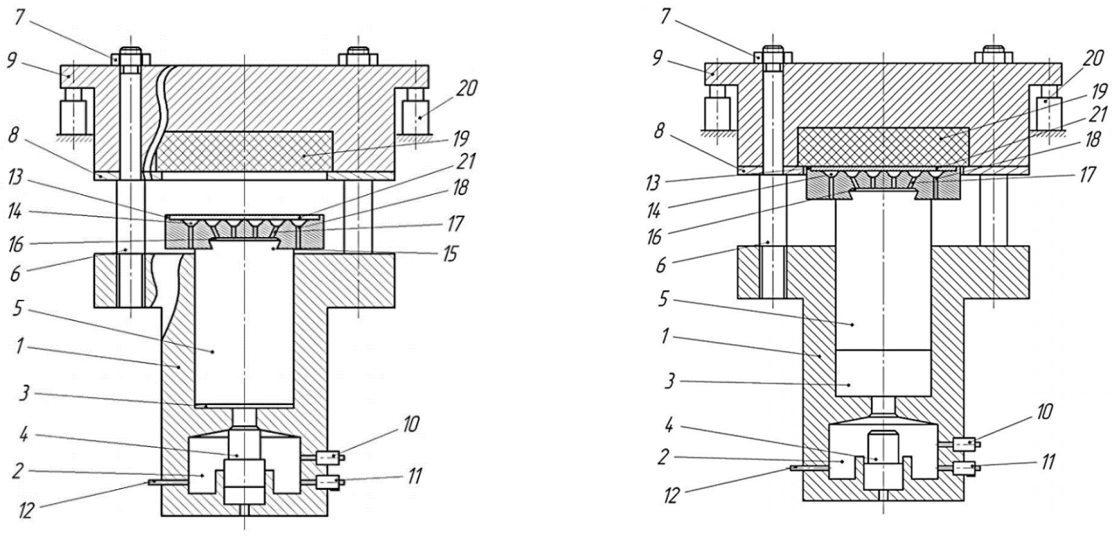

Рис. 2. Схема устройства для газовой штамповки панели теплообменника: 1 – корпус; 2 – камера сгорания; 3 – рабочий цилиндр; 4 – перепускной клапан; 5 – поршень; 6 – стяжные колонны; 7 – гайки; 8 – пластина; 9 – шабот; 10 – впускной клапан; 11 – выпускной клапан; 12 – свеча зажигания; 13 – матрица; 14 – полость; 15 – выступ; 16 – паз; 17,18 – канал; 19 – диск; 20 – амортизатор. 21- заготовка.

Работа осуществляется следующим образом. Через впускной клапан 10 в камеру сгорания 2 подается горючий газ, например, пропан-бутан и сжатый воздух. Образовавшаяся топливная смесь при помощи свечи 12 поджигается. В результате сгорания топливной смеси давление в камере сгорания 2 многократно повышается. При этом под действием давления продуктов сгорания перепускной клапан 4 открывается, сообщая камеру сгорания 2 с рабочим цилиндром 3. Продукты сгорания из камеры сгорания 2 поступают в рабочий цилиндр 3. При этом под действием давления продуктов сгорания поршень 5 совместно с матрицей 13 изготовкой 21 разгоняется в направлении шабота 9. Одновременно под действием давления продуктов сгорания на дно рабочего цилиндра 3 корпус 1 совместно с шаботом 9 перемещается в обратном направлении. При этом, так как масса корпуса 1 с шаботом 9 во много раз больше массы поршня 5 и матрицы 13, то соответственно перемещение корпуса во много раз меньше перемещения поршня 5. Благодаря накопленной кинетической энергии поршня 5 с матрицей 13 и корпуса 1 с шаботом 9 при соударении заготовки 21 с эластичным диском 19 заготовка 21 деформируется и заполняет полость 14 матрицы 13 – осуществляется процесс штамповки (рис. 2.2б). При этом в процессе деформирования заготовки 21 воздух из периферийной части полости матрицы 13 удаляется через каналы 18, а из центральной части полости 14 воздух вытесняется через каналы 17 в полость 16 и давление в этой полости повышается.

После завершения процесса штамповки открывается выпускной клапан 11 и продукты сгорания выпускаются из камеры сгорания 2 и рабочего цилиндра 3. При этом поршень 5 с матрицей 13 под действием сил тяжести опускается в исходное положение, а шабот 9 и корпус 1 усилием амортизаторов 20 также возвращаются в исходные положения. В процессе обратного движения поршня 5 с матрицей 13 сжатый воздух, находящийся в полости 16, выталкивает готовое изделие из полости матрицы 13. После возвращения матрицы 13 в исходное положение готовое изделие снимают и на поверхность матрицы 13 устанавливают новую заготовку. Далее рабочий цикл машины повторяется в той же последовательности.[8]

Список литературы

1. Зеликов В.В. Справочник инженера по отоплению, вентиляции и кондиционированию [Электронный ресурс]/ Зеликов В.В.— Электрон. текстовые данные.— М.: Инфра-Инженерия, 2013.— 624 с.— Режим доступа: http://www.iprbookshop.ru/13551.html.— ЭБС «IPRbooks».
2. Лещинская Л.В. Отопление загородного дома [Электронный ресурс]/ Лещинская Л.В., Малышев А.А.— Электрон. текстовые данные.— М.: Аделант, 2010.— 383 с.— Режим доступа: http://www.iprbookshop.ru/44117.html.— ЭБС «IPRbooks».
3. Минко В.А. Комплексное проектирование установок центрального водяного отопления зданий жилищно-гражданского назначения [Электронный ресурс]: учебное пособие/ Минко В.А., Подпоринов Б.Ф., Семиненко А.С.— Электрон. текстовые данные.— Белгород: Белгородский государственный технологический университет им. В.Г. Шухова, ЭБС АСВ, 2013.— 179 с.— Режим доступа: http://www.iprbookshop.ru/28348.html.— ЭБС «IPRbooks».
4. Отопление и вентиляция жилого здания [Электронный ресурс]: учебное пособие/ В.Ф. Васильев [и др.].— Электрон. текстовые данные.— СПб.: Санкт-Петербургский государственный архитектурно-строительный университет, ЭБС АСВ, 2017.— 97 с.— Режим доступа: http://www.iprbookshop.ru/80754.html.— ЭБС «IPRbooks».
5. Раяк М.Б. Развитие зарубежных и отечественных систем отопления и вентиляции гражданских и производственных зданий [Электронный ресурс]/ Раяк М.Б.— Электрон. текстовые данные.— М.: Новости теплоснабжения, 2007.— 183 с.— Режим доступа: http://www.iprbookshop.ru/4486.html.— ЭБС «IPRbooks».
6. Савельев А.А. Отопление дома. Расчет и монтаж систем [Электронный ресурс]/ Савельев А.А.— Электрон. текстовые данные.— М.: Аделант, 2009.— 119 с.— Режим доступа: http://www.iprbookshop.ru/44116.html.— ЭБС «IPRbooks».
7. Свистунов В.М. Отопление, вентиляция и кондиционирование воздуха объектов агропромышленного комплекса и жилищно-коммунального хозяйства [Электронный ресурс]: учебник для вузов/ Свистунов В.М., Пушняков Н.К.— Электрон. текстовые данные.— СПб.: Политехника, 2016.— 429 с.— Режим доступа: http://www.iprbookshop.ru/58854.html.— ЭБС «IPRbooks».
8. Пат. 188790 Российская Федерация, RU 188790 МПК B21D 26/02. Импульсная машина для обработки давлением листового материала, патент на полезную модель / А.Ю. Боташев, М.К. Байрамуков, Р. А. Байрамуков, Х.Ю. Боташева. Опубл. 23.04.2019 Бюл. № 12.

Байрамуков Р.А. – к.т.н., доцент кафедры «Технологические машины и переработка материалов», melov.mel@mail.ru (Северо-Кавказская государственная академия)

Байрамуков М.К. – инженер ООО «Тепловые сети», bay733@mail.ru.

УДК 629.1
Б-18, Д-64

ПОТЕНЦИАЛЬНЫЕ ВОЗМОЖНОСТИ ПОВЫШЕНИЯ ЭНЕРГОЭФФЕКТИВНОСТИ ЛЕГКОВЫХ АВТОМОБИЛЕЙ-ТАКСИ

Балов Б.В., Данилов С.В., Данилов А.С.
(Северо-Кавказская государственная академия, г. Черкесск)

Энергопотребление автомобильного транспорта составляет более 10% общего объема энергопотребления в России, причем оно имеет максимальный прирост, поэтому для повышения энергоэффективности экономики России является актуальным

повышение энергоэффективности легковых автомобилей-такси, эксплуатируемых в городах.

В качестве показателя энергоэффективности автомобиля в городском цикле предлагается использовать коэффициент энергоэффективности автомобиля равный отношению потребления топлива (в литрах) в городском цикле за время в наряде после модернизации автомобиля $Q_{пм}$ к потреблению топлива до модернизации $Q_{дм}$:

$$К_{ээ} = (1 - Q_{пм} / Q_{дм}) 100 \quad (1)$$

Изменение скорости автомобиля при движении по городскому маршруту, протяжённостью 12 км показано на рис. 1.

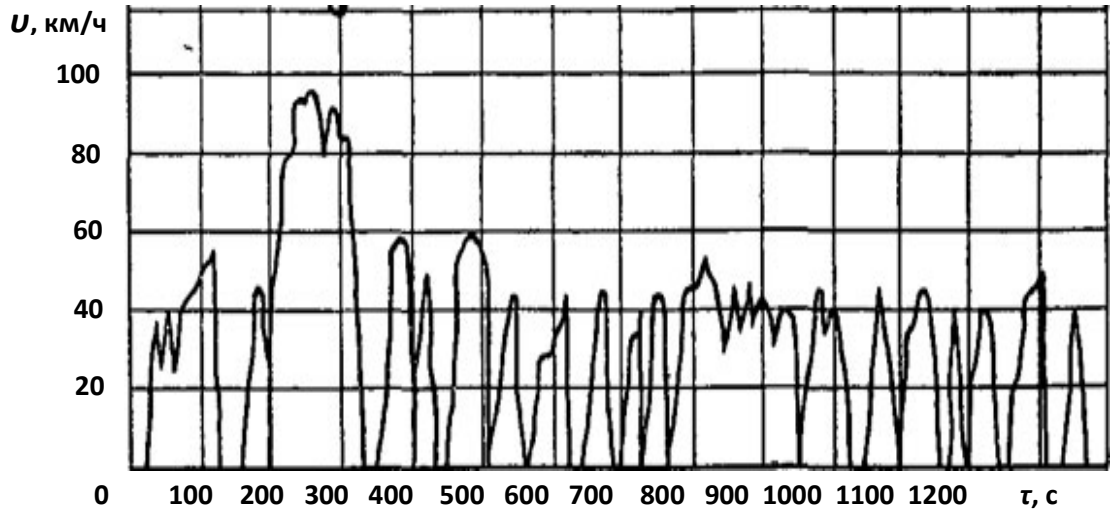

Рис. 1. График изменения скорости *υ* легкового автомобиля за время *τ* движения по городскому маршруту, протяжённостью 12 км

Анализ рис. 1 показывает, что торможение автомобиля для снижения скорости не до нуля происходит значительно реже, чем торможение до полной остановки транспортного средства. Торможение, часто начинается со скорости около 40 км/ч, среднее время между остановками составляет 75 секунд. Интенсивность разгона и торможения, которая определяется углом наклона соответствующих линий от вертикали примерно одинаковая. Процесс движения автомобилей по городским дорогам состоит из большого числа повторяющихся циклов:

– разгон (21 % от полного времени движения автомобиля);

– движение с относительно постоянной скоростью (38 % с учетом торможения для снижения скорости, которое составляет 8,0 %);

– торможение до остановки (21 %);

– простой с работающим двигателем до следующего до начала следующего цикла (20 %).

Двигатель автомобиля работает:

– 21 % от полного времени движения автомобиля в режиме разгона;

– 48 % на холостом ходу (учетом торможения для снижения скорости);

– 31 % движение с относительно постоянной скоростью.

При работе в таком режиме, например, легковой автомобиль-такси за время в наряде 12 часов совершит более 400 остановок и разгонов, а за год – порядка 160 000 таких циклов. Это приводит к снижению энергоэффективности легковых автомобилей - такси, поскольку:

– при разгоне двигатель автомобиля развивает большую мощность и расходует много топлива, он посредством трансмиссии и колес преобразует тепловую энергию топлива в кинетическую энергию автомобиля;

– при торможении происходит обратный процесс, котором кинетическая энергия автомобиля в его тормозах преобразуется в тепловую энергию, которая передается атмосферному воздуху и рассеивается.

Поэтому для повышения энергоэффективности городских автомобилей, особенно автобусов, маршрутных и легковых такси очень актуальна их модернизация путем использования систем рекуперации энергии торможения (РЭТ) [1-9].

Процесс разгона городского автомобиля - такси.

Расход топлива за разгон (в кг) можно определить по выражению:

$$Q_{пол} = A_{пол}\, g_{ср} / 36\ 10^5, \qquad (1)$$

где $A_{пол}$ – полная работа разгона с учетом к.п.д. трансмиссии; $g_{ср}$ – средний удельный расход топлива.

Расчет показал, что расход топлива за один разгон легкового автомобиля массой 1400 кг до скорости 40,0 км/ч, при $g_{ср}$ = 0,3 составляет 0,011 кг топлива. Например, если автомобиль-такси совершает за время в наряде 400 разгонов, и каждый раз разгоняется до 40 км/ч, то с учетом плотности топлива (0,75 кг/л) на разгоны он израсходует около 6,5 литров. Если же он каждый раз будет разгоняться до 60 км/ч, то на разгоны за смену он израсходует около 18,0 литров топлива.

Расход топлива на холостом ходу у прогретого двигателя легкового такси составляет 0,6-0,7 л/ч, холодный двигатель расходует около 1 литра в час. С учетом этого, а также затрат 2 часов на посадку пассажиров и обед за смену (12 часов) на холостую работу двигателя будет израсходовано **около 7** литров топлива.

Для расчета расхода топлива при движении автомобиля с относительно постоянной скоростью используем расход топлива в загородном цикле (рис. 1). Приняв техническую скорость 35 км/ч, получим, что автомобиль-такси проедет с этой скоростью за смену около 100 км и израсходует порядка 5 литров топлива.

Далее определим, сколько топлива может сэкономить установка на городской автомобиль - такси системы рекуперации энергии торможения (РЭТ). Энергетический баланс процесса торможения автомобиля до полной остановки при штатном торможении с постоянным замедлением и качении всех заторможенных колес по ровной горизонтальной поверхности без системы рекуперации энергии торможения (РЭТ) можно представить в следующем виде:

$$W_{TC} = \frac{\delta_{вр} m_a \vartheta_a^2}{2} = \sum A_i \qquad (2)$$

где W_{TC} – полная кинетическая энергия автомобиля, Нм; $\delta_{вр}$ – коэффициент, учитывающий влияние вращающихся масс трансмиссии и колес автобуса (при отключённом двигателе); m_a – масса автомобиля, кг; ϑ_a – скорость автомобиля в момент начала торможения, м/с; $\sum A_i$ – сумма работ различных сил сопротивления движению автомобиля при торможении.

$$\sum_{1}^{i} A_i = A_1 + A_2 + A_3 + A_4 + A_5 + A_6 + A_7, \qquad (3)$$

Здесь A_1 – работа результирующей силы трения в тормозных механизмах автобуса между колодками и дисками или барабанами.

$$A_1 = F_{cp}\ \alpha_r\ \ (1 - \sigma)\, s_\tau\,, \qquad (4)$$

где: F_{cp} – среднее значение результирующей силы трения между колодками и дисками или барабанами; α_r – коэффициент равный отношению среднего радиуса действия силы трения к радиусу колеса; σ – коэффициент скольжения затормаживаемого колеса относительно поверхности дороги.

A_2 – работа силы сопротивления воздуха:

$$A_2 = P_{w\,cp}\ s_\tau\,, \qquad (5)$$

где $P_{w\,cp}$ – средняя величина силы сопротивления воздуха на пути торможения; s_τ – длина тормозного пути.

A_3 – работа сил трения при скольжении затормаживаемых колес относительно дороги:

$$A_3 = m_a\, g\, f_{сц}\ \ \sigma\ s_\tau, \qquad (6)$$

где g – ускорение силы тяжести; $f_{сц}$ – коэффициент сцепления протектора шины с дорогой; σ – коэффициент скольжения затормаживаемого колеса относительно поверхности дороги.

A_4 – работа сил трения в трансмиссии:

$$A_4 = P_{тр}\,(1 - \sigma)\, s_\tau\,, \qquad (7)$$

где $P_{тр}$ – средняя сила трения трансмиссии, приведенная к радиусу колеса;

A_5 – работа сил трения между колесами и дорогой:

$$A_5 = m_a\, g\, f\, s_\tau \qquad (8)$$

Если торможение осуществляется только за счет системы рекуперации энергии торможения (РЭТ) и тормозные механизмы не используются, то работа последних A_1 = 0.

Коэффициент эффективности системы рекуперации энергии торможения (РЭТ) автомобиля по накоплению кинетической энергии можно определить по выражению:

$$К_{эф.н} = W_a\ /\ W_{TC} \cdot 100. \qquad (9)$$

$К_{эф.н}$ показывает сколько процентов от полной кинетической энергии автомобиля в момент начала торможения, накапливается в ПГА системы рекуперации энергии торможения (РЭТ). Расчеты, показали следующее:

– при использовании дешевой шестеренчатой ГМ $К_{эф.н}$ = 60%;

– при использовании аксиальной ГМ, КПД которой выше $К_{эф.н}$ = 80%.

Коэффициент эффективности системы РЭТ автомобиля по возвращению накопленной в ПГА энергии, можно определить по выражению:

$$К_{эф.в} = К_{эф.н} \cdot \eta_Н \cdot \eta_А\,. \qquad (10)$$

$К_{эф.в}$ показывает сколько процентов от полной кинетической энергии автомобиля в момент начала торможения может быть возвращено на преодоление внешних сопротивлений и увеличение кинетической энергии автомобиля при разгоне. Расчеты показали, что при использовании шестеренчатой гидравлической машины с КПД $\eta_Н$ = 0,7 $К_{эф.в}$ = 40,0 %, а при использовании аксиальной ГМ ($\eta_Н$ = 0,9) $К_{эф.в}$ = 68,4 %. При использовании предложенной авторами статьи системы РЭТ с шарико-винтовой передачей [4], имеющей КПД $\eta_Н$ = 0,95 $К_{эф.в}$ = 72.2 %.

Таким образом, установлено, что потенциально возможное повышение энергоэффективности городских автомобилей - такси за счет их модернизации установкой систем рекуперации энергии торможения (РЭТ), заключается в снижении затрат топлива на разгон до 70 %.

Тогда расчеты дают такие результаты:

1) у городских автомобилей - такси, которые разгоняются в среднем до 40 км/ч потенциально возможное повышение энергоэффективности $К_{ээ}$ = 24,0 %;

2) у городских автомобилей - такси, разгоняющихся до скорости порядка 60 км/ч потенциально возможное повышение энергоэффективности $К_{ээ}$ = 42,0 %.

Если систему рекуперации энергии торможения (РЭТ) дополнительно снабдить системой управления, которая будет прекращать подачу топлива в двигатель, когда он переходит на холостой ход, то:

1) у городских автомобилей - такси, которые разгоняются в среднем до 40 км/ч потенциально возможное повышение энергоэффективности $К_{ээ}$ = 62,0 %;

2) у городских автомобилей - такси, разгоняющихся до скорости порядка 60 км/ч потенциально возможное повышение энергоэффективности $К_{ээ}$ = 65,0 %.

Список литературы

1. Рябов, И.М. Системы рекуперации энергии торможения автомобиля на базе гидропневматического аккумулятора / И.М. Рябов, А.М. Ковалев, К.В. Чернышов // Транспортные и транспортно-технологические системы: матер. междунар. науч.-техн. конф. (20 апр. 2011 г.) / ГОУ ВПО "Тюменский гос. нефтегаз. ун-т". – Тюмень, 2011. – С. 232–236.

2. Система рекуперации энергии торможения автомобиля на базе шарико-винтовой передачи и гидропневмоаккумулятора / А.М. Ковалев, Ю.Г. Юсупов, И.М. Рябов, К.В. Чернышов // XVI региональная конференция молодых исследователей Волгоградской области, Волгоград, 8–11 ноября 2011 г.: тез. докл. / ВолгГТУ [и др.]. – Волгоград, 2012. – С. 61–63.

3. Системы рекуперации энергии торможения автомобиля на базе гидропневматического аккумулятора / К.Д. Белоусов, С.Е. Мохов, И.М. Рябов, А.В. Куликов // Тезисы докладов смотра-конкурса научных, конструкторских и технологических работ студентов Волгоградского гос. технического университета, 14–17 мая 2013 г. / ВолгГТУ, Совет СНТО. - Волгоград, 2013. - С. 133-134.

4. Рекуператор Пат. на полезную модель 103516 РФ, МПК В 60 К 6/12, г./ Рябов И.М., Чернышов К.В., Ковалев А.М //ВолгГТУ. – 2011

5. Гулиа Н.В. Накопители энергии. М.: Наука. 1980. 151 с.

6. Гулиа Н.В., Давыдов В.В., Бабин В.А., Лаврентьев А.И. Механическая гибридная силовая установка как кардинальное решение экономических и экологических проблем коммерческого транспорта в мегаполисе. Наука и техника, 2007.

7. Дмитриев Н.В. Повышение производительности и топливной экономичности мобильных агрегатов путем использования рекуператора энергии. Дис. кан. тех. наук. - Рязань, 1990. - 213 с.

8. Мацкерле Ю. Современный экономичный автомобиль / Пер. с чешск. В.Б. Иванова; Под ред. А.Р. Бенедиктова. – М.: Машиностроение, 1987. – 320 с.

9. Пчелин Л.К., Иларионов В.А. Расчет показателей тормозной динамичности автомобиля. // Автомобильная промышленность. – 1976. №1. – С. 19 – 21.

Балов Б.В. – к.с-х.н., доцент кафедры ЭиТСМ (Северо-Кавказская государственная академия)

Данилов С.В. – к.т.н., доцент кафедры ЭиТСМ (Северо-Кавказская государственная академия)

Данилов А.С. - Северо-Кавказская государственная академия

УДК 621.376.9
Б-24, К-61

ВЛИЯНИЕ КВАДРАТУРНОГО ДИСБАЛАНСА НА ПОМЕХОУСТОЙЧИВОСТЬ МОДЕМА СВЯЗИ

Баранина В.Е., Кологривов В.А.
(Томский государственный университет систем управления и радиоэлектроники, г. Томск)

Аннотация. Статья посвящена сравнительному анализу влияния дисбаланса квадратурных составляющих модулятора и демодулятора на работу модели QPSK–модема. Появление дисбаланса обусловлено технологическим разбросом параметров квадратурных модуляторов и демодуляторов по фазе и амплитуде. В качестве основной характеристики рассматривается помехоустойчивость.

Ключевые слова: квадратурный модем связи, модулятор, демодулятор, дисбаланс квадратурных составляющих, фазовая расстройка, квадратурный разбаланс, помехоустойчивость, битовая ошибка.

Введение. Квадратурный модулятор и демодулятор, как устройства балансного типа, имеют особенности, связанные с нестабильностью параметров квадратурных составляющих сигнала – дисбалансом. Таким образом, рассогласование амплитуды и фазы квадратурных составляющих, как в передающей, так в приемной частях, является одним из важнейших факторов, вносящим наибольший вклад в качество работы устройств связи [1, с. 29].

Предпосылки. Исследование дисбаланса квадратурных составляющих проведем на основе модели QPSK- модема. Модельные исследования осуществляются в относительном масштабе времени и частоты. Соблюдаются разумные соотношения между длительностью битов информационного потока, частотой опорного колебания несущей и полосами пропускания фильтров.

Модулятор. Квадратурный модулятор (рис.2) – устройство балансного типа, включающее в себя два перемножителя, на первые входы которых поступают управляющие импульсы $d_k = \cos(\varphi_к)$ и $g_k = \sin(\varphi_к)$ с фазового кодера, а на вторые − подключены генераторы квадратурных колебаний несущей $\cos(w \cdot t)$ и $\sin(w \cdot t)$:

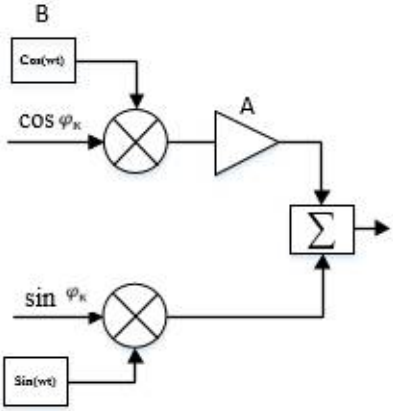

Рисунок 1 – Квадратурный модулятор

Принцип работы квадратурного модулятора можно представить простейшими тригонометрическими соотношениями. Так, на выходах перемножителей имеем:

$$a_k = d_k \cdot \cos(w \cdot t) \text{ и } b_k = g_k \cdot \sin(w \cdot t). \qquad (1)$$

Тогда выходной сигнал модулятора можно представить в виде:

$$U_k = a_k + b_k. \qquad (2)$$

С выхода модулятора сигнал поступает в канал распространения, где к нему

добавляются гауссовские шумы:

$$U_k = a_k + b_k + n_k. \quad (3)$$

Демодулятор. Модель квадратурного демодулятора, реализующего функцию, обратную функции модулятора, представлена на рис. 3:

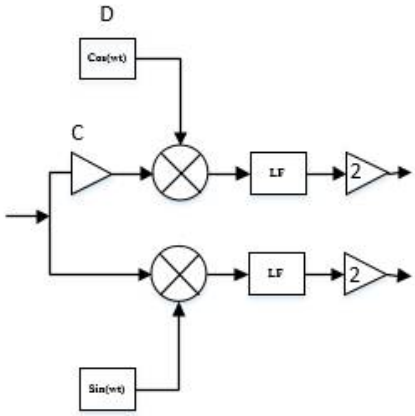

Рисунок 2 – Квадратурный демодулятор

На одни входы умножителей поступает принятый зашумленный в канале распространения модулированный сигнал, имеющий вид согласно (3).

На вторые входы от внутреннего генератора приемника поступают опорные, синхронизированные с точностью до фазы квадратурные колебания несущей. Сигнал на выходе каждого умножителя равен произведению принимаемого модулированного сигнала на соответствующую квадратурную компоненту опорного сигнала:

$$V_{k1} = \langle d_k \cdot \cos(w \cdot t) + g_k \cdot \sin(w \cdot t) + n_k \rangle \cdot \cos(w \cdot t) =$$
$$\frac{d_k}{2} \cdot \langle 1 + \cos(2 \cdot w \cdot t) \rangle + \frac{g_k}{2} \cdot \sin(2 \cdot w \cdot t) + n_k \cdot \cos(w \cdot t). \quad (4)$$

$$V_{k2} = \langle d_k \cdot \cos(w \cdot t) + g_k \cdot \sin(w \cdot t) + n_k \rangle \cdot \sin(w \cdot t) =$$
$$\frac{d_k}{2} \cdot \sin(2 \cdot w \cdot t) + \frac{g_k}{2} \cdot \langle 1 - \cos(2 \cdot w \cdot t) \rangle + n_k \cdot \sin(w \cdot t). \quad (5)$$

Фильтры нижних частот (LF) удаляют из спектра сигнала на выходе умножителей все ВЧ побочные продукты нелинейного преобразования. Масштабирование квадратурных выходных сигналов демодулятора осуществляется подключением блоков усиления на **2**. Тогда, после ФНЧ и усиления на **2** согласно простейшим преобразованиям имеем:

$$V_{k1} \approx d_k = \cos(\varphi_к), \quad (6)$$

$$V_{k2} \approx g_k = \sin(\varphi_к). \quad (7)$$

Внесение дисбаланса. Внесение разбаланса квадратурных составляющих осуществляется установкой в квадратурные каналы блоков передачи (A на рис.2, C на рис.3). Под квадратурным дисбалансом понимается отношение амплитуд квадратурных составляющих, а сам дисбаланс происходит за счет изменения коэффициента передачи по первому каналу.

Фазовый сдвиг реализуется с помощью изменения начального фазового сдвига первого опорного гармонического генератора (B на рис.2, D на рис.3).

Методика оценки помехоустойчивости. Помехоустойчивость оценивается водопадоподобной зависимостью вероятности битовой ошибки P_b от соотношения сигнал/шум. Вероятность битовой ошибки определяется по показаниям детектора ошибок как предел частоты появления ошибок при большом числе испытаний.

Результаты исследования. На рис. 3 приведена зависимость помехоустойчивости QPSK-модема от SNR без влияния фазовой расстройки и квадратурного разбаланса модулятора и демодулятора на работу модема:

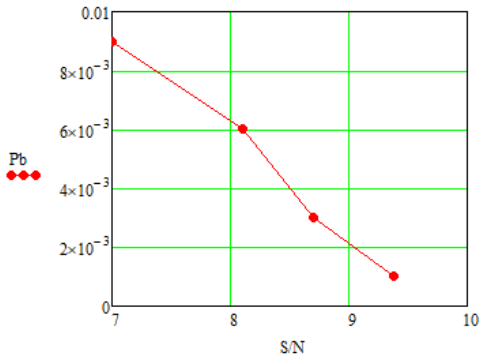

Рисунок 3 − Зависимость помехоустойчивости QPSK-модема от SNR

Так, вероятности битовой ошибки 10^{-3} соответствует отношение сигнал/шум равное 9.38 дБ.

Далее на рис. 4 приведена диаграмма-созвездие при отсутствии дисбаланса квадратурных составляющих модулятора и демодулятора:

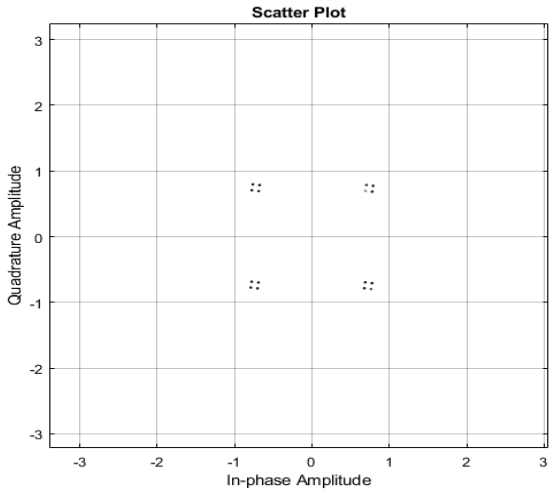

Рисунок 4 − Диаграмма-созвездие сигнала при отсутствии дисбаланса

Затем приводятся результаты исследования влияния фазовой расстройки $\Delta\varphi$ и квадратурного разбаланса ΔA модулятора и демодулятора на помехоустойчивость QPSK-модема. Влияние такого дисбаланса будем отслеживать по изменению числа битовых ошибок на выходе модема.

Внесении фазовой расстройки в передатчике в пределах $\Delta\varphi = \pm 8 \ \ldots \pm 16^{\circ}$ соответствует увеличению числа ошибок от 1 до 5 на 1000 испытаний. При фиксированной вероятности ошибки 10^{-3} это эквивалентно изменению отношения сигнал/шум на 2 дБ. В то время, как внесение данного дисбаланса в тех же пределах в приемной части скажется на помехоустойчивости модема несколько меньше от 1 до 3 числа ошибок на 1000 испытаний, что при фиксированной вероятности ошибки 10^{-3} эквивалентно изменению отношения сигнал/шум на 1.4 дБ.

Однако, в обоих случаях наблюдается уход диаграммы – созвездий (рис.5) на величину равную величине внесенной фазовой расстройки.

При внесении амплитудного разбаланса в модуляторе в пределах $\Delta A = \sqrt{2} \ldots 2$ раз наблюдается увеличение числа ошибок в пределах от 1 до 4 на 1000 испытаний, что эквивалентно изменению отношения сигнал/шум на 2.3 дБ. В демодуляторе внесение такого же разбаланса никак не сказывается на работе устройства модема в целом.

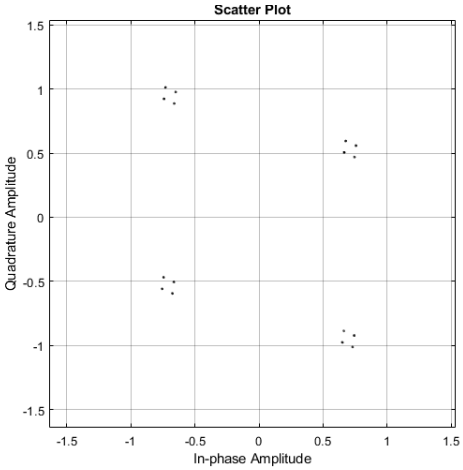

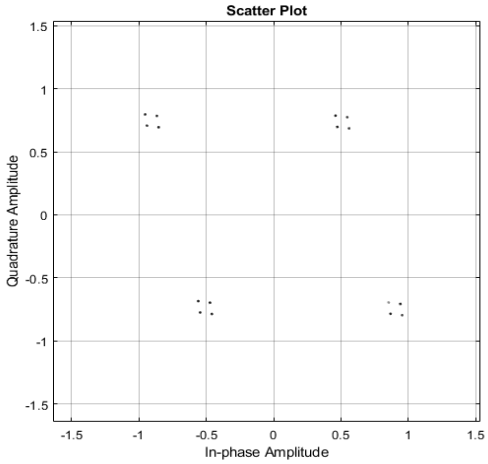

а) в модуляторе б) вдемодуляторе

Рисунок 5 − Диаграмма-созвездие сигнала при внесении дисбаланса

Таким образом, внесение фазовой расстройки и амплитудного разбаланса в передающей части сказывается на помехоустойчивости модема в большей степени, чем внесение того же дисбаланса в приемной части.

Выводы. С помощью модельного эксперимента установлены границы влияния дисбаланса квадратурных составляющих модулятора и демодулятора на помехоустойчивость QPSK–модема.

В целом результаты модельных исследований показали адекватность физических представлений о процессах дисбаланса. Так, при приеме и передаче радиосигналов в современных системах связи, амплитудного и фазового рассогласований в квадратурном модуляторе и демодуляторе приводит к искажению сигнала, что необходимо учитывать при разработке модемов связи.

Результаты модельных исследований могут быть использованы при настройке модемов и поиске схем коррекции возникающего дисбаланса.

Список литературы

1. Голуб В. Квадратурные модуляторы и демодуляторы в системах радиосвязи// Электроника: наука, технология, бизнес. – 2003, №3.– С. 28-32.

2. Абраменко А.Ю. Компенсация дисбаланса квадратурного модулятора // Доклады ТУСУР. – 2011, № 2 (24).– С. 21-24.

3. Абраменко А.Ю. Влияние дисбаланса квадратурных составляющих на качество сигнала в беспроводных передатчиках / А.Ю. Абраменко, Д.С. Данилов, С.А. Подлиннов // Всероссийская научно-техническая конференция «Научная сессия ТУСУР-2013». – 2013, Ч.1.– С. 26-29.

4. Абраменко А.Ю. Метод коррекции дисбаланса квадратурных составляющихв передающем устройстве / А.Ю. Абраменко, Г.Г. Гошин // Доклады ТУСУР. – 2014, № 3 (33).– С. 5-10.

5. Галкин В.А. Цифровая мобильная связь: Учебное пособие для вузов. − М.: Горячая линия−Телеком, 2007. – 432 с.

Баранина В. Е. – студент. candyvit98@gmail.com (Томский государственный университет систем управления и радиоэлектроники)

Кологривов В.А. – научный руководитель, доцент, mrc@main.tusur.ru (Томский государственный университет систем управления и радиоэлектроники)

УДК 656
Б-54

СОВРЕМЕННОЕ СОСТОЯНИЕ ФУНКЦИОНИРОВАНИЯ АВТОТРАНСПОРТНЫХ ПРЕДПРИЯТИЙ

Бетуганова М.Б., Бетуганова А.А.
(Северо-Кавказская государственная академия, г. Черкесск)

В настоящее время все малые предприятия, в том числе автотранспортные, работают в условиях жесткой конкуренции. Ведь транспорт - это не просто отрасль, перемещающая грузы и людей, а прежде всего межотраслевая система, преобразующая условия жизни и работы. Устойчивое развитие транспорта является гарантией единства экономического пространства, свободного перемещения товаров и услуг, свободы конкуренции и экономической деятельности, обеспечения целостности и национальной безопасности России, улучшения условий жизни и уровня жизни населения.

Автомобильный транспорт является одной из важнейших отраслей экономики страны. На долю автомобильного транспорта приходится около двух третей от общего объема грузовых перевозок в стране. В современных условиях дальнейшее развитие экономики немыслимо без отлаженной транспортной поддержки промышленности, строительства, сельского хозяйства и др. Наряду с другими видами транспорта, автомобильный транспорт обеспечивает рациональное производство и оборот промышленной и сельскохозяйственной продукции, удовлетворяя транспортные потребности населения.

В России существовали значительные ограничения экономического роста, вызванные недостаточным развитием транспортной системы. Современные пакетные и качественные транспортные свойства, особенно в инфраструктурном секторе инновационных, качественных услуг, удовлетворяющих спрос на транспорт и логистику, в том числе не способны в полной мере и эффективно решать задачи растущей экономики.

Высокий уровень транспортного обслуживания определяется скоростью, своевременностью, предсказуемостью, ритмичностью, безопасностью и экологичностью функционирования транспортной системы.

Основная задача транспортных предприятий - своевременно и качественно осуществлять грузоперевозки, опираясь на имеющиеся ресурсы в условиях постоянно меняющейся внешней и внутренней среды.

Скорость транспортного сообщения влияет на эффективность экономических связей и мобильность населения. Увеличение скорости доставки грузов и пассажиров дает ощутимый экономический и социальный эффект. Она выражается в перевозке грузов, в высвобождении оборотных средств предприятий, а в перевозке пассажиров - в высвобождении времени людей, которое может быть использовано для других целей.

В любое время, бизнес автотранспортного предприятия должен работать эффективно. Для этого требуется специальная методология управления, учитывающая опыт фирмы.

Опрос автотранспортных предприятий показывает, что использование автопарка находится на низком уровне. Особенно плохо используются дорогие транспортные средства, а также большегрузные автомобили и автопоезда.

В связи с повышением транспортных тарифов в последние годы появились некоторые ограничения на транспортно-экономические отношения. Из-за высокой транспортной составляющей конкурентоспособность отечественной продукции снижается не только на внешнем, но и на внутреннем рынке. Ослабление связей между регионами Российской Федерации подрывает единство, снижает экономическую безопасность страны.

Географическая и технологическая доступность транспортных услуг определяет возможности регионального развития экономики и социального пространства. Доступность и объем транспортных услуг определяют полноту осуществления экономических связей внутри и за пределами страны, а также вероятность перемещения всех слоев населения для удовлетворения производственных и социальных потребностей.

Плохое использование флота приводит к увеличению транспортных расходов и, следовательно, к повышению транспортных тарифов.

Более дешевый и быстрый транспорт на основных видах транспорта позволит сблизить отдаленные регионы страны, повысить качество жизни и деловую активность населения, укрепить территориальное единство страны, создать более благоприятные условия для реализации потенциальных экономических и социальных возможностей каждого российского региона.

Повышение эффективности и качества услуг, предоставляемых автомобильным бизнесом, не может решаться простым увеличением транспортного парка. В условиях жесткой конкуренции, необходимо искать новые подходы к организации перевозок:

- поиск новых клиентов;
- более тщательный подбор экипажа;
- постоянное обеспечение высокого качества горюче-смазочных материалов и запасных частей;
- снизить эксплуатационные расходы и придать автомобильному транспорту более высокие потребительские качества.

Проезжая часть перегружена, потому что дорожная сеть также используется транспортными средствами, которые находятся в личном пользовании граждан - увеличение перевозок значительно опережает увеличение транспортной инфраструктуры.

Продолжающееся увеличение количества легковых автомобилей в личном пользовании граждан сказывается на сокращении объема работ, выполняемых пассажирским транспортом общего пользования.

Автомобильный парк на территории Российской Федерации по состоянию на 1 января 2019 года составил 51,8 млн. единиц. 84% от этого числа приходится на легковые автомобили, что соответствует 43,5 млн. экземпляров. Парк легкой коммерческой техники составляет чуть более 4,1 млн. машин, что соответствует доле в 8%. В стране зарегистрировано около 3,8 млн. единиц грузовых автомобилей (доля - более 7%). Около 1% российского автопарка занимают автобусы, при этом в России их чуть более 0,4 млн. единиц. [6]

Автомобильный транспорт - наиболее ориентированный вид транспорта: организация работы с «колес», обеспечение безопасности, доставка грузов от двери до двери, мобильность, скорость, гибкость, надежность. В настоящее время не существует адекватной замены при перевозке на короткие расстояния.

Автотранспортные компании, специализирующиеся на недобросовестной конкуренции и прогрессивных демпинговых процессах, находятся в сложном финансовом положении. Использование информации об услугах, предлагаемых через средства массовой информации и стационарную рекламу, в маркетинговой деятельности неэффективно. Этот резерв конкуренции практически исчерпан.

Формировании кольца необходимых заказов, предоставление пакета услуг другими способами: возможно сочетание грузовых и пассажирских перевозок потенциального клиента, в новых планах обучение и развитие с целью установления новых контактов с потенциальными разработчиками и будущими владельцами, расширение сервиса, оперативного планирования, оптимального использования ресурсов путем определения оптимального способа работы, времени, порядка использования, максимальной грузоподъемности. [1]

Специфика автомобильного транспорта подтверждает, что в этой сфере не могут быть механически расширены налоговые режимы, призванные стимулировать рост производства в других отраслях экономики. Фактические операционные и финансовые последствия грузовых автомобильных перевозок, в отличие от основной хозяйственной деятельности, сегодня практически не поддаются фактическому учету и контролю со стороны административных и налоговых органов.[5] Поэтому в сфере автомобильного транспорта налоговые режимы, ориентированные строго на объективный учет коммерческих результатов, на практике носят преимущественно формальный характер, а их эффективность зависит, прежде всего, от деловой репутации налогоплательщика.

В связи с возросшей автомобилизацией возникли проблемы устойчивости и безопасности городских транспортных систем.

Роль транспорта в социально-экономическом развитии страны определяется рядом объемных, стоимостных и качественных характеристик уровня транспортного обслуживания.

До сих пор не завершено формирование опорной сети федеральных автомобильных дорог, связывающих все регионы России.

Правовое регулирование в сфере автомобильного транспорта не приводит к условиям рыночных отношений, которые приводят и способствуют той ситуации, которую мы наблюдаем в сфере перевозок пассажиров и грузов.

Поэтому важным моментом на данном этапе является принятие транспортной стратегии Российской Федерации до 2030 года, когда будут определены основные цели и задачи, которые необходимо решить в этот период. [1]

Опыт разработки и реализации стратегических документов и инициатив в области развития транспорта за рубежом был учтен при формировании приоритетных направлений развития транспортной системы России.

Реализация транспортной стратегии Российской Федерации до 2030 года также сопряжена с рисками, которые могут помешать достижению запланированных результатов. Эти риски включают макроэкономические, геополитические, операционные, социальные, техногенные и экологические риски. Система рисков для логистической системы данного объекта создается под влиянием системы индивидуальных факторов риска. [1]

Учитывая быстро меняющийся спрос на транспортные услуги предприятия, при принятии управленческих решений необходимо постоянно использовать методы краткосрочного прогнозирования. Качественные методы оценки включают интуитивный метод, основанный на статистической обработке экспертных заключений.

Несмотря на принятые в последние годы меры в области инноваций, технологическое развитие остается недостаточно высоким.

Важное значение для повышения конкурентоспособности транспортных предприятий имеют меры государственной поддержки, направленные на создание стабильного внутреннего рынка транспортных средств и оборудования.

Список литературы

1. Распоряжение Правительства РФ от 22.11.2008 N 1734-р (ред. от 12.05.2018) «О Транспортной стратегии Российской Федерации».

2. Александров, В.А. Автотранспортные средства: Учебное пособие / В.А. Александров, Н.Р. Шоль. - СПб.: Лань П, 2016. – 336 с.

3. Бычков, В. Экономика автотранспортного предприятия: Учебник / В. Бычков. - М.: ИНФРА-М, 2013. – 384 с.

4. Волгин, В.В. Автотранспортное предприятие: справочник кадровика / В.В. Волгин. - М.: Дашков и К, 2016 - 728 с.

5. Пантелеев, А.С. Автотранспорт на предприятии: учет и налогообложение / А.С. Пантелеев, А.Л. Звездин. - М.: Омега-Л, 2010. - 134 с/

6. Аналитическое агентство «Автостат». // Новости / Российский парк автомобилей превысил 52 млн единиц. URL:https://www.autostat.ru/news/40983/ (Дата обращения: 26.10.2019).

Бетуганова М.Б. – к.п.н., доцент кафедры «Технологические машины и переработка материалов», marida7207@mail.ru (Северо-Кавказская государственная академия)

Бетуганова А.А. – обучающаяся 3 курса направления подготовки 38.03.01 Экономика направленность (профиль) «Бухгалтерский учет, анализ и аудит», betuganova_ariza@mail.ru (Северо-Кавказская государственная академия)

УДК 62.69
Б-86

РАЗРАБОТКА ТЕПЛОВОГО НАСОСА ДЛЯ ОБОГРЕВА ЖИЛЫХ ПОМЕЩЕНИЙ ПРИМЕНИТЕЛЬНО К УСЛОВИЯМ СЕВЕРНОГО КАВКАЗА

Боташев А.Ю., Борсова Д.М.
(Северо-Кавказская государственная академия, г. Черкесск)

На территории Северного Кавказа, особенно в горных его районах имеется множество сел, к которым не подведен природный газ. На этой территории уголь не добывается, поэтому уголь имеет чрезмерно высокую цену. Практически во всех селах имеется электричество, однако обогрев жилья электрическим током чрезмерно дорог. Поэтому в этих селах обогрев жилья производится дровами. Это обуславливает вырубку деревьев и постепенное истощение лесных массивов, что пагубно влияет на экологию горных территорий. Одним из путей снижения энергетических затрат на обогрев жилья является применение тепловых насосов.

Климат Северного Кавказа мягкий, зимой температура ночью редко снижается ниже -15ºС. Среднесуточная температура чаще всего находится в пределах -2…+7ºС. В этих условиях обогрев жилья при помощи теплового насоса вполне приемлем.

В некоторых странах Европы тепловые насосы используются для обогрева жилья. Однако, использование их в селах Северном Кавказе не рентабельно ввиду их дороговизны, а также из-за отсутствия в этих селах больших электрических мощностей. Тепловые насосы эффективны при наличии дешевого источника тепла. В данном случае таким источником могут служить только дрова, так как в указанных селах других источников тепла нет.

Целью данной работы является разработка схемы теплового насоса, предназначенного для обогрева жилых помещений применительно к условиям Северного Кавказа.

Известно, что в парокомпрессионных холодильных машинах количество теплоты, отбираемой хладагентом от охлаждаемого помещения, значительно превышает энергию, затрачиваемую на работу компрессора, обеспечивающего циркуляцию хладагента [1, 2]. Следовательно, затрачивая определенное количество энергии, можно передать значительно большее количество энергии от холодного источника теплоты к горячему источнику теплоты. Это реализуется в тепловых насосах [3-5], используемых, в частности, и для обогрева жилья.

На рисунке 1 представлена типовая схема теплового насоса [4], включающего в себя испаритель 1, компрессор 2, конденсатор 3, регулирующий вентиль 4. Рабочим телом теплового насоса служит хладагент, например, фреон. К испарителю 1 подводится низко потенциальный источник теплоты, например, термальная вода или речная вода. Благодаря этой теплоте, в испарителе 1 происходит кипение хладагента. Компрессор 2 высасывает пары хладагента из испарителя 1 и сжимает их, в результате чего температура хладагента существенно повышается. Нагретый хладагент в конденсаторе 3 охлаждается водой и превращается в жидкое состояние. Нагретая в конденсаторе 3 вода направляется на обогрев жилья. Жидкий хладагент из конденсатора 3 поступает к регулирующему вентилю 4. При прохождении через этот вентиль происходит резкое падение давления хладагента, сопровождающее снижением его температуры. Поэтому в испаритель 1 хладагент поступает с температурой ниже температуры воды, обогревающей испаритель. Далее рабочий цикл теплового насоса повторяется.

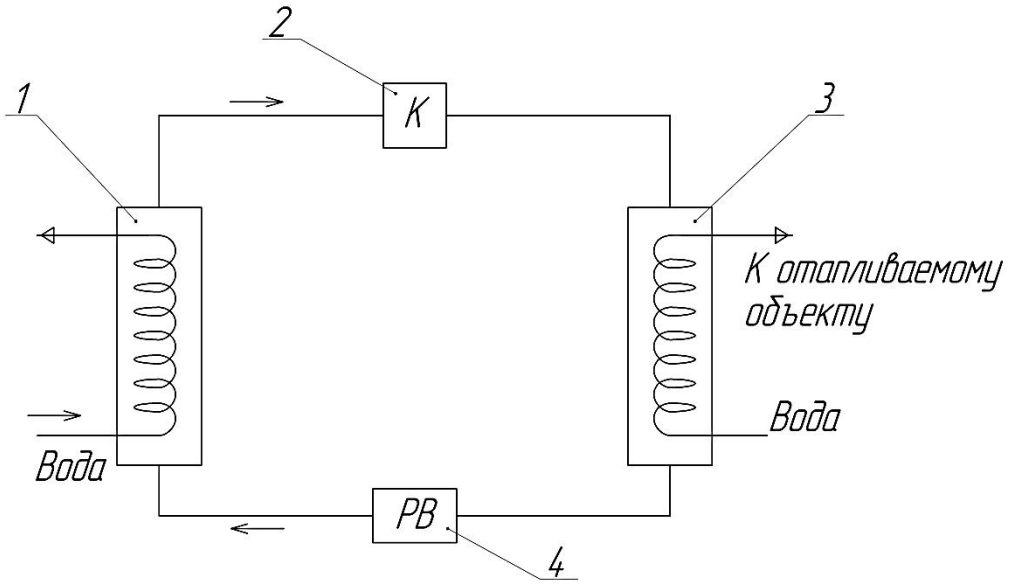

Рис.1. Схема теплового насоса: 1 – испаритель, 2 – компрессор, 3 – конденсатор, 4 – регулирующий вентиль

Данная схема теплового насоса обеспечивает, обогрев жилья в районах с умеренным климатом. Количество теплоты, передаваемой теплоносителю в конденсаторе, в несколько раз превышает энергию, затрачиваемую на работу компрессора. Поэтому обогрев жилых помещений при помощи тепловых насосов по экономичности сопоставим с обогревом при помощи котлов, работающих на газе. Тем н менее, для обеспечения функционирования компрессора затрачивается значительное количество электрической энергии. Поэтому данная схема теплового насоса не приемлема для многих сел, в частности для горных сел, где электрическая сеть имеет сравнительно небольшую мощность. Для обогрева жилья в таких местах могут быть использованы абсорбционные тепловые насосы.

На рисунке 2 представлена схема абсорбционного теплового насоса, включающая в себя испаритель 1, абсорбер 2, регулирующие вентили 3 и 7, генератор 4, конденсатор 5 и насос 6. В качестве хладагента используется водно-аммиачный раствор, абсорбентом служит вода. К испарителю 1 подводится низко потенциальный источник теплоты: речная вод или вода, подаваемая из колодца, либо термальная вода при ее наличии. Благодаря теплоте этого источника в испарителе 1 жидкий аммиак испаряется. Пары аммиака из испарителя 1 поглощаются водой, находящейся в абсорбере 2, который охлаждается холодной водой. В результате этого в абсорбере 2

образуется водно-аммиачный раствор, который насосом 6 подается в генератор 4, нагреваемый горячим теплоносителем, в частности дымовыми газами или горячей водой, подаваемыми из топочного котла, который на рис. 2 не показан. В генераторе 4 водно-аммиачный раствор нагревается, и из него выделяются пары аммиака, которые затем поступают в конденсатор 5 и конденсируются. Далее жидкий аммиак поступает к регулирующему вентилю 7. При прохождении через вентиль 7 давление аммиака резко падает, что сопровождается уменьшением его температуры. Благодаря этому в испаритель 1 аммиак поступает при низкой температуре. Далее рабочий цикл теплового насоса повторяется. При давлении 2,5…3,0 МПа температура конденсации аммиака составляет 65…75°С. Это позволяет нагреть воду, охлаждаемую конденсатором 5 до 55…60°С, что вполне достаточно для отопления одноэтажных и двухэтажных домов объемом 200…250м^3.

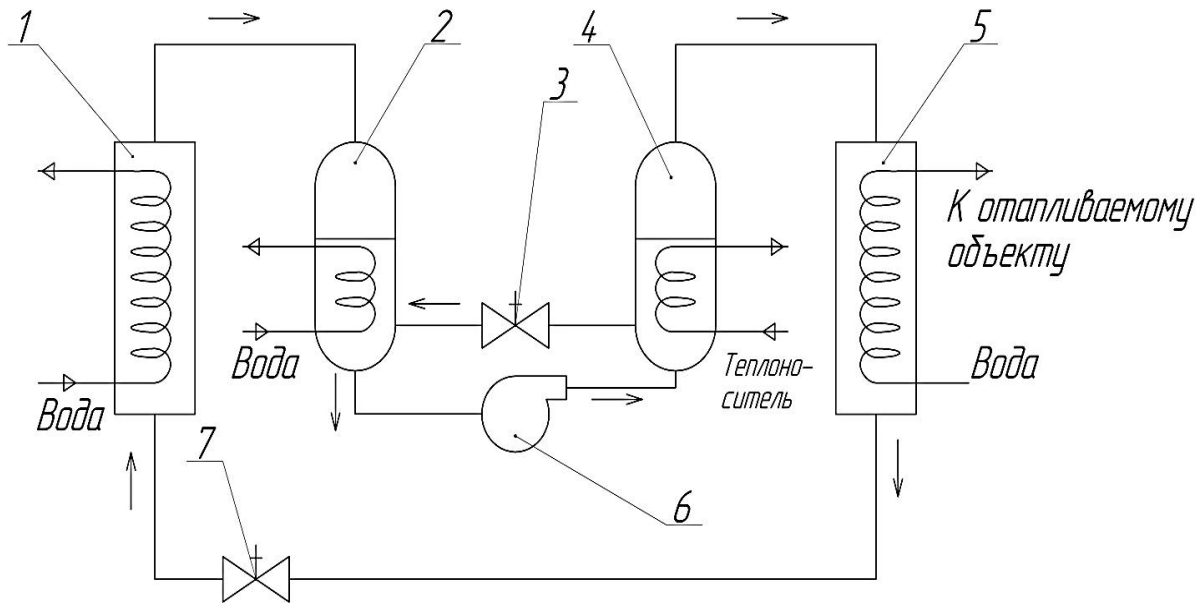

Рис. 2. Схема абсорбционного теплового насоса: 1 – испаритель; 2 – абсорбер; 3,7 – регулирующие вентили; 4 – генератор; 5 – конденсатор; 6 - насос

Для обеспечения работы насоса не требуется больших затрат электрической энергии. Количество теплоты, выделяющейся в конденсаторе 5, во много раз больше количества теплоты, подводимой в генераторе 4. Это дает возможность значительно уменьшить расход топлива на отопление жилья.

Список литературы

1. Шавра В.М. Основы холодильной техники и технологий -М; ДеЛи принт, 2004. – 272 с.

2. Ерофеев В.Л., Семенов П.Д., Пряхин А.С. Теплотехника. Учебник для вузов /Под ред. д-ра техн. наук, проф. В.Д. Ерофеева. –М.: ИКЦ «Академ книга», 2008. – 488с.

3. Теплотехника: учебник для вузов / А.П.Баскаков, Б.В. Берг и др.; Под ред. А.П. Баскакова. –М.: Энергоиздат, 1982. – 264с.

4. Локалов Г.А. Осевые и центробежные насосы тепловых электрических станций [Электронный ресурс]: учебное пособие/ Локалов Г.А., Марковский В.М.—

Электрон. текстовые данные. — Екатеринбург: Уральский федеральный университет, ЭБС АСВ, 2016. — 140 с.— Режим доступа: http://www.iprbookshop.ru/69653.html. — ЭБС «IPRbooks»

5. Минко В.А. Комплексное проектирование установок центрального водяного отопления зданий жилищно-гражданского назначения [Электронный ресурс]: учебное пособие/ Минко В.А., Подпоринов Б.Ф., Семиненко А.С.— Электрон. текстовые данные. — Белгород: Белгородский государственный технологический университет им. В.Г. Шухова, ЭБС АСВ, 2013. — 179 с.— Режим доступа: http://www.iprbookshop.ru/28348.html. — ЭБС «IPRbooks»

Боташев А.Ю. – д.т.н., профессор, botashev11@mail.ru (Северо-Кавказская государственная академия)

Борсова Д. М. – обучающаяся (Северо-Кавказская государственная академия)

УДК 62.69
Б-86

РАЗРАБОТКА АВТОНОМНОЙ ЭНЕРГЕТИЧЕСКОЙ УСТАНОВКИ, РАБОТАЮЩЕЙ НА ДРЕВЕСНЫХ ОТХОДАХ

Боташев А.Ю., Чомаев А.С.-Х.
(Северо-Кавказская государственная академия, г. Черкесск)

В настоящее время в связи с постепенным истощением запасов традиционных видов топлива, в частности нефти и газа, становится весьма актуальным поиск альтернативных видов топлив. В этом отношении очень перспективным является разработка технологий производства высококалорийного топлива из отходов древесины. Количество отходов, создающихся ежегодно, как побочный продукт древесины, очень много. В частности, в России ежегодно производится рубка более 100 миллионов кубометров деловой древесины [1]. Образующиеся при этом отходы в виде вершин, сучьев, веток, коры составляют около 40% от произведенной продукции. В настоящее время эти отходы используются очень неэффективно, либо вообще не используются. Переработка их в высокаллорийное топливо обеспечит значительный экономический эффект. При этом очень важно и то, что производство такого топлива и само топливо экологически безвредно.

В течение последних 20-25 лет рядом зарубежных фирм созданы новые технологии переработки древесных отходов для получения высококалорийного топлива в виде брикетов и гранул [2, 3]. Изготовление брикетов осуществляется на специализированных прессах. Измельченные сухие отходы древесины (опилок, щепы, обрезков, коры, фанеры, реек, горбыля) подвергают прессованию под высоким давлением без использования вяжущих веществ. Влажность брикетируемого материала не должна превышать 15% (по массе). В процессе брикетирования под действием высокого давления и тепла из древесины высвобождается лигнин, который действует в качестве вяжущего вещества. Благодаря этому получается плотный и прочный брикет. Древесные брикеты производят, используя специализированные прессы.

Древесные гранулы или пеллеты – это также продукт переработки древесных отходов посредством прессования измельченного сырья без дополнительных связующих материалов в экологически безопасное топливо [4]. Гранулы имеют цилиндрическую форму, диаметр составляет 6…8 мм, а длина находится в пределах 5…60мм. Гранулы получают путем продавливания сильно измельченной древесной

массы через отверстия в матрице (фильеры). При этом древесная масса прессуется и приобретает необходимые геометрические размеры и плотность. Производство древесных гранул осуществляется с помощью пеллет-прессов, выпускаемых зарубежными фирмами. Производительность их составляет 250…350 кг пеллет в час.

Технология производства древесных брикетов и гранул достаточно сложна и энергоемка. Используемое оборудование имеет высокую стоимость, порядка 30000…80000 евро в зависимости от производительности. По этим причинам, а также из-за сложности хранения и транспортировки брикетов и пеллет объем их производства сравнительно невелико. Поэтому значительная часть опилок и других древесных отходов практически не используется.

Древесные отходы в полном объёме могут быть использованы непосредственно в местах их производства, т.е. на деревообрабатывающих предприятиях, путем их сжигания и выработки электрической энергии. Оборудование деревообрабатывающих предприятий работает на электрической энергии. Энергия, выделяющаяся при сжигании древесных отходов, вполне достаточна для выработки электрической энергии, обеспечивающей работу деревообрабатывающего предприятия. Это позволит существенно снизить себестоимость продукции деревообрабатывающих предприятий.

Схема предлагаемой энергетической установки представлена на рис. 1. Установка включает в себя камеру сгорания КС, газовую турбину Т, электрогенератор Г, компрессор К, эжектор Э и бункер Б с древесными опилками.

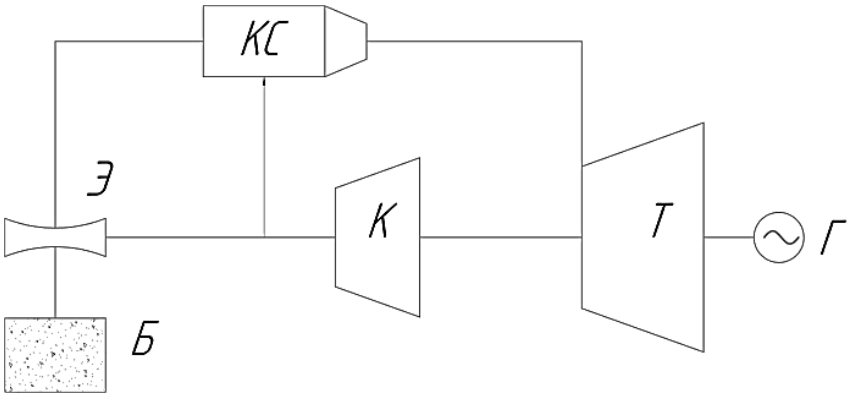

Рис. 1. Принципиальная схема энергетической установки

Компрессор К сжимает воздух, засасывая его из атмосферы. Сжатый воздух от компрессора подается в камеру сгорания КС. Часть сжатого воздуха подается также в эжектор Э. Поток воздуха в эжекторе ускоряется, при этом давление его падает. Благодаря этому из бункера Б опилки засасываются в эжектор. Из эжектора воздушно-опилочный поток поступает в камеру сгорания КС. Этот поток в камере сгорания, смешиваясь с основным потоком воздуха, образует топливную смесь. При сгорании топливной смеси образуется высокотемпературной газовой поток, который ускоряясь поступает в турбину Т. Под действием газового потока турбина вращается и приводит во вращение ротор электрогенератора Г, что обеспечивает выработку электрической энергии. Часть мощности турбины отбирается для привода компрессора.

Компоновочная схема энергетической установки представлена на рис. 2. Турбина 2 непосредственно соединена с камерой сгорания 1. Электрогенератор 4 установлен непосредственно на валу турбины 2.

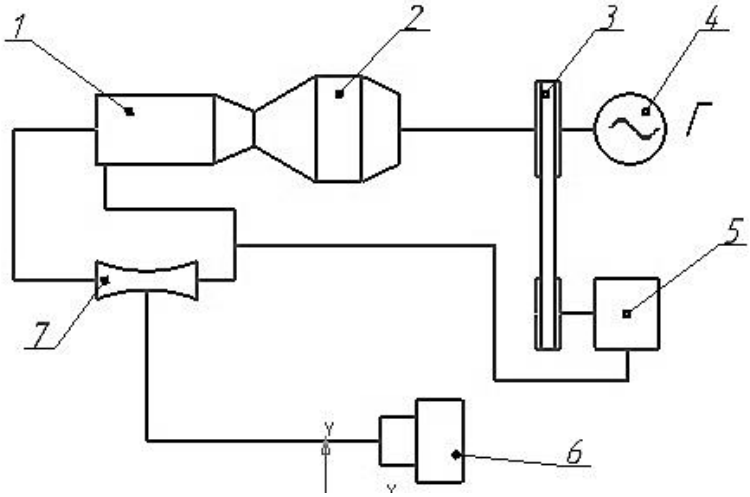

Рис. 2. Компоновочная схема энергетической установки

Отбор мощности для привода компрессора 5 осуществляется от вала турбины 2 при помощи ременной передачи 3. Часть сжатого воздуха от компрессора 5 поступает в камеру сгорания через эжектор 7, увлекая с собой опилки из бункера 6. Другая часть сжатого воздуха непосредственно подается в камеру сгорания.

Схема камеры сгорания представлена на рис. 3. Камера сгорания содержит корпус 1, имеющий форму цилиндра, сочлененного с конусом. В корпусе 1 установлены штуцеры 2 и 3 для подачи воздуха, форсунка 4 для подачи воздушно-опилочной смеси, свеча зажигания 5 и штуцер 6 для подачи горючего газа. Подачи горючего газа, например, пропан-бутана, и воздуха через штуцер 3 производится только при запуске камеры сгорания. Образующаяся в камере сгорания газовоздушная топливная смесь поджигается при помощи свечи 5. Через небольшой промежуток времени в камеру сгорания через форсунку 4 подаётся воздушно-опилочная смесь. Форсунка 4 обеспечивает распил опилок в форме конуса. Одновременно через штуцер 2 в камеру сгорания поступает поток воздуха. Штуцер 2 расположен тангенциально к внутренней поверхности камеры сгорания. Благодаря этому поступающий через него поток образует в камере сгорания вихрь, что обеспечивает хорошие смесеобразование топлива и полноту его сгорания. После достижения стабильного горения опилок подача горючего газа и воздуха через штуцер 3 прекращается.

По длине камеры сгорания по мере сгорания опилок температуры непрерывно увеличивается, в результате чего скорость газового потока также повышается. К концу цилиндрической части камеры процесс горения опилок завершается. В конической части камеры сгорания происходит окончательное формирование высокоскоростного газового потока, который направляется в турбину.

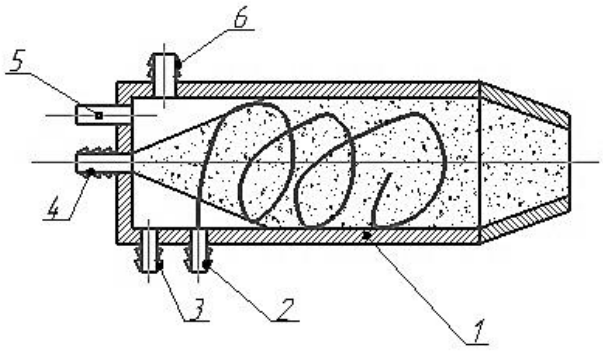

Рис. 3. Схема камеры сгорания

Предлагаемая энергетическая установка может быть использована на любом деревообрабатывающем предприятии. Это позволит эффективно использовать все виды древесных отходов. Кору, обрез и другие виды древесных отходов путем измельчения на дробилках также можно использовать на данной установке. Применение данной установки позволит значительно уменьшить затраты деревообрабатывающих предприятий на электрическую энергию, что обеспечит существенное снижение себестоимости их продукции.

Список литературы

1. Рыкунин С. Н., Тюкина Ю. П., Шалаев В. С. Технология лесопильно-деревообрабатывающих производств: Учебное пособие. - М.: МГУЛ (Московский государственный университет леса), 2005. - 225 с.

2. Гомонай М. В. Производство топливных брикетов. Древесное сырье, оборудование, технологии, режимы работы: Монография. - М.: МГУЛ (Московский государственный университет леса), 2006. -68 с.

3. Оборудование для брикетирования древесных отходов. Интернет-ресурс: сайт компании ЭЛО www.elo.ru .

4. Технология производства топливных гранул из древесины и лузги семян. Интернет-ресурс: сайт компании «Отходофф.нет» www.othodoff.net.

Боташев А.Ю. – д.т.н., профессор, botashev11@mail.ru (Северо-Кавказская государственная академия)

Чомаев А.С.-Х. – обучающийся (Северо-Кавказская государственная академия)

УДК 62.69
Б-86

АНАЛИЗ ХЛЕБОПЕКАРНОГО ОБОРУДОВАНИЯ МАЛОЙ МОЩНОСТИ

Боташева Х.Ю., Лепшокова С.Ю.
(Северо-Кавказская государственная академия, г. Черкесск)

В настоящее время значительная часть хлебобулочной продукции производится на малых хлебопекарных предприятиях, что позволяет оперативно регулировать ассортимент хлебобулочных изделий по спросу потребителей. Для производства хлебобулочных изделий имеется большое разнообразие хлебопекарного оборудования, но на малых предприятиях в основном применяется хлебопекарные оборудование малой мощности, то есть имеющее сравнительно невысокую производительность. Для снижения себестоимость производства хлебобулочных изделий без снижения их качества большое значение имеет правильный выбор хлебопекарного оборудования.

Целью данной работы является определение видов хлебопекарного оборудования наиболее приемлемых для использования на малых хлебопекарных предприятиях. Для ее достижения поставлены следующие задача: сравнительный анализ существующих видов хлеборобного оборудования и выработка рекомендаций по выбору хлебопекарного оборудования для малых предприятий

При выборе хлебопекарного оборудования в первую очередь необходимо учитывать производительность оборудования, его стоимость и расход энергии на производимую продукции. Именно от этих параметров существенно зависит срок окупаемости оборудования. При одной и той же производительности различные виды хлебопекарного оборудования могут отличаться по стоимости и по расходу энергии. Поэтому целесообразно рассматривать соотношения производительности и стоимости оборудования, а также соотношение производительности и потребляемой мощности

оборудования. В этой связи для анализа эффективности хлебопекарного оборудования введем следующие параметры:

$$П_Р = \frac{Пс}{S}, \qquad П_М = \frac{Пс}{N},$$

где Пс – производительность за смену, кг;

S – стоимость, тыс. рублей;

N – потребляемая электрическая или тепловая мощность, кВт;

$П_р$ – сменная производительность в расчета на 1000 руб. стоимости оборудования, тыс.руб;

$П_м$ – сменная производительность в расчете на 1кВт потребляемой мощности.

В табл. 1 представлены характеристики хлебопекарных печей, широко применяемых на малых предприятиях, производящих хлебобулочную продукцию. Производительность печей за одну выпечку приведена отдельно по формовому хлебу и батоном. Эти данные взяты из опубликованных прейскурантов производителей [1]. При выпечке формового хлеба длительность процесса выпечки достигает до 40…45 минут. Поэтому с учетом времени загрузки печи тестовыми заготовками и выгрузки готовой продукции длительность одной выпечки принята равной одному часу. При расчете производительности за смену длительность смены прия равной 8 часам, а масса формового хлеба – 0,6 кг.

Из данных табл.1 следует, что для отечественных печей сменная производительность по формовому хлебу в расчёте на тысячу рублей стоимости печи $П_р$=0.56…0,97 кг/т. руб., при этом сменная производительность в расчете на 1кВт потребляемой мощности $П_м$ = 8,6…14,9 кг/кВт. Лучшие показатели имеют ротационная печь «Муссон – ротор» мод. МР-01 и конвекционная печь "Фотон" 4,5. Итальянская ротационная печь CRV FD150 имеет более лучшие показатели ($П_р$= 1.29 кг/т. руб., $П_м$ =32,9 кг/кВт).

Таблица 1

Характеристики хлебопекарных печей

Наименование	Производительность за одну выпечку	Производительность за смену кг	Потребляемая мощность, кВт	Цена тыс. руб.	$П_р$ кг/т.руб	$П_м$ кг/кВт
Печь ротационная Восход Муссон-ротор модель 55-02	Хлеб формовой формы № 7 - 90 батон 0,5 кг - 64	432 256	37	765, 64	0,56 0,33	11,7 6,9
Печь ротационная Восход Муссон-ротор модель 99МР-01	Хлеб формовой кассет 5Л7 - 180 батон 0.5 кг - 160	864 640	75	1 005	0,86 0,64	11,5 8,5
Ротационная печь CRV FD150	Хлеб формовой 480	2300	69,7	1 788	1,29	32, 9
Печь хлебопек. ротац. "Муссон-ротор" мод. 77М-01	хлеб формовой кассет 5Л7 – 135 батон 0.5 кг – 96	648 384	60	*7750*	0,84 0,49	10,8 6,4
Печь хлебопек. ротац. "Муссон-ротор" мод. 99МР-01	хлеб формовой кассет 5Л7 - 180 - батон 0.5 кг - 160	864 720	75	890	0,97 0,81	11,5 9,6
Печь хлебопек. ротац. "Муссон-ротор" мод. 250МР Супер	хлеб формовой кассет 5Л7 – 270 батон 0.5 кг – 192	1296 768	110			11,8 7,0

Печь электрическая конвекционная "Фотон" 1,5	18 булок	86,4	10	133	0,65	8,6
Печь электрическая конвекционная "Фотон" 3,0	36 булок	172,8	19	196	0,88	9,0
Печь электрическая конвекционная "Фотон" 4,5	Хлеб формовой кассет 3Л7, 3Л10 18 шт	519	29	453	0,94	14,9

Для производства хлебобулочных изделий наряду с традиционным хлебопекарным оборудованием применяются также подовые хлебопекарные печи «Тандыр». Эти печи широко используются во многих азиатских странах, применяют их и в России. Хлебные изделия, получаемые в этих печах, пользуются повышенным спросом, особенно в курортной зоне и местах отдыха, а также при проведении массовых мероприятий. Печи «Тандыр» отличаются простотой и компактностью. Они чаще всего отапливаются дровами. Сравнительно недавно появились печи «Тандыр» и с электрическим обогревом, но они пока не получили широкого распространения.

В табл. 2 представлены характеристики узбекских печей «Тандыре» [2]. Эти печи отапливаются дровами, поэтому потребляемые мощность не приведена. Сменная производительность в расчете на тысячу рублей стоимость печи, т.е. есть параметр Пр, для этих печей составляет 25…42,8, что во много раз больше, чем значение параметра Пр для печей, представленных в табл.1. Следовательно, учитывая, что цена дров меньше цены других энергоносителей, можно заключить, что срок окупаемости печей «Тандыр» значительно меньше срока окупаемости других типов хлебопекарных печей.

Таблица 2

Характеристики узбекских тандыров

Наименование	Вместимость	Производительность за смену		Цена тыс. руб.	$П_р$ кг/т. руб.
		Лепешек	кг		
Большой Асман тандыр	60 лепешек диаметром 22 см.	1800	540	12,8	42,2
Большой Асман тандыр	50 лепешек диаметром 22 см.	1500	450	12,2	36,9
Средний Асман тандыр	50 лепешек диаметром 22 см	1200	360	11,2	32,1
Большой Жер тандыр	70 лепешек диаметром 22 см	1500	450	12,2	36,9
Большой Жер тандыр	50 лепешек диаметром 22 см	1300	390	9,6	40,6
Большой Жер тандыр	40 лепешек диаметром 22 см	1100	330	8	41,2
Средний большой тандыр	30 лепешек диаметром 22 см	900	270	6,4	42,2
Средний тандыр	25 лепешек диаметром 22 см	800	240	5,6	42,8
Маленький тандыр	20 лепешек диаметром 22 см	400	120	4,8	25

На основании выше изложенного можно заключить следующее. На вновь открываемых малых хлебопекарных предприятиях на начальном этапе развития целесообразно использовать печи «Тандыр», что обеспечит минимальный срок окупаемости капитальных затрат на организацию хлебопекарного производства. В дальнейшем могу быть использованы ротационные печи "Муссон-ротор" или конвекционные печи «Фотон».

Список литературы

1. Интернет – ресурс Web-сайт: https://voskhod-saratov.ru.

2. Интернет – ресурс Web-сайт:https://www.olx.kz/obyavlenie/uzbekskie-tandyry-v-almaty-IDcahaG.html

Боташева Х.Ю. – к.п.н., доцент (Северо-Кавказская государственная академия)

Лепшокова С.Ю. – обучающаяся (Северо-Кавказская государственная академия)

УДК 62-5
Г-97, Ш-92

ПОДСИСТЕМА КОНТРОЛЯ СКОРОСТИ ДВИЖЕНИЯ АВТОМОБИЛЯ НА ОСНОВЕ ТЕХНОЛОГИИ VLC

Гудкова Ю.А., Штоколов А.А.
(Инженерно-технологическая академия ЮФУ г. Таганрог)

Аннотация. В данной статье рассматривается подсистема контроля скорости движения автомобиля на основе технологии VLC в интеллектуальной транспортной системе. Принцип ее работы будет основываться на использовании специальных меток, представляющих собой приемные модули VLC, установленные на автомобильной дороге. Также будут показаны наиболее приемлемые места размещения компонентов описываемой подсистемы контроля скорости.

Ключевые слова: связь по видимому свету, интеллектуальная транспортная система, радиочастотная идентификация, контроль скорости.

Abstract. This article discusses the vehicle speed control subsystem based on VLC technology in an intelligent transport system. The principle of its operation will be based on the use of special labels, which are VLC receiving modules installed on the road. The most suitable locations of components of the described speed monitoring subsystem will also be shown.

Keywords: Visible Light Communication, intellectual transport system, Radio Frequency Identification, control of speed.

В последнее время все большее распространение получают телекоммуникационные системы на основе технологии связи в видимом диапазоне света.

«VLC (англ. Visible Light Communication, связь по видимому свету) — технология, которая позволяет источнику света, в дополнение к освещению, передавать информацию, используя тот же самый световой сигнал» [4].

VLC использует для передачи данных светодиоды (LED), которые применяются в домашних лампочках, подсветке электронных устройств, в фарах автомобилей, в уличных фонарях и рекламных вывесках и т.д. Последние достижения в области производства светодиодов обеспечили им высокую скорость выключения-включения и

низкое энергопотребление. Эти и многие другие примеры подтверждают высокую эффективность использования LED для беспроводной передачи данных.

Известно, что системы радиосвязи страдают от недостаточной пропускной способности канала и скорости передачи из-за ограниченного доступного радиочастотного спектра. В то же время пользовательский запрос на пропускную способность и доступность передачи данных продолжает увеличиваться. Поэтому передача данных с помощью VLC предоставляет привлекательную альтернативу традиционным беспроводным технологиям.

VLC также имеет преимущество в таких сферах деятельности человека, где использование радиоволн может привести к искажению показаний приборов или созданию помех для оборудования, например, в медицине и авиации.

Одним из перспективных направлений использования технологии VLC является ее применение в интеллектуальных транспортных системах, что подтверждается большим количеством научных исследований и публикаций за последние пять лет [1-2, 5].

Интеллектуальная транспортная система (ИТС) — это умная система, использующая IT-технологии для управления автомобильными транспортными средствами. ИТС включает в себя транспортные средства, участников системы и дорожно-транспортное регулирование. В ИТС могут входить различные модели, системы (комплексы) и технологии. Примерами таких комплексов являются: подсистема умного освещения в городе, система взаимодействия автомобилей, подсистема умных светофоров и т.п.

Целью работы является разработка подсистемы контроля скорости, которую можно реализовать с помощью технологии VLC, используя специальные метки, которые будут представлять собой приемные модули VLC, установленные на автомобильной дороге.

Описание принципа работы системы.

Принцип работы подсистемы контроля скорости на основе VLC, изображенной на рисунке 1, заключается в следующем. На дороге устанавливается две контрольные точки (метки), координаты и расстояние d между которыми заранее известны. В данных точках будут размещаться приемные модули VLC, считывающие информацию с передающих модулей VLC, установленных в автомобиле. В рассматриваемом случае, в роли передающего модуля выступают фары автомобиля.

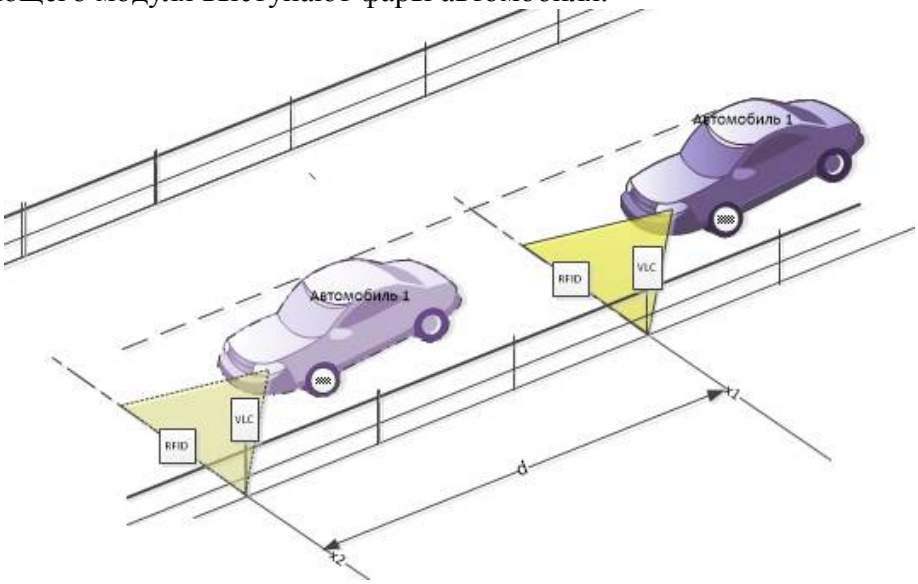

Рисунок 1. Подсистема контроля скорости на основе технологии VLC

Задача состоит в том, чтобы зафиксировать преодоление транспортным средством первой метки x_1 с временем t_1 и второй метки x_2 с временем t_2. В результате можно получить скорость, с которой двигался автомобиль, разделив расстояние d на полученное время t. Далее необходимо передать приемнику данные о скорости движения и регистрационный номер автомобиля с помощью светового сигнала.

Однако у технологии VLC есть определенные ограничения. Например, качество передачи данных по оптическому каналу зависит от погодных условий. Так, в [3] сказано, что туманная погода создает плохую видимость на дороге, и это приводит к тому, что использование светодиодных коммуникаций может приводить к искажениям передаваемых данных.

В связи с этой проблемой в качестве вспомогательного модуля можно использовать RFID (англ. Radio Frequency IDentification, радиочастотная идентификация) метки, на точность считывания которых не влияют погодные условия. Следует отметить, что они будут работать по принципу, описанному выше для меток, используемых в рассматриваемой подсистеме на основе технологии VLC.

Следовательно, можно создать гибридную систему, включающую, как технологии VLC, так и RFID, и в которой недостатки VLC будут скомпенсированы применением радиочастотной идентификации.

Приемные модули VLC необходимо размещать на различных барьерных ограждениях, а модули RFID могут быть встроены в асфальтовое дорожное покрытие.

Также приемные модуль можно разместить на светофоре (рисунок 2), которые будут оснащены специальными фотодиодами. Первая регистрация автомобиля будет происходить на метке x1 (угол ф1), а вторая, когда он достигнет метки x1 (угол ф2). На метках x1 и x2 возможно расположить RFID-датчики, выполняющих функции вспомогательного модуля.

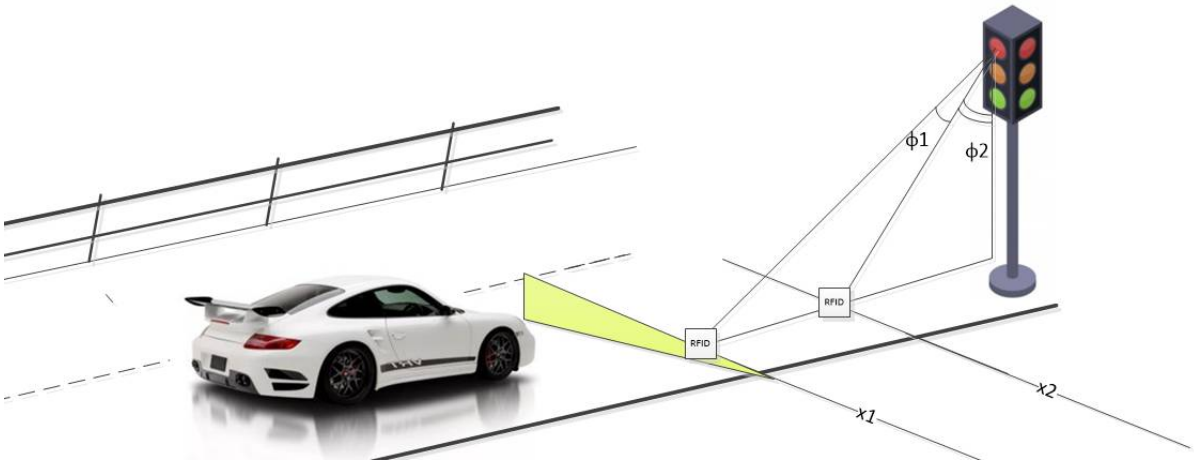

Рисунок 2. Размещение модуля VLC на светофоре и меток RFID, встроенных в дорожное покрытие

Для системы, описываемой в данной статье, целесообразно использовать пассивные RFID-метки, которые не имеют встроенного источника энергии. В них электрический ток, который индуцируется в антенне электромагнитным сигналом от считывателя, обеспечивает достаточную мощность для функционирования кремниевого КМОПчипа, размещённого в метке, и передачи ответного сигнала. Метки такого типа являются надежными, недорогими и самыми распространенными.

В заключении на рисунке 3 приведена блок-схема подсистемы контроля скорости на основе VLC, элементы которой условно можно разделить на модуль передатчика, канал и модуль приемника.

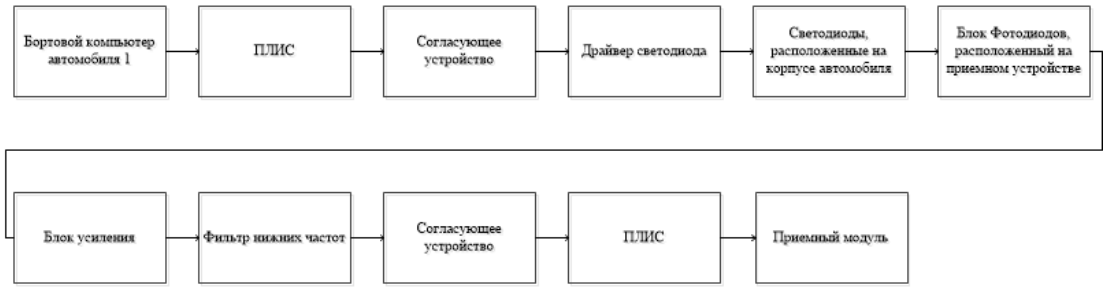

Рисунок 3. Блок-схема системы VLC

В приведенной блок-схеме используется двухточечная связь между бортовым компьютером автомобиля № 1 и приемным модулем. Исходные данные поступают с бортового компьютера автомобиля № 1, затем обрабатываются с помощью, программируемой логической интегральной схемы (ПЛИС). Затем информационный сигнал передается через согласующее устройство, которое подключено к схеме драйвера светодиода.

Данные передаются через светодиод, а затем поступают на фотодиоды. На следующем этапе сигнал усиливается с использованием схемы усилителя, в то время как интерференционный сигнал фильтруется с помощью фильтра нижних частот.

На последнем шаге выходные данные преобразуются в цифровые, которые обрабатываются в цифровом виде с использованием платы ПЛИС, а затем поступают на приемный модуль.

Заключение.

Подсистема контроля скорости на базе технологии VLC является хорошей альтернативой радару, который использует радиосигналы для определения скорости движения автомобиля. Как и у всех систем, у технологии VLC есть определенные ограничения. Но благодаря высокой скорости передачи данных, дешевизны и простоты реализации оборудования, подсистема контроля скорости на базе VLC займет одни из лидирующих позиций в интеллектуальной транспортной системе будущего.

Список литературы

1. A First Approach to Design Mobility Function and Noise Filter in VLC System Utilizing Low-cost Analog Circuits / S. Fuada A. Putra, Y. Aska, T. Adiono, Trio. // iJES – Vol. 5, № 2. – July 2017. – P. 14–30.

2. Image Sensor Based Visible Light Communication for Automotive Applications/ T.Yamazato, I. Takai, H. Okada et al. // IEEE Communications Magazine – Vol. 52. – July 2014. – P. 88–97.

3. Kim Y. H. Experimental Demonstration of VLC-Based Vehicle-to-Vehicle Communications Under Fog Conditions/ Y. H. Kim, W. A. Cahyadi, Y. H. Chung // IEEE Photonics Journal – Vol.7, №6. – December 2015.

4. VLC (технология передачи данных) [Электронный ресурс] / Режим доступа: https://ru.wikipedia.org/wiki/VLC_(технология_передачи_данных) (дата обращения: 29.10.19).

5. The Uplink Visible Light Communication Beacon System for Universal Traffic Management / T. Yamazato, N. Kawagita, H. Okada et al. // IEEE Access – Vol.5, – 04 October 2015. – P. 22282–22290.

Гудкова Ю.А. – студент (Инженерно-технологическая академия ЮФУ, г. Таганрог)

Штоколов А.А. – студент (Инженерно-технологическая академия ЮФУ, г.Таганрог)

УДК 621.314.21; 519.683.8
Д-40

РАЗРАБОТКА ОДНОФАЗНОГО ТРАНСФОРМАТОРА В РАСШИРЕНИИ XCOS СИСТЕМЫ SCILAB

Джендубаев А.-З.Р., Каппушев М.Х., Джашеев Х.Х.[2]
(Северо-Кавказская государственная академия, г. Черкесск)
(АО «КАСКАД»[2], г. Черкесск)

В настоящее время при проведении инженерных расчетов и научных исследований активно используются многочисленные и разнообразные пакеты прикладных программ. Следует отметить, что одним из наиболее мощных и востребованных пакетов является MATLAB и его многочисленные расширения [1, 2, 3]. Неоспоримые достоинства этого пакета нивелируются одним, но существенным недостатком, а именно его ценой.

В связи с этим для бакалавров, магистров и аспирантов инженерных направлений можно рекомендовать бесплатные аналоги MATLAB, например, Octave и SciLab [4, 5, 6, 7]. Интерфейсы этих пакетов русифицированы, а их языки программирования практически полностью совпадает с языком MATLAB. В силу этого, при стандартном программировании они в подавляющем большинстве случаев могут полностью заменить MATLB. Следует отметить, что в SciLab имеется не только конвертор, который преобразует программу MATLAB (m-файл) в программу SciLab, но и расширение Xcos, которое является аналогом расширения визуально блочного моделирования Simulink системы MATLAB. В Octave такого расширения нет.

По сравнению с Simulink к основным недостаткам Xcos следует отнести более скромную графическую реализацию, существенно меньшее количество блоков и некую незавершенность. Например, в библиотеке Xcos имеется блок идеального трансформатора, но нет блока реального трансформатора, в котором бы учитывались потери холостого и короткого замыкания, а также индуктивности рассеяния обмоток.

В связи с этим, авторы доклада поставили своей целью разработать блок однофазного трансформатора для палитры (библиотеки) электрических блоков Xcos.

При создании этого блока за основу была взята Т-образная схема замещения трансформатора [8], которая была реализована с помощью блоков: IdealTransformer; Resistor; Induction. В модели, наряду с разработанным блоком, представленным в развернутом виде (розовый цвет), использовались блоки: VsourceAC; CurrentSensor; VoltageSensor; SwitchSensor; Ground (Рис. 1).

Блоки параметров и идеального трансформатора, выделенные на рис. 1 розовым цветом, преобразованы в один блок, вид которого представлен на рис. 2.

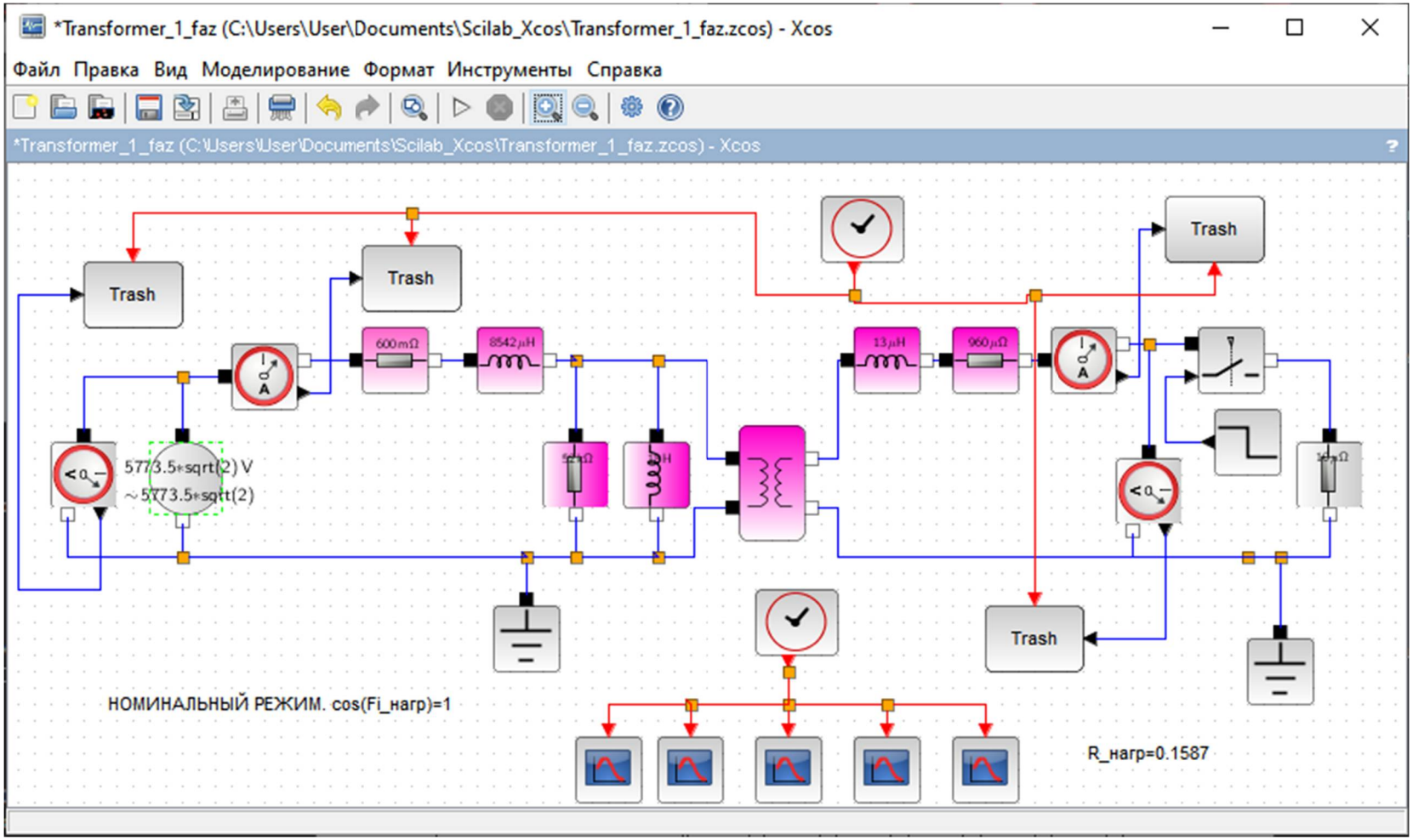
*Transformer_1_faz (C:\Users\User\Documents\Scilab_Xcos\Transformer_1_faz.zcos) - Xcos
Файл Правка Вид Моделирование Формат Инструменты Справка
*Transformer_1_faz (C:\Users\User\Documents\Scilab_Xcos\Transformer_1_faz.zcos) - Xcos
Trash
Trash
Trash
Trash
600mΩ
8542μH
13μH
960μΩ
5773.5*sqrt(2) V
~5773.5*sqrt(2)
НОМИНАЛЬНЫЙ РЕЖИМ. cos(Fi_нагр)=1
R_нагр=0.1587

Рис. 1

Рис. 2

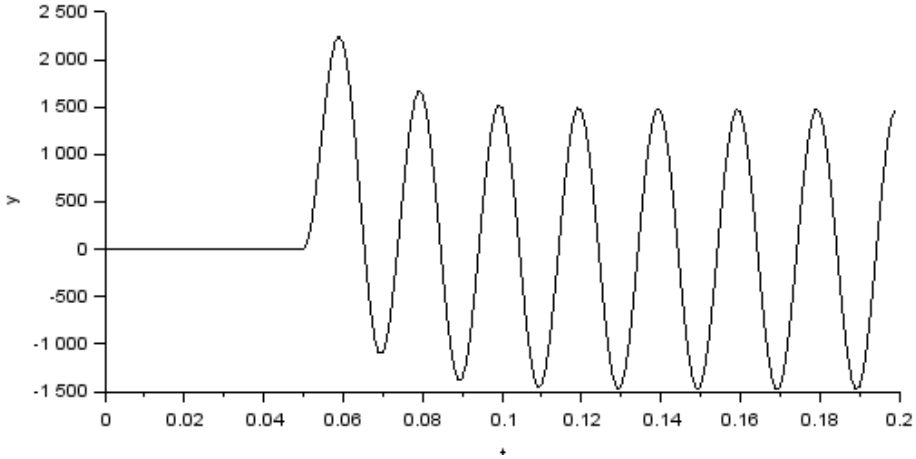

Рис. 3

На рис. 3 представлена кривая тока первичной обмотки трансформатора при внезапном коротком замыкании, возникшем в неблагоприятное время, т.е. время при котором ударный ток имеет максимальное значение. При моделировании использовались параметры силового трансформатора ТМ-1000/10.

Таким образом, разработанный блок адекватно отражает процессы, происходящие в трансформаторе, что позволяет его использовать в расширении Xcos системы SciLab.

Список литературы/источников

1. https://www.mathworks.com/
2. https://matlab.ru/products/matlab
3. http://matlab.exponenta.ru/simulink/default.php
4. http://www.gnu.org/software/octave/
5. https://ru.wikipedia.org/wiki/GNU_Octave
6. https://www.scilab.org/
7. https://ru.wikipedia.org/wiki/Scilab
8. Основы электромеханики: учебное пособие / В. П. Кочетков, В. Я. Беспалов, Е. Я. Глушкин [и др.]; под редакцией В. П. Кочетков. — Саратов: Ай Пи Эр Медиа, 2018. — 639 с. — ISBN 978-5-4486-0259-7. — Текст: электронный // Электронно-библиотечная система IPR BOOKS: [сайт]. — URL: http://www.iprbookshop.ru/73337.html (дата обращения: 10.11.2019). — Режим доступа: для авторизир. пользователей.

Джендубаев А.-З.Р. – д.т.н., профессор, izvest_akad@mail.ru (Северо-Кавказская государственная академия)

Каппушев М.Х. – бакалавр, kappushev.mussa@icloud.com (Северо-Кавказская государственная академия)

Джашеев Х.Х. – инженер, halim_0995@mail.ru (АО «КАСКАД», г. Черкесск)

УДК 621.314.21; 519.683.8
Д-40

РАЗРАБОТКА БЛОКА ДВИГАТЕЛЯ ПОСТОЯННОГО ТОКА НЕЗАВИСИМОГО ВОЗБУЖДЕНИЯ В РАСШИРЕНИИ XCOS СИСТЕМЫ *SCILAB*

Джендубаев А.-З.Р., Нартиков Р.Х., Гурбандурдыев Г.Б.
(Северо-Кавказская государственная академия. г. Черкесск)

Известно, что при проведении инженерных расчетов и научных исследований активно используются многочисленные и разнообразные пакеты прикладных программ. Следует отметить, что одним из наиболее мощных и востребованных пакетов является MATLAB и его расширения [1]. Существенным недостатком MATLAB является его цена.

В связи с этим обучающимся в высших и средних образовательный учреждениях можно рекомендовать пакет SciLab – бесплатный аналог MATLAB [2]. К достоинствам SciLab следует отнести русифицированный интерфейс, наличие Xcos – аналога Simulink и некоторых его расширений. Следует отметить, что язык программирования SciLab практически полностью совпадет с языком MATLAB. Кроме этого, имеется конвертор, который преобразует программу MATLAB (m-файл) в программу SciLab.

По сравнению с Simulink к основным недостаткам Xcos следует отнести более скромную графическую реализацию, существенно меньшее количество блоков и некую незавершенность. Например, в палитре (библиотеке) Xcos отсутствует блок двигателя постоянного тока.

В связи с этим, авторы доклада поставили своей целью разработать блок двигателя постоянного тока независимого возбуждения (ДПТ НВ) для электрической палитры (библиотеки) Xcos.

При разработке блока была использована известная система дифференциальных уравнений ДПТ НВ, которая представлена ниже:

$$\left.\begin{aligned} u &= k\Phi\omega + ir + L\frac{di}{dt}; \\ M &= M_c + J\frac{d\omega}{dt}, \end{aligned}\right\} \qquad (1)$$

где r, L – соответственно активное сопротивление и индуктивность якорной цепи; k – конструктивный коэффициент; Φ – магнитный поток двигателя; $J = J_д + J_{им}$ – момент инерции двигателя и исполнительного механизма (нагрузки). В свою очередь электромагнитный момент и ЭДС двигателя при постоянном потоке соответственно равны: $M = k\Phi i = ci$; $e = k\Phi\omega = c\omega$, здесь: i – ток якоря, $c = k\Phi$; ω – угловая скорость якоря (ротора) ДПТ. На основе системы уравнений (1) был создан блок ДПТ НВ, представленный на рис. 1.

В этом блоке используются следующие стандартные блоки: INIMPL_f – входной порт (электрический); IN_f – стандартный входной порт;

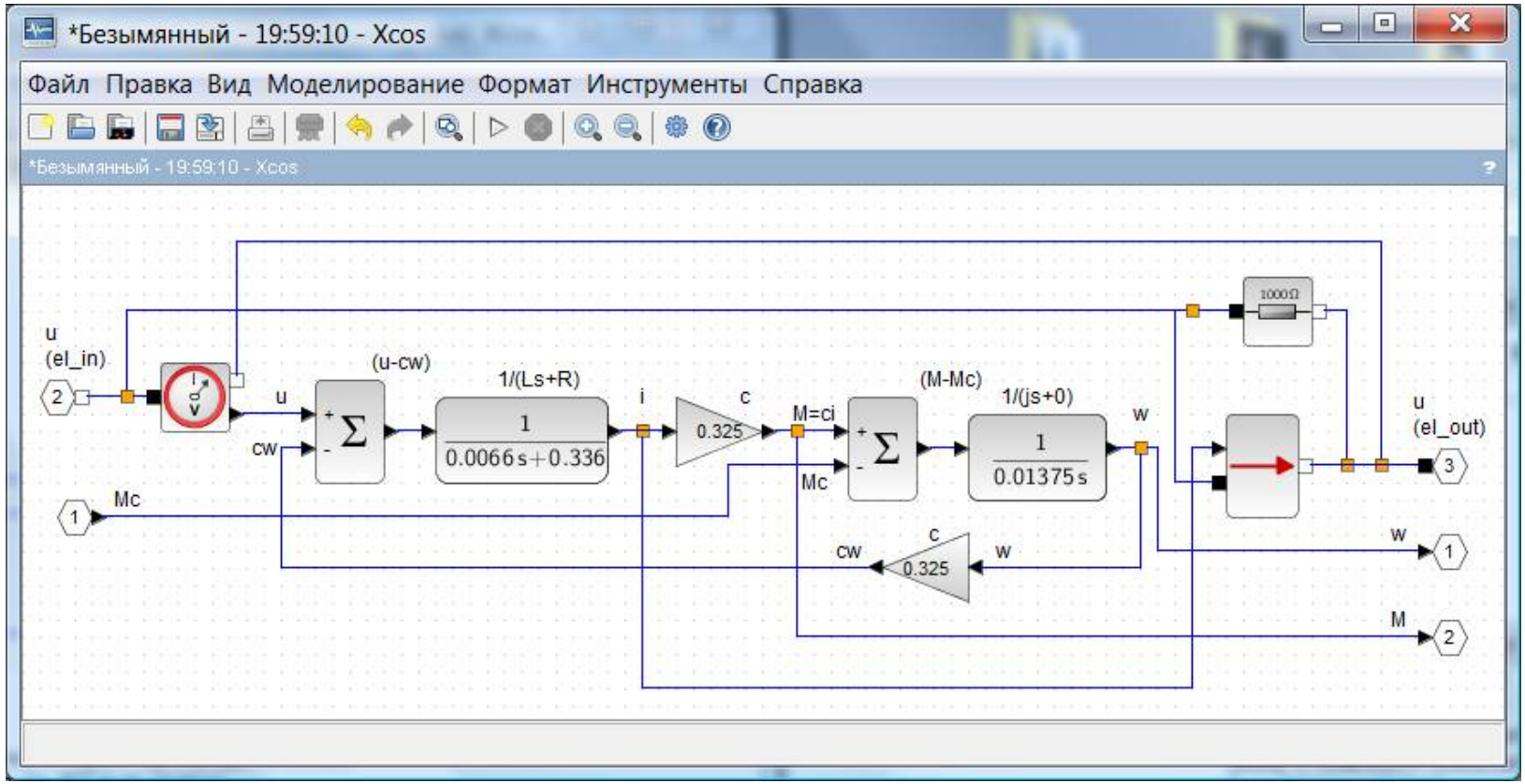
*Безымянный - 19:59:10 - Xcos
Файл Правка Вид Моделирование Формат Инструменты Справка
*Безымянный - 19:59:10 - Xcos
u
(el_in)
2
u
cw
(u-cw)
1/(Ls+R)
1
0.0066s+0.336
i
c
0.325
M=ci
Mc
(M-Mc)
1/(js+0)
1
0.01375s
w
1000Ω
u
(el_out)
3
1
Mc
cw
c
0.325
w
w
1
M
2

Рис. 1

VoltageSensor – датчик (сенсор) электрического напряжения; SUMMATION – блок суммирования; CLR – передаточная функция (непрерывная); GAINBLK_f – коэффициент усиления; Resistor – сопротивление (электрический блок); CCS – управляемый источник напряжения из библиотеки Modelica; OUT_f – стандартный выходной порт; OUTIMPL_f – выходной порт (электрический).

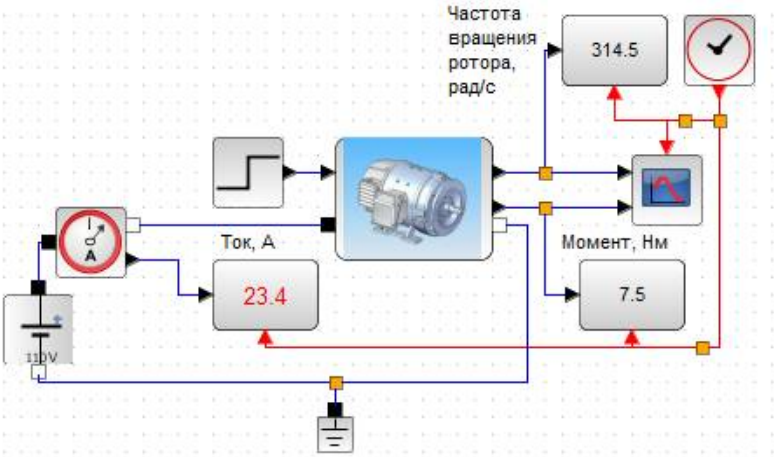

Рис. 2

Разработанный блок ДПТ НВ в составе модели представлен на Рис. 2. На дисплее модели выведены ток якоря, угловая частота (скорость) вращения ротора и электромагнитный момент. На рис. 3 представлены кривые тока и частоты вращения ротора при его пуске с последующим набросом нагрузки. Сравнение этих кривых и кривых, полученных при использовании модели Simulink, показали их полную идентичность, что подтверждает корректность разработанного блока.

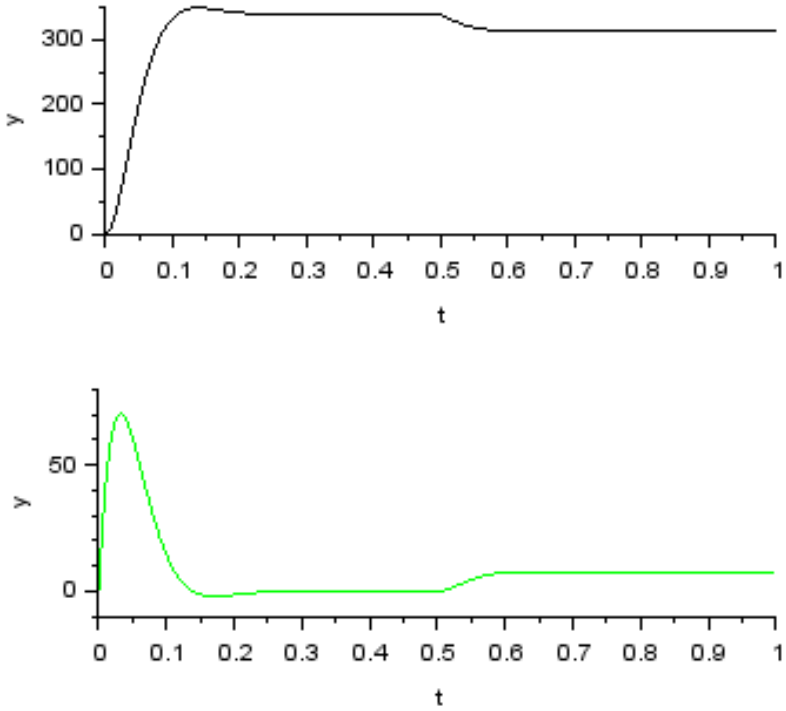

Рис. 3

Список литературы/источников

1. https://www.mathworks.com/
2. https://www.scilab.org/

Джендубаев А.-З.Р. – д.т.н., профессор, izvest_akad@mail.ru (Северо-Кавказская государственная академия)
Нартиков Р.Х. – бакалавр, robert-nartikov@ya.ru (Северо-Кавказская государственная академия)
Гурбандурдыев Г.Б. – магистр, gurbanguly.gurbandurdyyew@mail.ru (Северо-Кавказская государственная академия)

УДК 629.1
Д-18, Б-42

ЭКОНОМИЧЕСКАЯ ЭФФЕКТИВНОСТИ МОДЕРНИЗИРОВАННЫХ ГОРОДСКИХ АВТОБУСОВ С УСТАНОВЛЕННОЙ СИСТЕМОЙ РЕКУПЕРАЦИИ ЭНЕРГИИ ТОРМОЖЕНИЯ

Данилов С.В., Балов Б.В., Данилов А.С.
(Северо-Кавказская государственная академия, г. Черкесск)

Городской автотранспорт наряду с другими инфраструктурными отраслями является важным инструментом достижения социальных, экономических, внешнеполитических и других целей, обеспечивая повышение качества жизни людей. Повышение эффективности в транспортной отрасли открывает возможности для коренных изменений в хозяйственной деятельности страны в целом. Транспортная стратегия Российской Федерации направлена на технологический прорыв и инновационный путь развития транспортной отрасли.

Особенностью эксплуатации автомобильного подвижного состава (ПС) городского автомобильного транспорта (автобусов) являются большие суточные пробеги в напряженных условиях городского движения, что приводит к значительным расходам топлива и большим выбросам вредных веществ. Это снижает как экономическую эффективность, так и экологическую безопасность эксплуатации подвижного состава. Известно, что ежегодный экологический ущерб от функционирования транспортного комплекса РФ составляет около 1,5% валового национального продукта, что в 2 раз превышает объем рынка такси. Причем 63% экологического ущерба связано с автотранспортом, который 80% вредных веществ выбрасывает на территории населенных пунктов страны.

Процесс эксплуатации подвижного состава состоит из большого числа замкнутых циклов, которые включают следующие чередующиеся этапы: разгон, движение с относительно постоянной скоростью, движение по инерции (накатом), торможение до остановки и простой с работающим двигателем. В этих условиях установка систем рекуперации энергии торможения (РЭТ) [1-6] является перспективным направлением модернизации подвижного состава, а оценка экономической эффективности такой модернизации с учетом повышения экологической безопасности приобретает большой интерес и актуальность.

Рассмотрим особенности эксплуатации ПС и определим экономию топлива за счет применения на подвижном составе системы рекуперации энергии торможения (РЭТ).

Распределение времени по режимам работы в цикле городского автобуса приведено на рис. 1.

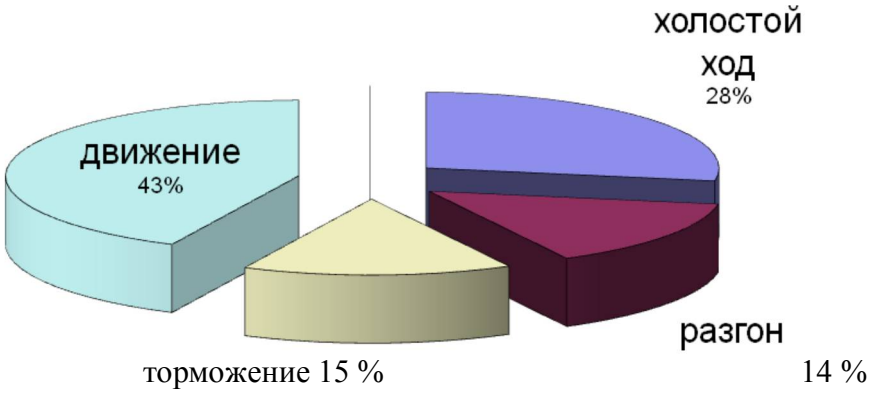

Рис. 1. Распределение времени по режимам работы в цикле городского автобуса

Анализ рис. 1 показывает, что на холостом ходу двигатель автобуса работает 43 % от полного времени цикла, поскольку в процессе торможения он работает на холостом ходу. Если разгонять автобус системой рекуперации энергии торможения (РЭТ) с выключенным двигателем и включать его только в конце разгона, то можно добиться большой экономии топлива, поскольку при этом время работы двигателя будет меньше 50 % времени цикла. Кроме экономии топлива это даст значительный экологический эффект.

Анализ рис. 1 показывает, что торможение автомобиля для снижения скорости не до нуля происходит значительно реже, чем торможение до полной остановки транспортного средства. Торможение, часто начинается со скорости около 40 км/ч, среднее время между остановками составляет 75 секунд, а средняя скорость движении 32 км/ч. Интенсивность разгона и торможения, которая определяется углом наклона соответствующих линий от вертикали примерно одинаковая. Процесс движения автомобилей по городским дорогам состоит из большого числа повторяющихся циклов:

– разгон (22 % от полного времени движения автомобиля);

– движение с относительно постоянной скоростью (37 % с учетом торможения для снижения скорости, которое составляет 7,0 %);

– торможение до остановки (22 %);

– простой с работающим двигателем до начала следующего цикла (19 %).

Двигатель автомобиля работает:

– 24 % от полного времени движения автомобиля в режиме разгона;

– 46 % на холостом ходу (учетом торможения для снижения скорости);

– 30 % движение с относительно постоянной скоростью.

Рассмотрим процесс торможения автомобиля с системой рекуперации энергии торможения (РЭТ). Энергетический баланс процесса торможения автомобиля до полной остановки при штатном торможении с постоянным замедлением и качении всех заторможенных колес по ровной горизонтальной поверхности без системы рекуперации энергии торможения (РЭТ) можно представить в следующем виде:

$$W_{TC} = \frac{\delta_{вр} m_a \vartheta_a^2}{2} = \sum A_i \qquad (1)$$

где W_{TC} – полная кинетическая энергия автомобиля, Нм; $\delta_{вр}$ – коэффициент, учитывающий влияние вращающихся масс трансмиссии и колес автобуса (при отключённом двигателе); m_a – масса автомобиля, кг; ϑ_a – скорость автомобиля в момент начала торможения, м/с; $\sum A_i$ – сумма работ различных сил сопротивления движению автомобиля при торможении.

$$\sum_{1}^{i} A_i = A_1 + A_2 + A_3 + A_4 + A_5 + A_6 + A_7, \qquad (2)$$

Здесь A_1 – работа результирующей силы трения в тормозных механизмах автобуса между колодками и дисками или барабанами.

$$A_1 = F_{cp}\ \alpha_r\ \ (1 - \sigma)\, s_\tau\,, \qquad (3)$$

где: F_{cp} – среднее значение результирующей силы трения между колодками и дисками или барабанами; α_r – коэффициент равный отношению среднего радиуса действия силы трения к радиусу колеса; σ – коэффициент скольжения затормаживаемого колеса относительно поверхности дороги.

A_2 – работа силы сопротивления воздуха:

$$A_2 = P_{w\,cp}\ s_\tau\,, \qquad (4)$$

где $P_{w\,cp}$ – средняя величина силы сопротивления воздуха на пути торможения; s_τ – длина тормозного пути.

A_3 – работа сил трения при скольжении затормаживаемых колес относительно дороги:

$$A_3 = m_a\, g\, f_{сц}\ \ \sigma\ s_\tau, \qquad (5)$$

где g – ускорение силы тяжести; $f_{сц}$ – коэффициент сцепления протектора шины с дорогой; σ – коэффициент скольжения затормаживаемого колеса относительно поверхности дороги.

Расчеты показали, что при использовании шестеренчатой гидравлической машины с КПД $\eta_Н$ = 0,7 $К_{эф.в}$ = 40,0 %, а при использовании аксиальной ГМ ($\eta_Н$ = 0,9) $К_{эф.в}$ = 68,4 %. При использовании предложенной авторами статьи системы РЭТ с шарико-винтовой передачей [4], имеющей КПД $\eta_Н$ = 0,95 $К_{эф.в}$ = 72.2 %.

Таким образом, установлено, что потенциально возможное повышение энергоэффективности городских автобусов за счет их модернизации установкой систем рекуперации энергии торможения (РЭТ), заключается в снижении затрат энергии двигателя на разгон до 70 %. Тогда расчеты экономии топлива дают такие результаты:

1) у автобусов, которые разгоняются в среднем до 40 км/ч потенциально возможная экономия топлива $К_{эт}$ = 24,0 %;

2) у автобусов, разгоняющихся до скорости порядка 60 км/ч потенциально возможная экономия топлива $К_{эт}$ = 42,0 %.

Если систему рекуперации энергии торможения (РЭТ) дополнительно снабдить микроконтроллером, который будет прекращать подачу топлива в двигатель, когда он переходит на холостой ход, то:

1) у автобусов, которые разгоняются в среднем до 40 км/ч потенциально возможная экономия топлива $К_{эт}$ = 62,0 %;

2) у автобусов, разгоняющихся до скорости порядка 60 км/ч потенциально возможная экономия топлива $К_{эт}$ = 65,0 %.

Проведем экономическую оценку повышения экологической безопасности автотранспортных средств, эксплуатируемого в городах.

Исследованиями установлено, что величина экологического ущерба от выхлопных газов и реальные расходы, которые несут перевозчики, составляют примерно 45 % от расходов на топливо.

Таким образом, максимальный экономический эффект от модернизации городских автобусов путем установки системы рекуперации энергии торможения с учетом повышения экологической безопасности перевозок составляет 80 % от затрат на топливо, независимо от того какой вид топлива используется.

Список литературы

1. Рябов, И.М. Системы рекуперации энергии торможения автомобиля на базе гидропневматического аккумулятора / И.М. Рябов, А.М. Ковалев, К.В. Чернышов // Транспортные и транспортно-технологические системы: матер. междунар. науч.-техн.

конф. (20 апр. 2011 г.) / ГОУ ВПО "Тюменский гос. нефтегаз. ун-т". – Тюмень, 2011. – С. 232–236.

2. Система рекуперации энергии торможения автомобиля на базе шарико-винтовой передачи и гидропневмоаккумулятора / А.М. Ковалев, Ю.Г. Юсупов, И.М. Рябов, К.В. Чернышов // XVI региональная конференция молодых исследователей Волгоградской области, Волгоград, 8–11 ноября 2011 г.: тез. докл. / ВолгГТУ [и др.]. – Волгоград, 2012. – С. 61–63.

3. Системы рекуперации энергии торможения автомобиля на базе гидропневматического аккумулятора / К.Д. Белоусов, С.Е. Мохов, И.М. Рябов, А.В. Куликов // Тезисы докладов смотра-конкурса научных, конструкторских и технологических работ студентов Волгоградского гос. технического университета, 14–17 мая 2013 г. / ВолгГТУ, Совет СНТО. - Волгоград, 2013. - С. 133-134.

4. Рекуператор Пат. на полезную модель 103516 РФ, МПК В 60 К 6/12, г./ Рябов И.М., Чернышов К.В., Ковалев А.М //ВолгГТУ. – 2011

5. Рябов И.М. Преимущества и недостатки внедрения на городском пассажирском автомобильном транспорте систем рекуперации энергии торможения / И.М. Рябов, З.К. Омарова, Ш.М. Минатуллаев, Ю.Г. Юсупов / Актуальные направления научных исследований XXI века: теория и практика // Сборник научных трудов по материалам международной заочной научно-практической конференции. 14-15 ноября 2016 года, Воронеж. № 5 ч. 4 (25-4). С. 132-136.

Данилов С.В. - к.т.н., доцент кафедры ЭиТСМ (Северо-Кавказская государственная академия)

Балов Б.В. – к.с-х.н., доцент кафедры ЭиТСМ (Северо-Кавказская государственная академия)

Данилов А.С. - Северо-Кавказская государственная академия

УДК 62-2
З-38, М-29

МЕТОДИКА ИСПЫТАНИЯ ГЕРМЕТИЧНОСТИ СБОРНЫХ СОЕДИНЕНИЙ ТРУБЧАТЫХ ЭЛЕМЕНТОВ ТЕХНОЛОГИЧЕСКИХ МАШИН ПРИ ВНЕШНИХ ВОЗДЕЙСТВИЯХ

Захаров М.Н., Мартынов Д.С.
(Московский государственный технический университет им. Н. Э. Баумана, г. Москва)

В настоящее время существует множество различных отраслей промышленности, тем или иным способом использующих технологические машины, в составе которых содержатся трубчатые элементы. Среди их числа наиболее востребованными сферами промышленного производства являются нефтехимическое, медицинское и пищевое производства. В зависимости от требований, предъявляемых к применяемым технологическим машинам, их функционального назначения, трубчатые элементы могут иметь различные профили осевого сечения и толщины стенок, а также изготовляться из разнообразных материалов. При этом подбор рассматриваемых параметров зачастую определяется заранее сложившейся практикой конструирования для данного конкретного производства. Вместе с тем, современные исследования открывают перспективы использования новых материалов с заданными механическими и физическими характеристиками. Так, например, широкое распространение получили трубчатые элементы, обладающие двухслойной структурой: жесткая основа, выполненная из армированного стеклопластика (1), покрывается изнутри защитным полиэтиленовым слоем (2). Такое техническое решение обеспечивает одновременно повышенную прочность и герметичность изделия, что в значительной степени увеличивает его долговечность [1].

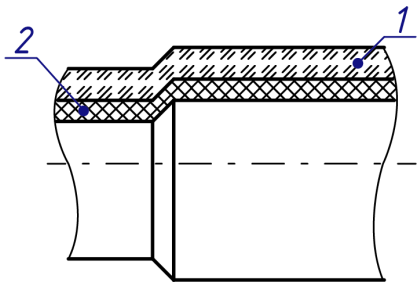

Рис. 1. Двухслойный трубчатый элемент.

Помимо этого, важную роль в достижении требуемых эксплуатационных характеристик технологических машин также играет вид используемого соединения трубчатых элементов. Поскольку зачастую рассматриваемые изделия имеют сложную пространственную конфигурацию, возникает необходимость собирать их из составных частей определенной длины. На сегодняшний день в практике машиностроения различают следующие виды сборных соединений трубчатых элементов: разъемные и неразъемные соединения [2]. Неразъемные соединения нашли свое применение в виде сварных, клеевых, паяных и пресс-соединений. Данные сопряжения по сравнению с разъемными соединениями являются наиболее прочными и герметичными, поэтому их нередко используют в условиях действия переменных и ударных нагрузок. Вместе с тем, у них имеется ряд недостатков, связанных со сложностью установки готовых изделий и значительным ухудшением их ремонтопригодности, что в итоге приводит к необходимости применения разъемных соединений трубчатых элементов. К их числу следует отнести получившие широкое распространение резьбовые, фланцевые и грувлочные соединения. Сопряжения данного класса имеют ограниченные эксплуатационные характеристики, при этом они исключают изложенные выше недостатки неразъемных соединений. Именно поэтому такой вид сопряжений трубчатых элементов пользуется наибольшим спросом при изготовлении технологических машин.

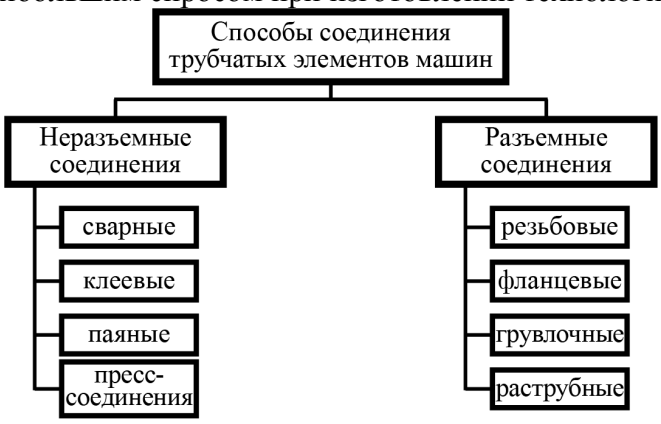

Рис. 2. Способы соединения трубчатых элементов машин.

Одним из наиболее совершенных видов разъемных соединений трубчатых элементов является конусо-раструбное соединение. Данное сопряжение обладает преимуществами как неразъемных, так и разъемных соединений. Во-первых, конусо-раструбное соединение имеет повышенную прочность и герметичность, сравнимую с характеристиками неразъемных соединений. Таким образом, появляется возможность использовать рассматриваемое сопряжение при высоких внутренних давлениях перекачиваемых рабочих жидкостей. Во-вторых, конусо-раструбное соединение характеризуется исключительной легкостью сборки, а также оно допускает большой перекос осей составных частей трубчатых элементов. Данные преимущества приводят к упрощению изготовления технологических машин, снижению их себестоимости, повышению надежности и ремонтопригодности готового изделия. В результате по

сравнению с другими видами соединений трубчатых элементов, конусо-раструбные соединения оказываются наиболее перспективными и востребованными в использовании в различных сферах промышленного производства [3]. Следовательно, возникает необходимость дальнейшего исследования и совершенствования их конструкции.

Стандартная конструкция конусо-раструбного соединения типа «Раструб» представлена на рис. 3. Рассматриваемое разъемное соединение включает в себя два основных составных компонента: конусную часть (1) и раструбную часть (2). Каждая из этих частей последовательно фиксируется с несущей частью трубчатых элементов определенной длины. При формировании сопряжения конусная часть устанавливается в раструбную часть, в результате чего запорное кольцо (3), имеющее с одной стороны сквозную прорезь, начинает испытывать упругие деформации и раскрываться, упираясь своим телом в микропористое уплотнительное кольцо (4). При достижении конусной частью конечного положения, запорное кольцо смыкается, что приводит к образованию надежного и прочного соединения трубчатых элементов между собой. Вместе с тем, герметичность сопряжения обеспечивается наличием в кольцевой проточке резинового уплотнения (5). При необходимости разборки конусо-раструбного соединения используется специальный механический ключ.

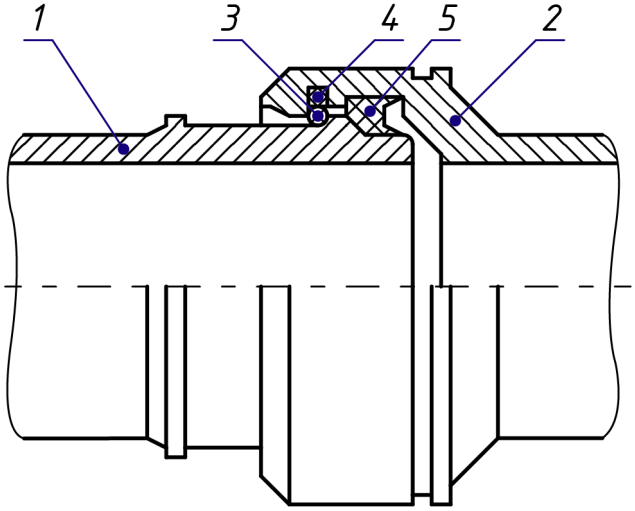

Рис. 3. Конструкция конусо-раструбного соединения типа «Раструб».

В настоящий момент существуют работы по исследованию механических конусо-раструбных соединений (МКР) Таранова Р.А. [4]. Основным отличием конусо-раструбных соединений типа «Раструб» от МКР соединений является то, что последние обеспечиваются силами трения, возникающими при взаимной запрессовке двух составных частей трубчатых элементов друг в друга. В работе Таранова Р.А. представлена методика испытания данных сопряжений, имеющая ряд недостатков. Во-первых, предложенная методика испытания МКР соединений применяется только лишь к свариваемым стальным трубчатым элементам, что сильно ограничивает возможность распространения данной методики при испытании трубчатых элементов из других материалов. Во-вторых, в ней отсутствует описание порядка проведения испытаний МКР соединений при действии внешних циклических нагрузок. Помимо этого, все многообразие конусо-раструбных соединений не ограничивается только лишь МКР сопряжениями и соединениями типа «Раструб». Существуют и другие разновидности рассматриваемого сопряжения, к числу которых относятся соединения типа «TYTON», «RJ» и «RJS» [5]. Таким образом, возникает существенная необходимость в оформлении методики испытаний конусо-раструбных соединений, как наиболее перспективных, с учетом возможности применения разнообразных материалов и способов сопряжения отдельных составных частей трубчатых элементов. Предлагаемая же в данной статье методика испытаний исключает эти недостатки.

Рассмотрим стандартную методику исследования образцов на базе устройства испытательного стенда, изображенного на рис. 4. Конусо-раструбное соединение образовано конусной (1) и раструбной (2) частями. Данное сопряжение может быть сменным благодаря наружной и внутренней резьбе, нанесенной на концы конусо-раструбного соединения и опорных валов (3) соответственно. Таким образом, обеспечивается возможность испытания различных видов соединений из всевозможных материалов. Опорные валы посредством винтов скрепляются с втулками (4), предназначенными для установки собранного сопряжения в центрах токарного станка (5). Один из центров располагается в пиноли задней бабки станка, второй центр зажимается в трехкулачковом патроне. Крутящий момент с патрона токарного станка передается на исследуемое конусо-раструбное соединение при помощи поводкового патрона (6). Нагружение сопряжения осуществляется за счет перемещения ходовым винтом (8) поперечного суппорта станка. На столе поперечного суппорта закреплена резцедержка, в которой установлены упоры с роликами (7). Данные ролики обеспечивают равномерное нагружение исследуемого сопряжения и предотвращают нежелательные его отклонения. Исходя из этого, соединение подвергается чистому изгибу, что видно по эпюре Мх. Поскольку сопряжение также одновременно проворачивается вокруг своей оси, в результате оно испытывает внешние циклические нагрузки. Усилие, прикладываемое упорами к исследуемому сопряжению, определяется исходя из значения крутящего момента, измеренного при помощи динамометрического ключа (9) по индикатору часового типа (10).

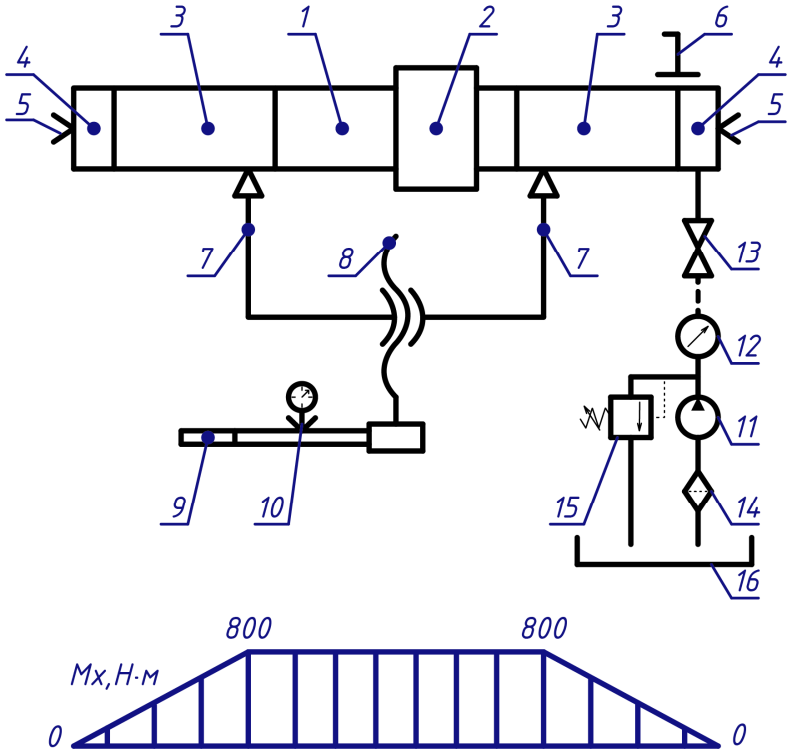

Рис. 4. Принципиальная схема нагружения образцов.

Для испытания герметичности конусо-раструбного соединения используется насосная станция. Рабочая жидкость из резервуара (16), минуя фильтр (14), нагнетается внутрь конусо-раструбного соединения насосом (11) через клапан (13), установленный на поверхности втулки (4). При этом соответствующая втулка имеет внутренний канал для подачи жидкости внутрь сопряжения. При превышении давления в гидросистеме открывается предохранительный клапан, что приводит к постепенному выравниванию рабочего давления внутри исследуемого соединения. После этого насосная станция отключается от установки посредством отсоединения шланга от клапана (13) и производится испытание сопряжения вплоть до достижения базового числа циклов

нагружения. В случае появления течи между соединяемыми частями, исследуемый сменный образец считается неработоспособным при заданных циклических нагрузках.

Простота конструкции испытательного стенда, наглядность проводимого эксперимента обеспечивает легкость исследований различных видов соединений, выполненных из разнородных материалов. Оказывается, возможным изучение образцов при действии на них внешних циклических нагрузок для определения допустимого числа циклов нагружения. Исходя из этого, представленная методика может быть с уверенностью использована для испытания герметичности соединений трубчатых элементов технологических машин.

Список литературы

1. Аношкин, А.Н., Поспелов А.Б., Якушев Р.М. Особенности деформирования и разрушения комбинированных полимерных труб при низких температурах // Вестник Пермского национального исследовательского политехнического университета. Механика. – 2014. – № 2. – С. 5–28.

2. Huitt W.M. Piping for process plants, part 4: codes and fabrication // Chemical Engineering. – 2007. – Iss. 10. – P. 68-76.

3. Таранов, Р.А., Гумеров А.К. Расчётное обоснование прочности конусно-раструбных соединений // Проблемы сбора, подготовки и транспорта нефти и нефтепродуктов. – 2014. – № 4. – С. 118-122.

4. Таранов Р.А., Гумеров К.М., Сираев А.Г. Испытания конусно-раструбных соединений труб // Проблемы сбора, подготовки и транспорта нефти и нефтепродуктов. – 2014. – № 4. – С. 108-117.

5. ТУ 1461-037-90910065-2015. Технические условия. Трубы чугунные напорные высокопрочные / ООО “ЛТК “Свободный сокол”. 2015. 48 с.

Захаров М.Н. – д.т.н., профессор (Московский государственный технический университет им. Н. Э. Баумана, г. Москва)

Мартынов Д.С. – ассистент, (Московский государственный технический университет им. Н. Э. Баумана, г. Москва)

УДК 691-405
К-38

ИССЛЕДОВАНИЕ ТЕХНОЛОГИЧЕСКИХ СВОЙСТВ ССС

Кидакоев М.М., Крымова В.Г., Кидакоева М.М.
(Северо-Кавказская государственная академия, г. Черкесск)
(Невинномысский государственный гуманитарно-технический институт, Невинномысск)

Как известно регулирование технологических и строительно- технологических свойств сухих строительных смесей (ССС) осуществляется при помощи функциональных добавок. Такое регулирование подразумевает возможность изменения: водоудерживающей способности; сроков схватывания; пластичности; реологических свойств; сроков набора прочности; прочности на сжатие и изгиб; адгезии и.т.д. ССС, при помощи функциональных добавок [3], [4].

В настоящей статье представлено исследование действия функциональных добавок (загустителя и замедлителя схватывания) на технологические свойства (начало схватывания, раздвижка и расход материала на 1м^2) на примере гипсовой штукатурной смеси START (ООО Черкесскстром «ЛИТОКС»).

В настоящее время математическое моделирование является активным средством проведения научных исследований. Важнейшую роль в современной науке играют статистические методы математического моделирования, основанные на планировании эксперимента. Современные математические методы составляют неотъемлемую часть процесса обработки и интерпретации результатов исследований. Они позволяют извлечь

максимум информации о составляющих исследуемого процесса, оценить насколько существенны действия и взаимодействия исследуемых факторов, и установить коэффициенты уравнений регрессии, описывающих исследуемый процесс.

В связи с чем, при планировании проведения исследований необходимо выдержать принцип факториальности [1], [2]. Суть, которого заключается в том, что правильно составленный план проведения исследований должен предусматривать изучение сочетания всех возможных градаций исследуемых факторов.

К основным преимуществам многофакторного исследования можно отнести [1], [2]:

1) Полученные данные показывают влияние каждого фактора в различных условиях, создаваемых изменением других факторов

2) Сочетания различных факторов позволяет получить более надежные сведения для практических рекомендаций, пригодные при изменяющихся условиях.

3) Одно многофакторное исследование дает столько же информации о каждом из них, сколько бы давало исследование, посвященное только одному фактору. Если же факторы взаимодействуют, то мы получаем большую дополнительную информацию о величине и характере их взаимодействия.

В настоящей статье рассматриваются результаты исследований влияния загустителя и замедлителя схватывания на начало схватывания, раздвижку и расход материала на 1м^2.

Анализ литературных данных позволяет сформулировать следующую гипотезу [3], [4]: загуститель и замедлитель схватывания в основном определяют начало схватывания, раздвижку и расход материала на 1м^2. Для построения математической модели начала схватывания, раздвижки и расхода материала на 1м^2 было разработано двухфакторное исследование в 2 градациях (2х2) план которого представлен в таблице 1. Планирование исследования позволяет значительно сократить объем исследования и дать объективную оценку полученному математическому описанию процесса.

Таблица 1

Матрица исходных данных проведения исследований

<table>
<tr><td rowspan="3">Факторы и функции отклика</td><td colspan="2" rowspan="2">Добавки</td><td colspan="7">Регистрируемые параметры</td></tr>
<tr><td colspan="5">Сроки схватывания</td><td>Расход на 1 м^2</td></tr>
<tr><td>№ опыта</td><td>Загуститель</td><td>Замедлитель схватывания</td><td colspan="2">Начало схватывания</td><td colspan="3">Раздвижка</td><td rowspan="3"></td></tr>
<tr><td>Код: X_0</td><td>X1</td><td>X2</td><td colspan="2">У1</td><td colspan="3">У2</td><td>У3</td></tr>
<tr><td>Ед. изм.</td><td>%</td><td>%</td><td colspan="6">мин.</td><td>кг/м^2</td></tr>
<tr><td>В. уровень</td><td>0,2</td><td>0,1</td><td rowspan="3">0</td><td rowspan="3">начало</td><td rowspan="3">Начало схватывания</td><td rowspan="3">конец</td><td rowspan="3">раздвижка</td><td rowspan="3"></td></tr>
<tr><td>Н. уровень</td><td>0,02</td><td>0,04</td></tr>
<tr><td>С. уровень</td><td>0,11</td><td>0,07</td></tr>
<tr><td>1</td><td>0,02</td><td>0,04</td><td>16:15</td><td>17:45</td><td>90</td><td>18:20</td><td>35</td><td>9,92</td></tr>
<tr><td>2</td><td>0,20</td><td>0,10</td><td>14:50</td><td>17:50</td><td>180</td><td>19:30</td><td>100</td><td>8,30</td></tr>
<tr><td>3</td><td>0,02</td><td>0,10</td><td>15:30</td><td>19:30</td><td>240</td><td>21:00</td><td>90</td><td>9,30</td></tr>
<tr><td>4</td><td>0,20</td><td>0,04</td><td>12:55</td><td>15:30</td><td>155</td><td>16:20</td><td>50</td><td>9,48</td></tr>
</table>

Основным понятием теории планирования исследования является факторное пространство, которое позволяет определить область возможных изменений исследуемых параметров данного процесса. План исследования представляет собой матрицу, столбцы которой соответствуют различным сочетаниям факторов.

При его составлении исходим из того, что искомые зависимости с достаточной точностью описываются многочленом второго порядка [1], [2]. Исходя из принятой гипотезы, в качестве изменяемых факторов принимаем: X_1 - загуститель; X_2 - замедлитель схватывания.

Математическая обработка полученного массива данных технологических свойств гипсовой штукатурной смеси START (начало схватывания, раздвижка и расход материала на 1м^2) была проведена при помощи пакета прикладных программ «STATISTIKA», «Пакет анализа» и «Поиск решения» в MS Excel. Результаты проведенного регрессионного и корреляционного анализа представлены в таблице 2.

Результаты исследования позволяют получить уравнения нелинейной регрессии в форме полинома второй степени, позволяющего функционально выразить влияние рассматриваемых факторов на начало схватывания, раздвижку и расход материала на 1м^2.

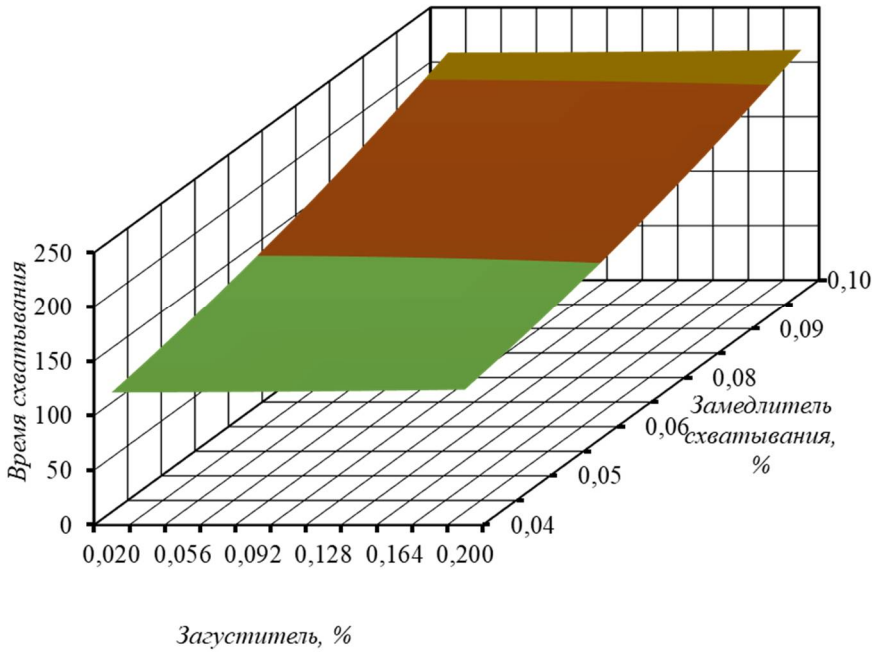

Рис. 1. Зависимость начала схватывания от загустителя и замедлителя схватывания

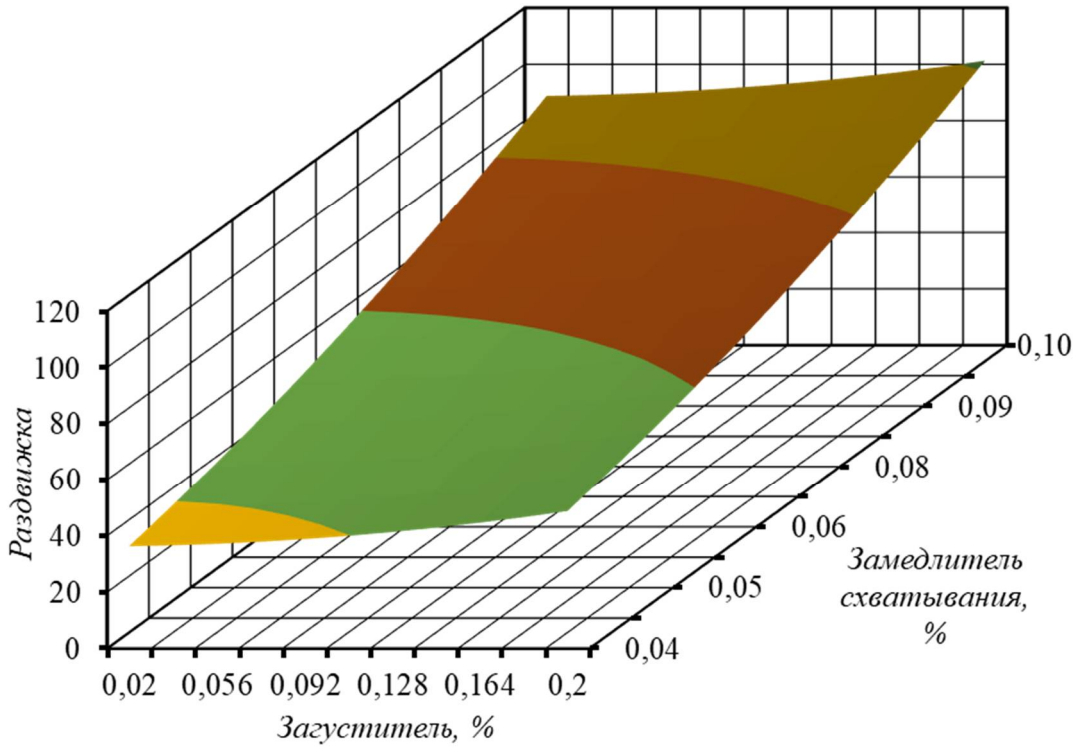

Рис. 2. Зависимость раздвижки от загустителя и замедлителя схватывания

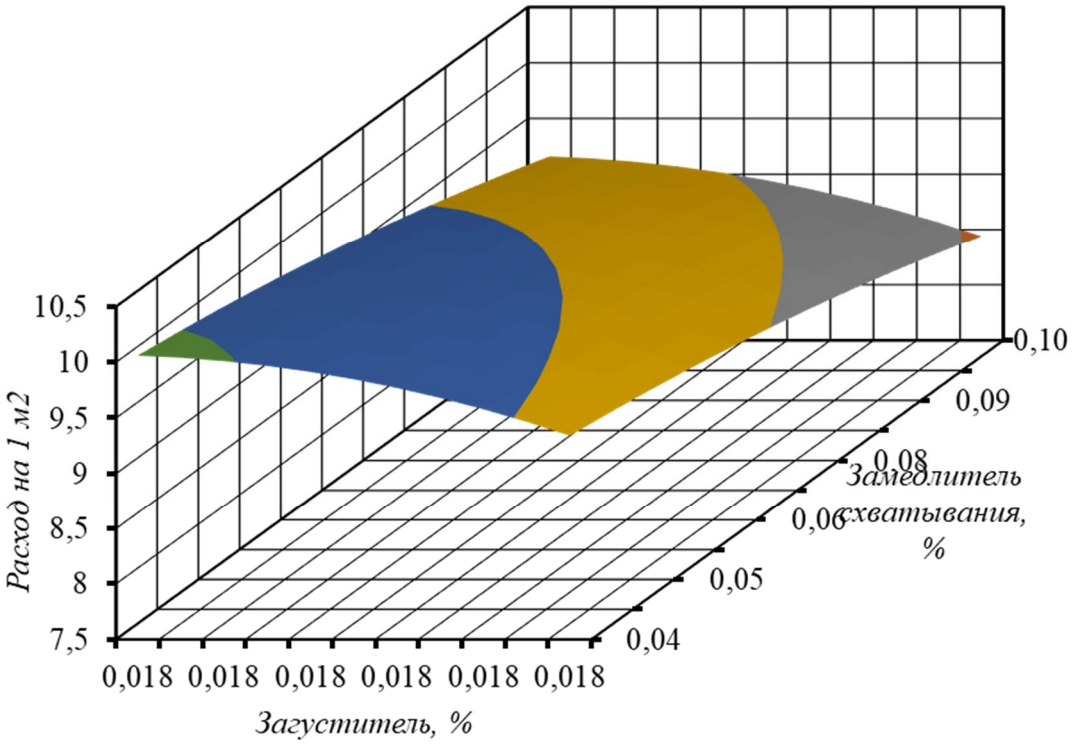

Рис. 3. Зависимость расхода материала на 1м^2 от загустителя и замедлителя схватывания

$$У_1 = 104,56 + 63,13 \cdot X_1^2 + 10416,67 \cdot X_2^2$$

$$У_2 = 26,124 + 315,657 \cdot X_1^2 + 6250 \cdot X_2^2$$

$$У_3 = 10,239 - 18,182 \cdot X_1^2 - 107,143 \cdot X_2^2$$

Таблица 2

Результаты расчетов

Наименование показателя	Значение		
	Начало схватывания, Y_1	Раздвижка, Y_2	Расход на 1 м^2, Y_3
Коэффициент множественной корреляции	0,82	0,999	0,97
R-квадрат	0,67	0,998	0,944
Частные коэффициенты корреляции: r_{yx1}, r_{yx2}	0,03 0,81	0,23 0,97	-0,61 -0,76
Стандартная ошибка аппроксимации	30	2,48	0,28
Относительная стандартная ошибка аппроксимации, %	18	1	3
Коэффициенты регрессии: A B_1 B_2	 104,56 63,13 10416,67	 26,124 315,657 6250	 10,239 -18,182 -107,143
p-уровень У X_1^2 X_2^2	 0,34 0,97 0,40	 0,06 0,12 0,03	 0,017 0,236 0,192
t-статистика У X_1^2 X_2^2	 1,68 0,04 1,40	 10,52 5,0 21,0	 36,81 -2,57 -3,21
F- критерий Фишера	0,98	233	8,47
p	0,3412	0,0603	0,0173

Результаты проведенных исследований позволяют сделать следующие выводы.

1. Качество полученной математической модели можно признать хорошим т.к. средняя ошибка аппроксимации технологических свойств гипсовой штукатурной смеси START (начало схватывания, раздвижка и расход материала на 1м^2) составляет 18%; 1% и 3% соответственно. Однако для аппроксимации время схватывания желательно использовать другую зависимость.

2. Достаточно высокое значение коэффициента множественной корреляции (0,82; 0,99; 0,97) указывает на надежную связь исследуемых факторов (загустителя и замедлителя схватывания) с технологические свойствами гипсовой штукатурной смеси START (начало схватывания, раздвижка и расход материала на 1м^2).

3. Анализируя значения множественной и парной корреляции можно отметить:

- Начало схватывания (Y1) определяется, в основном, варьированием замедлителя схватывания ($r_{y1,x2}$=0.81), а загуститель на время начала схватывания практически не влияет.

- Время раздвижки (Y2) определяется, в основном, варьированием замедлителя схватывания ($r_{y2,x2}$=0,97), загуститель на раздвижку оказывает гораздо меньшее влияние ($r_{y2,x1}$=0,23).

- Расход на 1 м^2 (Y3) определяется варьированием, как замедлителя схватывания, так и загустителя, причем в обратной зависимости.

4. Полученные значение F- критерия Фишера показывает, что полученные уравнения регрессии отражающие технологические свойствами гипсовой штукатурной смеси START (начало схватывания, раздвижка и расход материала на 1м^2) формируются в основном под влиянием исследуемых факторов.

Список литературы

1. Вуколов Э.А. Основы статистического анализа. Практикум по статистическим методам и исследованию операций с использованием пакетов STATISTICA и EXCEL. Москва, 2004. 462 с.

2. Н.Джонсон, Ф.Лион. Статистика и планирование эксперимента в технике и науке. Москва, 1981.

3. С.А. Дергунов, С.А. Орехов. Сухие строительные смеси (состав, технология, свойства): Учебное пособие.: Издательство БИБКОМ, Оренбург, 2012. 130 с.

4. Баженов Ю. М. Технология сухих строительных смесей: учебное пособие для вузов / Ю. М. Баженов, В. Ф. Коровяков, Г. А. Денисов. - Москва: Изд-во АСВ, 2003. 95 с.

Кидакоев М.М. – к.т.н., доцент, murat-9869@mail.ru (Северо-Кавказская государственная академия)

Крымова В.Г. – ст. преподаватель, krymova-47@mail.ru (Северо-Кавказская государственная академия)

Кидакоева М.М. – магистрант, meremhan2377@mail.ru (Невинномысский государственный гуманитарно-технический институт)

УДК 624.138:624.131.225
К-999

НАПРЯЖЕННОЕ СОСТОЯНИЕ ОСНОВАНИЯ ФУНДАМЕНТА С ПРОМЕЖУТОЧНОЙ ПОДГОТОВКОЙ

Кятов Н.Х.
(Северо-Кавказская государственная академия, г. Черкесск)

Материалоемкость и себестоимость фундаментов мелкого заложения можно снизить путем уменьшения расхода бетона и рабочей арматуры. Снижение расхода бетона можно достичь оптимизацией глубины заложения и формы подошвы фундамента. Расход рабочей арматуры определяется величиной изгибающего момента в расчетном сечении плитной части фундамента, который в свою очередь зависит от контактных давлений на консольных участках фундаментной плиты. Для снижения величины изгибающего момента в практике фундаментостроения используется способ устройства промежуточной подготовки переменной жесткости в плане между подошвой фундамента и грунтом основания. Выполненные в работе [1] исследования показали, что наибольшие значения разрушающих фундамент нагрузок достигались при ширине бетонной подготовки, равной 0,3-0,7 ширины фундамента при этом разрушающая нагрузка при наличии промежуточной подготовки превышала соответствующую нагрузку для фундаментов, опираемых всей плоскостью на основании в 1,5 - 1,7 раза. Одним из факторов, определяющих эффективность применения фундаментов с промежуточной подготовкой, является соотношение размеров бетонной (или иной жесткой) части подготовки и самого фундамента [1, 2].

$$\alpha = b_n / b. \qquad (1)$$

Давление под консольными частями фундамента ограничивается величиной расчетного сопротивления грунта основания

$$p \le R, \qquad (2)$$

а под бетонной подготовкой – величиной, при которой развитие зон пластических деформаций допускается на заданную глубину

$$z = 0{,}25b\,. \qquad (3)$$

Фундамент состоит из железобетонного фундамента 1 с плоской подошвой 2 и комбинированной промежуточной подготовки переменной жесткости, включающая бетонную часть 3 и рыхлый песок 4 (рис. 1).

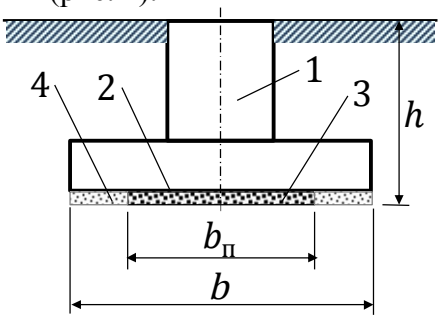

Рис. 1. Фундамент с промежуточной подготовкой.

Такая подготовка позволяет трансформировать эпюру контактных давлений, при которой наибольшие напряжения концентрируются в центральной части подошвы фундамента, а консольные части фундамента – разгружаются, следовательно, уменьшаются и изгибающие моменты в расчетном сечении плитной части фундамента.

В данной работе проведено аналитическое исследование влияния размеров бетонной части промежуточной подготовки на распределение напряжений под подошвой фундамента. Расчетная схема нагружения представления на рис. 2.

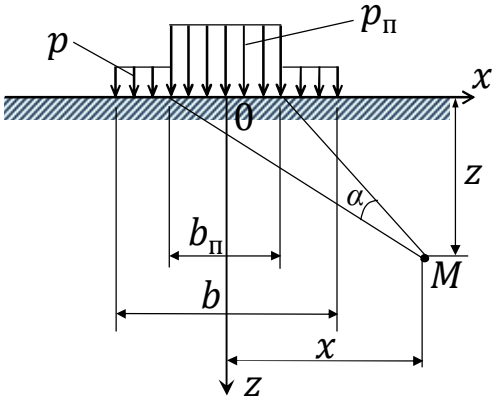

Рис. 2. Схема нагружения основания.
$p_п$ и p – эпюра давлений под бетонной подготовкой и консолями фундамента.

Максимальные и минимальные напряжения под краем подошвы бетонной части подготовки определялись по формуле [2] (рис. 3)

$$P_{\substack{n,\max \\ n,\min}} = \frac{N}{A_n}\left\{1 \pm \frac{6e}{L_n} + \frac{A_ф}{2L_n}\left[\alpha_{\substack{\min \\ \max}}\left(L_ф - L_n\right) - \beta_{\substack{\max \\ \min}}\left(L_ф + L_n\right)\right]\right\},$$

(4)

где N – суммарная вертикальная нагрузка на основание; $A_ф$ и A_n – площадь подошвы фундамента и бетонной подготовки; e – эксцентриситет приложения вертикальной нагрузки; $L_ф$ и L_n – длина подошвы фундамента и бетонной подготовки.

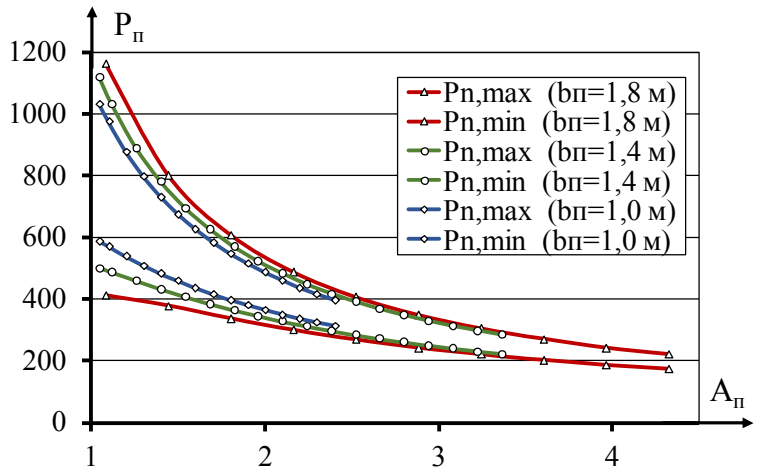

Рис. 3. График зависимости $P_n = f(A_n)$.

Результаты вычислительных исследований показывают, что характер развития контактных давлений под краем подошвы бетонной подготовки, при ее различных размерах, соответствует экспоненциальной зависимости (рис. 3). Наибольшие напряжения концентрируются под подошвой бетонной части подготовки. Под консолями плитной части фундамента напряжения ограничены в пределах величины расчетного сопротивления грунта основания.

Скорость развития осадок во времени и продолжительность периода их затухания для фундаментов с промежуточной подготовкой являются важными показателями при строительстве и эксплуатации зданий и сооружений. Для прогнозирования протекания осадок во времени в инженерной практике наиболее широко используется теория фильтрационной консолидации грунтов, так как глинистые водонасыщенные грунты представляют наибольшие затруднения при возведении на них сооружений вследствие значительных и часто неравномерных их осадок под нагрузкой [3, 4, 6].

Решение задачи о протекании во времени осадок полностью водонасыщенного грунта основания под подошвой ленточного фундамента с промежуточной подготовкой основано на решении Н.Н. Веригина [5] для равномерно распределенной полосовой нагрузки. Схема передачи нагрузок на грунт основания представлена на рис.2.

В результате решения задачи получена зависимость, по которой определяются значения порового давления по оси фундамента по глубине во времени [3]

$$\overline{P}_W = \frac{\bar{z}}{\pi}\left\{\bar{z}\left[\frac{\alpha(1+\beta)}{\sqrt{1+(\alpha\bar{z})^2}}erf\left(c_t\sqrt{1+(\alpha\bar{z})^2}\right)+\frac{\beta}{\sqrt{1+\bar{z}^2}}erf\left(c_t\sqrt{1+\bar{z}^2}\right)\right]-\right.$$
$$\left.-\exp\left(-c_t^2\right)\left[(1-\beta)erf(\alpha\bar{z}c_t)+\beta erf(\bar{z}c_t)\right]\right\},$$

(5)

где введены следующие обозначения: $\overline{P}_W = \frac{P_W b}{p_n}$; $c_t = \frac{z}{2\sqrt{ct}}$; $\bar{z} = \frac{b}{z}$; $\beta = \frac{p}{p_n}$;

c – коэффициент фильтрационной консолидации грунта для плоской задачи.

Анализ результатов вычислений при различных значениях α показал, что на некоторой глубине от подошвы фундамента поровое давление принимает максимальное значение. С течением времени максимум давления смещается вниз, а величина его уменьшается.

Для фундамента без промежуточной подготовки величина максимума несколько меньше и расположена ниже.

Поровое давление в грунте основания с течением времени непрерывно снижается и через некоторое время становится практически равным нулю.

Список литературы

1. Сорочан Е.А. Фундаменты промышленных зданий. – М.: Стройиздат, 1986. – 303с.
2. Кятов Н.Х. Исследование влияния размеров промежуточной подготовки на распределение напряжений под подошвой фундамента // Рациональные пути решения социально-экономических и научно-технических проблем региона: материалы X региональной научно-практической конференции. – Черкесск: КЧГТА, 2010. – С. 75-76.
3. Кятов Н.Х. Расчет порового давления в водонасыщенных грунтах основания под фундаментом с промежуточной подготовкой // Вестник ТГАСУ №1(7). Томск, 2003. – с. 212 - 222.
4. Кятов Н.Х. Влияние промежуточной подготовки на распределение порового давления в водонасыщенных грунтах основания ленточных фундаментов // Надежность и долговечность строительных материалов и конструкций: Материалы III Международной научно-технической конференции, Волгоград. В 4-х ч./ ВолгГАСА. Волгоград, 2003. Ч.I. – с. 56 - 60.
5. Веригин Н.Н. Консолидация водонасыщенного грунта при действии внешней нагрузки, нормальной к границе полупространства. Сб. докладов к VI Международному конгрессу по механике грунтов и фундаментостроению, М., 1965. 187 с.
6. Тер-Мартиросян З.Г. Механика грунтов. М.: Изд. АСВ, 2009. 356 с.

Кятов Н.Х. – к.т.н., доцент, kyatov@mail.ru (Северо-Кавказская государственная академия)

УДК 621.3
М-69

РАЗРАБОТКА ГИДРАВЛИЧЕСКОГО ПРИВОДА ВИБРОПОГРУЖАТЕЛЯ С АДАПТИВНОЙ СИСТЕМОЙ УПРАВЛЕНИЯ

Михайлов А.Г.
(Чувашский государственный университет имени И. Н. Ульянова, г. Чебоксары)

Человечество на всем протяжении своего существования стремилось упростить свою работу, тем самым создавая различные инженерные конструкции, орудия, приспособления и т.п. Первые устройства для погружения свай были просты и требовали больших человеческих усилий. Несовершенны были и методы погружения свай. Как правило, сваи забивали молотом, подвешенным на канате к треноге. Такой способ забивки был малопроизводителен и, кроме того, часто являлся причиной производственного травматизма среди рабочих, забивавших сваи.

Развитие строительства и сельского хозяйства, предполагает создание основных средств, а именно строительство ферм, ангаров для техники, хозяйственных, вспомогательных и других построек. Также современное возделывание сельскохозяйственных культур на сельскохозяйственных землях предопределяет применение технических средств, в том числе свайных или стержневых видов, для оценки плодородия почвы [1, 2]. В тоже время точное земледелие устанавливает определенные современные требования не только к техническим средствам механизации сельского хозяйства [3, 4], но техническим средствам контроля и приборам.

Первый механический копер для погружения свай был сконструирован русским военным специалистом Масловым в 1828 г. По существу, с этого момента началась история широкого развития свайных фундаментов.

В 1889 г. инженер С. А. Арциш изобрел паровой сваебойный молот одиночного действия, надолго вошедший в практику строительства. После окончания первой мировой

войны появились сваебойные молоты двойного действия, весьма удобные как для погружения, так и для выдергивания свай.

Появление железобетона позволило устраивать из этого материала свайные фундаменты, независимо от уровня грунтовых или поверхностных вод. Для забивки железобетонных свай были созданы мощные сваебойные агрегаты - копры с паровыми молотами. Начиная с конца XIX в. свайные фундаменты завоевывают всё большее признание.

Совершенствование конструкций сваепогружающих устройств не прекращается и по сей день. Так, за последнее десятилетие были созданы и спроектированы различные виды сваепогружающих устройств. Так же были созданы агрегаты, которые монтируются на базе тракторов, кранов и тяжелых автомобилей.

Применение вибрационного способа погружения свай обеспечивает меньший коэффициент силы трения между свайным элементом и внутренней поверхностью грунта. Такой способ погружения затрачивает намного меньше сил и энергии, чем с использованием забивного метода. К тому же вибрационный способ погружения обеспечивает дополнительное уплотнение грунта вокруг свайного элемента, тем самым увеличивается его устойчивость.

Вибрационный метод эффективен при погружении свай в несвязные водонасыщенные грунты. Для этого применяются соответствующие устройства - вибропогружатели, которые через наголовник передают свае вибрацию определенной частоты. При этом грунт под основанием свайного элемента и вокруг нее становится «плывучим», трение снижается, и свая погружается за счет собственного веса.

Рассмотрим один из вариантов гидромоторного вибропогружателя. Гидромоторный вибропогружатель (Рисунок 1), содержащий центробежный дебалансный вибровозбудитель с одним или несколькими гидромоторами, наголовник с гидроцилиндром, напорную и сливную гидролинии, гидроаппарат с гидравлическим управлением, установленный между напорной и сливной гидролиниями, гидрораспределитель, соединенный с гидроцилиндром наголовника, отличающийся тем, что гидроаппарат с гидравлическим управлением выполнен в виде предохранительного клапана непрямого действия с выведенной гидролинией управления, на которой установлены один или параллельно два гидроаппарата, выходы из которых соединены со сливной гидролинией [5,6,7].

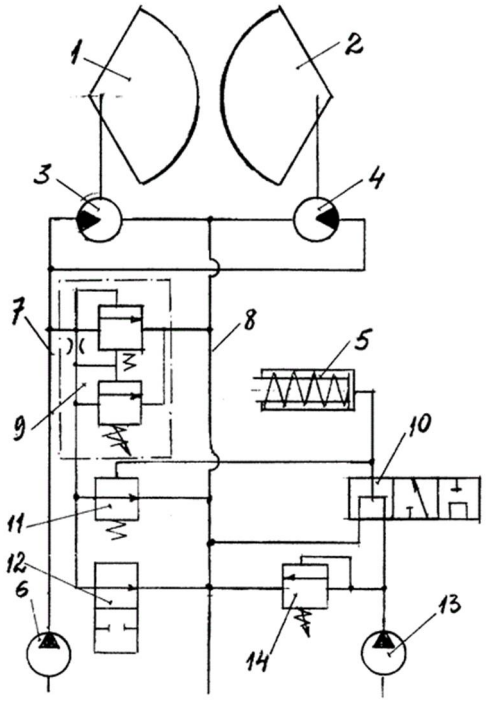

Рисунок 1 – Схема гидромоторного вибропогружателя

Второе из рассматриваемых изобретений – гидравлический вибропогружатель направленного действия для погружения шпунта, свай и других свайных элементов. Он состоит из корпуса, закрытого правой и левой крышками, гидромотор, закрепленный на верхней части корпуса и кинематически соединенный с вибровозбудителями, наголовник, отличающийся тем, что внутри корпуса размещены в четном количестве, в два ряда, параллельно друг другу дисбалансы однонаправленного действия с четным количеством дисбалансов, каждый из которых представляет собой неподвижный плоский сегмент, прикрепленную внутри к корпусу через подшипники и имеющую центральное отверстие, через которое пропущен составной вал, на верхнем конце которого закреплена ведомая шестерня, входящая в зацепление с ведущей шестерней, закрепленной на валу, часть составного вала, относящаяся к соответствующему вибровозбудителю.

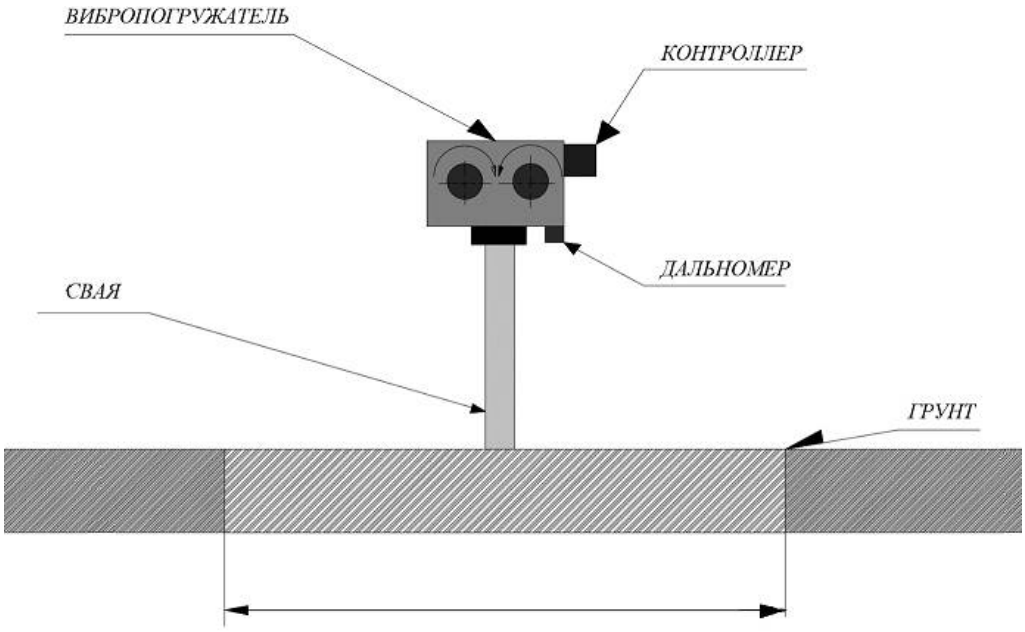

Рис. 2 - Принципиальная схема адаптивной системы управления частотой вибропогружателя.

Перечисление и описание изобретений и полезных моделей, а также промышленных образцов, введенных в эксплуатацию, различных конструкции, говорит о непрерывном совершенствовании технологий сваепогружения.

Список литературы

1. Васильев, С. А. Разработка метода и профилографа для оценки мелиоративных технологий на склоновых агроландшафтах / С. А. Васильев //Известия Нижневолжского агроуниверситетского комплекса: наука и высшее профессиональное образование. – 2016. – № 3(43). – С.220–226.

2. Васильев, С. А. Математическая модель для прогноза эрозионных процессов на склоновых агроландшафтах / С. А. Васильев // Вестник Оренбургского государственного университета. – 2015. – № 9. – С.96–100.

3. Васильев, С. А. Разработка рабочего органа для внесения жидких мелиорантов в почву при плоскорезной обработке / С. А. Васильев, А. А. Васильев, И. И. Максимов, В. В. Алексеев // Вестник Саратовского госагроуниверситета им. Н. И. Вавилова. – 2014. – № 1. – С. 55–58.

4. Дмитриев, А. Н. Результаты почвенно-мелиоративных исследований при реконструкции межхозяйственной оросительной системы «Дружба» Чувашской Республики / А. Н. Дмитриев, С. А. Васильев, В. В. Алексеев, И. И. Максимов //

Теоретический и научно-практический журнал «Мелиорация и водное хозяйство». – 2016.– № 2. – С. 17–21

5. Головачев А. С., Хачикян Э. Д. Гидромоторный вибропогружатель / Патент РФ № 15736. Опуб.: 10.11.2000.

6. Яковлев И. Н. Вибропогружатель направленного действия для погружения и извлечения свай, шпунта и других свайных элементов / Патент РФ № 2494195. Опуб.: 27.09.2013.

7. Григорчук В. С. Вибропогружатель / Патент РФ №2649679. Опуб.: 04.04.2018.

Михайлов А.Г. - магистрант машиностроительного факультета, artemka17mih@mail.ru (Чувашский государственный университет имени И. Н. Ульянова)

УДК 316.47
М-90, Г-74

ЭНЕРГЕТИЧЕСКОЕ ОБСЛЕДОВАНИЕ, КАК ОСНОВА УПРАВЛЕНИЯ РЕСУРСО-ЭНЕРГОСБЕРЕЖЕНИЕМ В МНОГОКВАРТИРНОМ ДОМЕ

Мукова А.П., Гочияева Л.А., Шидаков М.А.
(Северо-Кавказская государственная академия, г. Черкесск)

В вопросе энергосбережения важен комплексный подход для достижения наибольшей эффективности. В связи с этим объективной необходимостью становится привлечение квалифицированных специалистов соответствующей сферы, которые могли бы провести компетентный и объективный анализ состояния ресурсоэнергосбережения в конкретном многоквартирном доме и предложить эффективные и действенные меры по управлению данным процессом. Данное мероприятие носит название «энергетическое обследование».

Целями энергетического обследования является оценка эффективности использования энергетических ресурсов в многоквартирном доме и определение путей и способов снижения их расходов за счет реализации мер по повышению эффективности их использования.

Проведение энергетического обследования регламентируется рядом нормативных документов, в частности, федеральным законом № 261-ФЗ «Об энергосбережении и о повышении энергетической эффективности, и о внесении изменений в отдельные законодательные акты Российской Федерации», приказом Минэнерго России от 30.06.2014 № 401 «Об утверждении Порядка представления информации об энергосбережении и о повышении энергетической эффективности». В них указано, что проводить обследование может организация или специалисты, которые являются членами саморегулируемой организации, что является свидетельством наличия у исполнителей соответствующей квалификации, технологий и оборудования. Также определен перечень объектов, которые подлежат проведению энергетического аудита в обязательном порядке. Это зависит от формы собственности, объема годового потребления энергоресурсов и других факторов, а также касается вводимых в эксплуатацию объектов. Однако стоит отметить, что большинство многоквартирных домов не входят в этот список, и проведение их энергетического обследования является добровольным.

Но несмотря на это, управляющие компании и собственники многоквартирного дома не должны пренебрегать возможностью использования такого высокоэффективного инструмента. Проведение энергетического обследования особенно необходимо в ряде случаев:

- для определения потенциала энергосбережения в жилом доме и разработке мер по его использованию;

- для выявления слабых мест здания с точки зрения перерасхода ресурсов перед проведением капитального ремонта;

- перед проведением мероприятий по повышению энергоэффективности с тем, чтобы рассчитать возможную экономию от них и экономическую целесообразность.

Как уже отмечалось, проводить обследование должны сотрудники организации или специалисты, имеющие право на проведение энергетического обследования и являющиеся членами саморегулируемой организации данного профиля.

Наиболее оптимальным временем для проведения энергетического обследования является отопительный период, во время которого можно легче и точнее определить источники потери тепла и способы их устранения. Перед началом обследования собственники жилья должны предоставить специалистам определенную информацию- технический паспорт здания, договора энергоснабжения, количество потребляемых ресурсов, данные о проведенных ремонтах, жалобы и пожелания жильцов и пр. После этого переходят непосредственно к самому обследованию многоквартирного дома как визуальному, так и инструментальному, сбору и анализу данных, в ходе которого проводится анализ используемого оборудования (электроприборов, котлов отопления, лампочек и пр.) и эффективности потребления энергоресурсов, выявляются места утечек тепла, причины перерасхода электроэнергии и воды, изучаются договора с ресурсоснабжающими организациями и т.д. После этого предлагаются энергосберегающие мероприятия с указанием их стоимости, оценкой физической экономии ресурсов, экономической эффективности и периода окупаемости.

Результаты энергетического обследования могут быть оформлены как в форме отчета об энергетическом обследовании жилого здания, так и в форме энергетического паспорта жилого здания. Эти документы отличаются содержанием и назначением. Отчет содержит подробный технический и экономический анализ, на основании которых производится разработка и выбор мероприятий по энергосбережению. Данные отчета помогают собственникам многоквартирного дома оценить целесообразность мероприятий, выбрать наиболее эффективные из них с точки зрения срока окупаемости и экономического эффекта. Энергетический паспорт же является сборником характеристик объекта, набором таблиц с описанием используемого оборудования, материала стен и перекрытий, установленных узлов учета и так далее, и для неспециалиста не дает готовых рекомендаций по повышению ресурсоэнергосбережения. Поэтому, для наших целей необходимо оформление отчета об энергетическом обследовании жилого здания, который станет «настольной книгой» при управлении ресурсоэнергосбережением.

Данный отчет имеет определенную структуру и содержит конкретные пункты:

1. Общие сведения об объекте исследования (характеристики здания, объемы потребления ресурсов и пр.);

2. Анализ электропотребления (потребление электрической энергии в жилых помещениях, потребление электрической энергии в местах общего пользования и общедомовым оборудованием, потери в сетях электроснабжения, пути повышения эффективности использования электроэнергии);

3. Анализ потребления тепловой энергии (договорное и фактическое потребление теплоэнергии, потребление тепловой энергии для отопления, потребление тепловой энергии на горячее водоснабжение, обследование системы отопления на предмет эффективности функционирования);

4. Анализ потребления воды и водоотведения (обследование сетей водоснабжения и водоотведения, оборудования на предмет утечек и эффективной работы);

5. Анализ потребления природного газа (обследование сети газоснабжения на предмет утечек, измерение КПД оборудования);

6. Обследование ограждающих конструкций здания, в том числе тепловизионное обследование (визуальный осмотр и общий осмотр фасада с помощью тепловизора, выявление мест с температурными аномалиями, детальное обследование мест с аномалиями- выявление дефектов, трещин, щелей, плохой теплоизоляции. Все обнаруженные недостатки фиксируются тепловизором в виде тепловизионных снимков здания);

7. Разработка мероприятий по энергосбережению и повышению энергетической эффективности (обоснованные и подтвержденные анализом и экономическими расчетами мероприятия, объединенные группами по виду энергоресурса или по срокам окупаемости).

Последний пункт является ключевой задачей энергетического обследования. В нем предлагается перечень мероприятий, внедрение которых позволит обеспечить экономию энергоресурсов, потребляемых жильцами многоквартирного дома, и, соответственно, снизить оплату за них. Мероприятия могут быть малозатратными и с малым сроком окупаемости, их можно реализовать силами и средствами самих жильцов многоквартирного дома или с привлечением средств управляющей компании. Также могут быть предложены значительные серьезные нововведения, внедрение которых потребует значительных средств. В данном случае возможно привлечение заемных средств у кредитных организаций. В таблице 1 представлен перечень мероприятий по повышению энергоэффективности на примере жилого дома (9 этажей, 200 квартир).

Таблица 1

Общедомовые мероприятия по повышению энергетической эффективности

Мероприятия	Срок окупаемости, лет	Всего затрат, тыс.руб.	Ожидаемая годовая экономия, тыс.руб.
Установка регулятора температуры в системе ГВС и датчика температуры	0,4	3 365	1 294
Замена ламп накаливания в МОП и в наружном освещении на энергосберегающие	0,5		
Поиск и ремонт сантехники с утечками	0,7		
Капитальный ремонт системы ХВС по стоякам	1,1		
Установка теплоотражающей пленки	1,3		
Замена элеваторного узла на автоматизированный узел управления системой отопления	4,1		
Установка балансировочных вентилей на главных отпускных трубопроводах системы отопления	4,4		
Утепление перекрытий подвала	5,7	8 804	2 124
Утепление перекрытий верхнего этажа	7,2		
Капитальный ремонт внутридомовых электрических сетей с заменой оборудования	14,6		
Монтаж энергоэффективных окон	15,1		
Промывка внутридомовых сетей отопления с помощью химреагентов	15,6		
Утепление стен	16,8		

Таким образом, энергетическое обследование многоквартирного дома является основой управления ресурсоэнергосбережением, так как оно показывает реальные, обоснованные, эффективные и экономически целесообразные пути экономии энергоресурсов, снижения оплаты за их потребление. Даже несмотря на то, что проведение детального обследования может стоить значительных средств, оно все равно окупается в короткие сроки.

Список литературы

1. Федеральный закон от 23.11.2009 г. № 261-ФЗ «Об энергосбережении и о повышении энергетической эффективности, и о внесении изменений в отдельные законодательные акты Российской Федерации».
2. Приказ Минэнерго России от 30.06.2014 № 401 «Об утверждении Порядка представления информации об энергосбережении и о повышении энергетической эффективности».
3. Иванов Г.С. Методика оптимизации уровня теплозащиты зданий. // Окна и двери. 2001, №1-2.
4. Лапин Ю.Н. Сидорин А.М. Климат и энергоэффективное жилище. // Архитектура и строительство России. 2002. №1.
5. «Обучающая программа по организации и финансированию капитального ремонта и энергоэффективных мероприятий в многоквартирных домах», Международная финансовая корпорация (IFC), 2016 год.
6. Стронг А. С. Опыт энергетического мониторинга жилых домов с централизованным теплоснабжением. / А. С. Стронг, М. В. Никулин. - Энергосбережение, 2001. - № 4.

Мукова А.П. - к.э.н., доцент, artur.mukov74@mail.ru (Северо-Кавказская государственная академия)

Гочияева Л.А. - к.э.н., доцент, luazagochiaeva@mail.ru (Северо-Кавказская государственная академия)

Шидаков М.А. - магистрант 3 курса, vozduh09@mail.ru (Северо-Кавказская государственная академия)

УДК 621.316.925:378
Ч-49

ТЕОРЕТИЧЕСКИЙ АНАЛИЗ ДВИЖЕНИЯ БИМЕТАЛЛИЧЕСКОЙ ПЛАСТИНЫ АВТОМАТИЧЕСКОГО ВЫКЛЮЧАТЕЛЯ

Черноусова Л.В.
(Северо-Кавказская государственная академия, г. Черкесск)

Для автоматического выключателя существенным является прогиб конца биметаллической пластинки при нагреве ее нагревателем. Расчет температуры, а затем и прогиба как функции времени может быть выполнен в различной степенью точности и с использованием различных вычислительных приемов.

При исследовании автоматического выключателя применение сложных вычислительных приемов неоправданно, т.к. характеристики прогиба или температуры могут быть легко получены экспериментально. Последнее позволяет уделить большое внимание автоматическому выключателю в целом, практическим приемам исследования. Однако понимание качественной стороны процесса, в частности процесса нагрева и перемещения биметалла, представленные в упрощенном аналитическом виде позволяет целенаправленно вносить изменения в конструкцию аппарата и давать оценку тем или иным явлениям. Здесь выделим следующие моменты.

Прогиб конца биметаллической пластины l, как известно, равен

$$l = k\frac{f^2}{h}\cdot\theta,$$

где f – длина пластин биметалла;

h –толщина биметалла;

θ- температура.

В первом приближении можно считать, k – const, а θ- является приращением прогиба l конца пластины.

Таким образом температура биметалла однозначно определяет величину прогиба.

Скорость нарастания температуры биметалла при нагреве током определяется соотношением между количеством выделяющегося тепла и интенсивностью его отвода, а также теплопоглощающей способностью термоэлемента с биметаллом, токоотводом.

Количество выделяемого тепла в течение времени dt составляет

$$dQ = Pdt = I^2 R_{\text{а}} dt$$

Если номинальный ток автоматического выключателя – $I_{ном}$, то тепло, выделяемое в режимах 1,05 и 1,25 $I_{ном}$, соответственно равны

$$dQ' = 1{,}15 I_{\text{ном}}^2 R_{\text{а}} dt = 1.15 \text{P}_{\text{н}} dt,$$
$$dQ'' = 1{,}56 I_{\text{ном}}^2 R_{\text{а}} dt = 1.56 \text{P}_{\text{н}} dt,$$

где R_a – активное сопротивление нагревателя.

Энергия, идущая на нагрев, составляет

$$dQ = G \cdot c' d\theta,$$

где G-вес нагреваемой массы

c'-удельная (средняя) теплоемкость

θ- перегрев, превышение температуры биметалла по отношению к окружающей среде $\theta = \vartheta - \vartheta_0$.

Энергия, отводимая с поверхности биметалла над температурой окружающей среды

$dQ_2 = KF' \cdot (\vartheta - \vartheta_0) dt = KF' \cdot \theta dt,$

где K – коэффициент теплоотдачи, учитывающий все виды теплоотдачи,

F'-поверхность охлаждения биметалла с токоотводом.

Уравнение теплового баланса

$$dQ = dQ_1 + dQ_2,$$

или

$I^2 R_{\text{а}} dt = G' \cdot c' dt + KF' \theta dt,$

или

$$\frac{d\theta}{dt} + \frac{KF'}{Gc'}\theta = \frac{I^2 R_{\text{а}}}{Gc'}$$

Решением указанного дифференциального уравнения является

$$\theta = \text{A} \cdot \text{e}^{-\frac{KF'}{Gc'}t} + \frac{I^2 R_{\text{а}}}{KF'},$$

где А – постоянная интегрирования, зависящая от начальных условий. При t=0, θ=0, т.е. полагаем, что в начальный момент нагреваемый биметалл имеет температуру окружающей среды, тогда для t=0

$$\theta = \left(\vartheta_{\text{у}} - \vartheta_0\right) = \frac{I^2 R_{\text{а}}}{KF'}\left(1 - \text{e}^{-\frac{KF'}{Gc}t}\right)$$

Величина установившегося перегрева равна

$$\theta_{\text{у}} = \left(\vartheta_{\text{у}} - \vartheta_0\right) = \frac{I^2 R_a}{KF'}$$

при t=∞

где $\vartheta_{\text{у}}$-установившаяся температура поверхности

$\theta_{\text{у}}$-установившееся значение превышения температуры биметалла над температурой окружающей среды.

Постоянная времени нагрева

$$\mathrm{T} = \frac{Gc^{\cdot}}{KF^{\cdot}}$$

представляет собой отношение теплопоглощающей способности биметалла с нагревателем к их тепловыделяющей способности. Вводя указанное соотношение, получаем:

$$\theta \quad = (\vartheta \quad - \vartheta_0) = \theta_{\mathrm{y}}\left(1 - \mathrm{e}^{-\frac{t}{T}}\right).$$

Важным является тот факт, что время нагрева биметалла t≈ 4T не зависит от мощности нагревателя, т.к. в выражение для постоянного времени она не входит. И предположение, которое иногда встречается на практике, о том, что относительную скорость нагрева можно изменить путем мощности нагрева, является ошибочным.

Так же нужно учитывать начальное положение биметалла на допустимый разброс параметров срабатывания.

При любом разбросе начального положения биметаллов, компенсатор в месте воздействия на рычаг, описывает одну определенную зависимость *l=f(t)*. Одновременно касание биметаллов толкателей обеспечивает утроение жёсткости группы биметаллов трех фаз по сравнению с жесткостью одного.

Для серийного аппарата разброс начального положения биметаллов существенно влияет на характеристики аппарата.

Так при отставании биметалла одной из фаз от лидирующей, необходимо некоторое противодействующее усилие механизма расцепления, достаточное для деформации этой пластины и выравнивания положения биметаллов

$$F_{\text{пр}} = \mathrm{c} \cdot l,$$

где с – жесткость одного биметалла.

Удобно рассмотреть численный случай. Например, при l = 1 мм, это усилие составило бы

$$F_{\text{пр}} = 900 \cdot 1 = 900\text{г},$$

где – с-900г/мм – жесткость одного биметалла.

В аппарате усилие срабатывания не превосходит 250г, поэтому наибольшая деформация лидирующей пластины биметалла

$$l = \frac{F_{\text{пр}}}{\mathrm{c}} = \frac{250}{900} = 0{,}27\text{мм}$$

Следовательно, в большой партии в симметричном режиме нагрузки аппарата, при его срабатывании в основном работает только одна пластина биметалла.

Наиболее опасным разброс начального положения проявляется для режима однофазного к.з. или перегрузки, когда работает нагреватель отстающего биметалла, а настройка аппарата произведена по лидирующему.

Список литературы

1. 1. Соловьев, А. Л. Релейная защита городских электрических сетей 6 и 10 кВ: учебное пособие / А. Л. Соловьев, М. А. Шабад; под редакцией А. В. Беляев. — СПб.: Политехника, 2016. — 176 с. — ISBN 978-5-7325-1100-0. — Текст: электронный // Электронно-библиотечная система IPR BOOKS: [сайт]. — URL: http://www.iprbookshop.ru/59516.html (дата обращения: 24.10.2019). — Режим доступа: для авторизир. пользователей

2. Афонин, В. В. Электрические станции и подстанции. В 2 частях. Ч.2: учебное пособие / В. В. Афонин, К. А. Набатов. — Тамбов: Тамбовский государственный технический университет, ЭБС АСВ, 2017. — 97 с. — ISBN 978-5-8265-1724-6. — Текст: электронный // Электронно-библиотечная система IPR BOOKS: [сайт]. — URL: http://www.iprbookshop.ru/85984.html (дата обращения: 24.10.2019). — Режим доступа: для авторизир. пользователей

Черноусова Л.В. – старший преподаватель, hlili2017@yandex.ru (Северо-Кавказская государственная академия)

УДК 624.014
Э-78

АНАЛИЗ ЭФФЕКТИВНОСТИ РАЗЛИЧНЫХ МЕТАЛЛИЧЕСКИХ КОНСТРУКЦИЙ НА ПРИМЕРЕ ПОКРЫТИЯ СПОРТИВНОГО ЗАЛА 42 Х 27 М

Эркенов Р.С.
(Северо-Кавказская государственная академия, г. Черкесск)

Здание физкультурно-оздоровительного комплекса с универсальным игровым залом и бассейном, расположенных в крайних частях здания. Запроектированный объект размещается в городе Северск, Томской области.

Проект разработан для природно-климатических условий:

- расчетная зимняя температура наиболее холодной пятидневки -40С,
- расчетное значение веса снегового покрова (IV район) -240 кг/м^2,
- нормативное значение скоростного напора ветра (III район) -38 кг/м^2.

Район строительства - I В климатический подрайон.

Уровень ответственности здания –II нормальный.

Степень огнестойкости здания –II.

Здание запроектировано с наружными стенами из «сэндвича» панелей с наполнителем из минераловатных плит и внутренние стены из кирпича марки КГР 1,8НФ/75/1,2/35/ГОСТ 530-2007 на цементно-песчаном растворе М100. Внутренний каркас выполнен из металлических элементов по материалу стали 09Г2С по ГОСТ 19281-89*.

Для выбора основных несущих конструкций произведен расчет основных технико-экономических показателей трех вариантов решения покрытия пролетом здания 27 м и шагом колонн 6 м.

Сравнения производились следующих конструктивных элементов:

I. покрытие стропильной фермой,

II. Покрытие структурной плитой,

III. Сетчатые покрытия.

Сравнительный анализ для оценки эффективности производился по следующим критериям: масса (расход) металлоконструкций, трудоемкость изготовления, трудоемкость при монтаже и окончательно все параметры были приведены к единому критерию: - приведенные затраты.

Результаты расчетов приведены ниже, на основании которых производился выбор основной несущей конструкции.

Таблица 1

I. Технико-экономические показатели: I вариант:

Наименование показателей	Ед.изм.	Величина
Масса конструкции	т	28,6
Трудоемкость при изготовлении	чел.-ч	63,1
Трудоемкость при монтаже	чел.-ч	23,4
Приведенные затраты	тыс.руб.	657,800

Таблица 2

II. Технико-экономические показатели: II вариант:

Наименование показателей	Ед.изм.	Величина
Масса конструкции	т	40,6
Трудоемкость при изготовлении	чел.-ч	204,9
Трудоемкость при монтаже	чел.-ч	26,1
Приведенные затраты	тыс.руб.	933,800

Таблица 3

III. Технико-экономический показатели: III вариант:

Наименование показателей	Ед.изм.	Величина
Масса конструкции	т	23,5
Трудоемкость при изготовлении	чел.-ч	145,6
Трудоемкость при монтаже	чел.-ч	17,1
Приведенные затраты	тыс.руб.	517000

Сравнение показало эффективность сетчатого покрытия по расходу металла и трудоемкости при монтаже. По трудоемкости изготовления более эффективным оказался покрытия по стропильным фермам.

Одним преимуществ при выборе сетчатых оболочек в строительстве является простота их сборки. Конструкции возводятся в более короткие сроки, в сравнении с традиционными, и требуют намного меньше трудовых расходов, так как отсутствует необходимость в специальном оборудование или строительной технике для монтажа.

Кроме того, при использовании сетчатых оболочек не нужны дополнительные несущие конструкции в виде различных колонн, балок, перекрытий, что дает свободу при планировке внутренних интерьеров. Конструкция является самонесущей и часто обладает даже более высокими несущими свойствами, в сравнении с конструкциями другого типа. Нагрузки равномерно распределяются на все стержни конструкций, что в итоге исключает хрупкое разрушение. Сетчатый каркас показывает меньшие значения деформаций сжатия по высоте здания для вертикальных элементов.

В целом по приведенным затратам наиболее эффективным оказался сетчатые покрытия.

Список литературы

1. Металлические конструкции: справочник проектировщика: в 3-х т. /под общ. ред. В.В. Кузнецова. Т.2. Стальные конструкции зданий и сооружения. М.: Изд-во АСВ, 1998. 512 с.

2. Энгель Х. Несущие системы /пер. с нем. Л.А. Андреевой, М.: АСТ: Астрель, 2007, 344 с.

3. Горкатюк В.И. Монтаж конструкций большепролетных зданий. М.: Стройиз-дат, 1985, 170 с.

4. Гофштейн Г.Е., Ким В.Г., Нищев В.Н., Соколова А.Д.Монтаж металлических и железобетонных конструкций. М.: Стройиздат, 2004, 528 с.

Эркенов Р.С. - магистрант 3 курса, направление 08.04.01 Строительство, Инженерный институт Северо-Кавказская государственная)

УДК 357.1
А-38

АУДИТ НЕСОСТОЯТЕЛЬНЫХ (КРИСИСНЫХ) ПРЕДАПРИЯТИЙ

Аджиева А.И.
(Северо – Кавказская государственная академия, г. Черкесск)

В соответствии с законодательными актами финансовая несостоятельность или банкротство предприятия понимается как неспособность, признанная арбитражным судом или заявленная должником, для полного удовлетворения требований кредиторов по денежным обязательствам и (или) для выполнения обязательства перед государством уплачивает налоги и сборы, а также другие обязательные платежи в бюджеты всех уровней и внебюджетные фонды.

Превышение обязательств над активами, а особенно над быстро ликвидными, и неудовлетворительное структура баланса приводит предприятие к финансовой несостоятельности. В этой ситуации появляется просроченная задолженность перед бюджетом, банками, поставщиками и другими сторонними организациями. Финансовая несостоятельность или банкротство предприятия является результатом неудовлетворительной работы по финансированию и кредитованию [6, 47].

Институты несостоятельности появились в период рыночных экономических отношений. Они является той границей, за пределами которой ожидается прекращение определенной коммерческой или иной деятельности должника. Провал хозяйствующих субъектов является распространенным и типичным явлением в странах с рыночной экономикой. Поэтому в относительно стабильных экономических условиях отказ предприятий носит локальный характер [7, 147].

Одной из наиболее эффективных форм государственного влияния может быть привлечение аудиторов к решению проблем несостоятельности путем создания соответствующей законодательной базы. В странах с развитой рыночной экономикой государство активно привлекает аудиторские фирмы для выполнения определенных функций государственного финансового контроля. В то же время органы государственного финансового контроля не считают аудиторских фирм своими конкурентами, а рассматривают их как помощников в своей работе [8, 59].

По мнению большинства исследователей, аудит в условиях несостоятельности субъектов хозяйствования представляет собой систематический процесс сбора и обработки информации с использованием специальных методов оценки причин, характера и глубины кризиса предприятия, разработки антикризисной программы, мониторинга и оценки его производительность. Документы, определяющие общие требования, в соответствии с которыми обеспечивается соблюдение соответствующего уровня качества аудита и связанных с ним услуг, называются международными стандартами аудита. Рассмотрим эти стандарты более подробно.

С 2018 года российские аудиторы при проведении аудиторской проверки должны пользоваться международными стандартами. При планировании аудита несостоятельного (кризисного) предприятия аудиторы используют международный стандарт аудита № 300 «Планирование аудита финансовой отчетности». Планирование не занимает много времени, это не всегда сложный процесс и не связан с подготовкой большого количества документов.

Таким образом, размер и характер мероприятий, которые адекватно отражают содержание общего плана аудита и программы аудита, могут не требовать отдельной

документации плана и программы. При использовании стандартных программ они соответственно настраиваются и адаптируются к специфике конкретного клиента [1].

Несостоятельные предприятия могут не иметь промежуточной или ежемесячной финансовой информации, которая используется в аналитических процедурах на этапе планирования. В качестве альтернативы аудитор может провести краткую проверку главной книги или других предоставленных учетных данных. Во многих случаях может отсутствовать соответствующая документальная информация, и аудитор должен будет получить необходимую информацию от владельца-менеджера. Порядок и способы получения необходимой информации отраженно в международном стандарте аудита № 520 «Аналитические процедуры» [2].

Аудиторы обязаны учитывать риск того, что допущение о непрерывности деятельности несостоятельного предприятия может оказаться неуместным. Пояснение понятия непрерывности деятельности предприятия можно узнать в международном стандарте аудита № 570 «Допущение о непрерывности деятельности кризисного предприятия» [3].

С учетом специфики несостоятельного (кризисного) предприятия аудитор может решить целесообразным получить письменные заявления руководства предприятия в отношении полноты и достоверности информации в бухгалтерском учете и финансовой отчетности (например, об правильном отражении финансовых результатов в бухгалтерском учете). Помощь аудитору в этом вопросе окажет международный стандарт аудита № 580 «Письменные заявления» [4].

Как свидетельствует международная практика, работа аудитора должна соответствовать двум основным группам нормативно-правовых документов, среди которых: законодательные акты государства об аудиторской деятельности и аудиторские стандарты.

Для усиления роли аудиторских ассоциаций и роста доверия пользователей к бухгалтерской (финансовой) отчетности необходимо, чтобы качество аудита было на высоком уровне, с этой целью, должна быть создана совершенная система стандартов аудиторской деятельности, соответствующая международным стандартам аудита.

Чтобы понять финансовое положение компании и результаты ее хозяйственной деятельности, необходим объективный документ, а именно таким документом является, финансовая отчетность. Иностранные инвесторы заинтересованы в том, чтобы эта финансовая отчетность была достоверной и надежной. Поэтому аудит проводится с использованием тех же процедур, что и на Западе, которые по всем правилам понятны иностранным инвесторам. Кроме того, российские инвесторы должны быть заинтересованы в том, чтобы информация, в которой они заинтересованы, должна быть достаточно достоверной, и чтобы аудит проводился добросовестно.

Из-за ужесточения требований к организации системы бухгалтерского учета, которая является основным источником информации для оценки финансового состояния предприятий и организаций, значительно улучшилось качество финансовой отчетности. Впоследствии в целом сказалось на качестве финансовой отчетности. Для пользователей финансовой отчетности важен аудиторский отчет, который должен содержать полную информацию о финансовом положении и финансовых результатах. Иностранные инвесторы также заинтересованы в том, чтобы аудиторскую проверку проводили высококвалифицированные специалисты, компетентные и объективные аудиторы.

В связи с усилением требований к финансовой отчетности относительно «прозрачности» у российских компаний и, как следствие, привлечение иностранных инвесторов, все это связано с использованием четких и признанных на международном уровне стандартов аудита. В связи с конкуренцией на мировой арене, это также прокладывает путь к международному аудиту, поскольку позиции российских аудиторов в конкурентной борьбе укрепляются благодаря сосредоточению внимания на международных стандартах аудита [5, 115].

Исходя из выше изложенного, можно сделать вывод, что есть надежда, что международные стандарты станут эффективным инструментом для выхода на международные финансовые рынки в качестве нового интегрированного подхода к формированию финансовой информации. В современном мире основным направлением развития аудита является разработка таких стандартов аудиторской деятельности, в которых будут единые подходы к аудиту в России и за рубежом.

Список литературы

1. Международный стандарт аудита 300 «Планирование опыта аудита финансовой темп отчетности» (введен в действие опыт на дело территории Российской темп Федерации семь Приказом Минфина дело России семь от плюс 24.10.2016 № 192н) [Электронный ресурс]. – URL:http://www.consultant.ru/document/cons_doc_LAW_206944

2. Международный стандарт аудита тоже 500 «Аудиторские опыт доказательства» (введен в действие на территории семь Российской Федерации Приказом Минфина дело России семь от плюс 24.10.2016 № 192н) [Электронный ресурс]. – URL: http://www.consultant.ru/document/cons_doc_LAW_206948/

3. Международный стандарт аудита тоже 570 «Непрерывность деятельности» (введен в действие опыт на дело территории семь Российской темп Федерации семь Приказом Минфина дело России семь от плюс 09.11.2016 № 207н) [Электронный ресурс]. – URL: http://www.consultant.ru/document/cons_doc_LAW_207296/

4. Международный стандарт аудита тоже 580 «Письменные заявления» (введен в действие на территории семь Российской Федерации Приказом Минфина России семь от плюс 09.11.2016 № 207н) [Электронный ресурс]. – URL: http://www.consultant.ru/document/cons_doc_LAW_207297

5. Подольский, В.И. Аудит: учебник для вузов / Под ред. проф. В.И. Подольского. 5-е изд., перераб. и доп. – М.: Юнити-Дана, 2014. – 655 с.

6. Кобозева, Н. В. Банкротство: учет, анализ, аудит: Практическое пособие / Н.В. Кобозева. - М.: Магистр, НИЦ ИНФРА-М, 2016. - 208 с.

7. Кован, С. Е. Предупреждение банкротства организаций: монография / С.Е. Кован. — М.: ИНФРА-М, 2017. – 219 с.

8. Кривошапкина, А.Э. Банкротство в условиях кризиса / А.Э. Кривошапкина // Новая наука: Современное состояние и пути развития. 2016. № 5-1. С. 111-113.

9. Куликова, И.А. Соотношение понятий «несостоятельность» и «банкротство» в Российском законодательстве / И.А. Куликова // Научный поиск. 2016. № 2.1. С. 58-59.

10. Курносова, М.В. Банкротство и его признаки / М.В. Курсносова // Наука, технологии и инновации в современном мире. 2016. № 1 (3). С. 60-62.

11. Львова, О.А. Факторы и причины банкротства компаний в условиях современной экономики / О.А. Львова, О.М. Пеганова // Государственное управление: Электронный вестник. – 2014. – №44. – С.64–82.

12. Мазурова, И.И., Белозерова, Н.П., Леонова, Т.М., Подшивалова М.М. Методы оценки вероятности банкротства предприятия: учеб.пособие. – СПб.: Изд-во СПБГУЭФ, 2017. – С. 39.

Аджиева А.И. – к.э.н. доцент, asiat.a@yandex.ru (Северо – Кавказская государственная академия)

УДК 357.1
А-38

ОРГАНИЗАЦИЯ БУХГАЛТЕРСКОГО УЧЕТА У ЛИЗИНГОВЫХ КОМПАНИЙ

Аджиева А.И.
(Северо-Кавказская государственная академия, г. Черкесск)

Лизинг, классифицируется по разным признакам, зачастую в полной мере, не отражая всех аспектов той или иной лизинговой операции. В учебной и научной литературе отечественные и зарубежные ученые посвятили свои труды изучению и систематизации лизинга по видам и формам, в частности уточнению и совершенствованию классификаций, однако единой и общепринятой классификации до сих пор нет. Достаточно часто одна и та же форма может характеризоваться двумя или более признаками классификации.

Цель статьи – рассмотреть классификацию лизинга, определить общие и отличительные черты между оперативным и финансовым лизингом, выявить преимущества и недостатки лизинга, а также рассмотреть проблемы бухгалтерского учета у лизинговых компаний для последующего их решения.

Рынок лизинговых услуг на современном уровне развития характеризуется обилием различных форм лизинга. Основной классификацией считается разделение лизинга на два вида: оперативный (или операционный) и финансовый. А уже в зависимости от тех или иных признаков можно отнести лизинг к тому или иному виду.

Наиболее распространенным видом лизинга является финансовый лизинг, он предусматривает выплату арендатором в течение периода действия соглашения суммы, покрывающей полную стоимость амортизации имущества или большую ее часть, а также прибыль арендодателя.

В Федеральном законе N 164-ФЗ «О финансовой аренде (лизинге)» указано, что финансовый лизинг – это вид гражданско-правовых отношений, возникающих из договора финансового лизинга, по которым лизингодатель обязуется приобрести в собственность вещь у продавца в соответствии с установленными лизингополучателем спецификациями и условиями и передать ее в пользование лизингополучателю на определенный срок не менее одного года за установленную плату (лизинговые платежи) [1].

Оперативным является лизинг, который предусматривает платную и краткосрочную передачу имущества в пользование лизингополучателю. При этом имущество остается на балансе лизингодателя, однако параллельно отражается на забалансовом счете лизингополучателя и не переходит в собственность последнего после окончания срока действия лизингового договора, а возвращается обратно в лизингодателя [2].

Предоставление услуг оперативного лизинга можно разделить на такие основные этапы:

– передача имущества в оперативный лизинг лизингополучателю на основании заключенного договора;

– использование объекта оперативного лизинга лизингополучателем в своей хозяйственной деятельности. Порядок пользования объектом лизинга содержится в положениях договора оперативного лизинга и связан с такими операциями: составляющие сопутствующих услуг, которые предоставляет лизинговая компания по объекту лизинга; метод начисления лизинговых платежей; порядок проведения ремонтных работ объекта лизинга и их финансирования;

– возврат объекта оперативного лизинга лизингодателю. Договором оперативного лизинга оговариваются сроки возвращения, порядок уплаты последнего лизингового платежа и возможность приобретения объекта лизинга.

Общие и отличительные черты между финансовым лизингом и оперативным систематизированы в таблице 1.

Таблица 1

Оперативный и финансовый лизинг: общие и отличительные черты

№	Признаки	
	Оперативный лизинг	**Финансовый лизинг**
I.	**Общие черты**	
1.	Срочный и платный характер.	
2.	Участие в лизинговых операциях, в отличие от аренды, третьей стороны – продавца (поставщика) имущества.	
3.	Предметом лизинга является имущество, относимое в соответствии с законодательством РФ к основным фондам.	
II.	**Отличительные черты**	
4.	Срок соглашения	
	Предусматривает значительно меньший, чем нормативный срок службы, срок эксплуатации имущества лизингополучателем.	Лизингополучатель пользуется предметом лизинга в течение длительного периода (не менее одного года).
5.	Окончание срока действия договора	
	Предмет лизинга подлежит возврату лизингодателю и может быть повторно передан в пользование другому лизингополучателю или договор может быть продлен.	Право собственности на предмет лизинга переходит к лизингополучателю при условии заключения соответствующего договора купли-продажи.
6.	Учет на балансе лизингополучателя	
	Учитывается на балансе лизингополучателя.	Учитывается на балансе лизингополучателя и им амортизируется, что позволяет оптимизировать налоговую базу
7.	Ответственность за порчу	
	Ответственность несет компания, предоставляющая лизинговые услуги	Несет лизингополучатель

По данным таблице 1, оперативный и финансовый лизинг имеют больше отличий, чем общих свойств, каждый имеет свои специфические характеристики.

В целом же использование лизинга дает такие преимущества по сравнению с другими источниками финансирования. В частности, для лизингополучателя:

- лизинг является одной из наиболее доступных форм долгосрочного финансирования для получения техники;
- лизинг не ограничивает возможности предприятия в получении кредитов, поскольку не вносится в кредитной истории;
- имеет более простые схемы обеспечения исполнения обязательств, поскольку имущество, которое передается в лизинг, является одновременно и залогом - по этой причине лизингодатели менее требовательны к предыдущей кредитной истории лизингополучателя.

Для лизингодателя:

- менее жесткое регулирование и благоприятный налоговый режим;
- меньшие риски по сравнению с кредитами, поскольку имущество, являющееся предметом лизинга, одновременно выступает обеспечением выполнения обязательств по

договору, а заемные средства лизингополучатели используется по целевому назначению [3].

Значительное место на рынке финансовых услуг РФ занимают лизинговые компании. Особенно привлекательными сегодня становятся их услуги по оперативному лизингу, в частности, растет количество договоров оперативного лизинга транспортных средств, сельскохозяйственной техники, спецтехники и др.

Рассмотрим проблемы бухгалтерского учета операций оперативного лизинга лизинговых компаний.

Наиболее проблемным вопросом учета операций оперативного лизинга у лизинговых компаний сегодня является вопрос статуса объекта лизинга. Так, не возникает никаких учетных проблем, когда предприятие, уставом которого предусмотрена сдача имущества в аренду, отражает эту операцию в учете путем перевода объекта аренды, который учитывается у него на счете 01 «Основные средства», на специальный субсчет для имущества, сданного в аренду.

Несколько иная ситуация с лизинговыми компаниями, когда передача имущества в оперативный лизинг является основной деятельностью. В таком случае возникает вопрос правомерности отражения объектов оперативного лизинга в составе основных средств лизинговой компании. Ведь в налоговом и бухгалтерском законодательстве прописано, что основные средства должны быть задействованы в хозяйственной деятельности предприятия.

Опираясь на нормативные документы можно сделать вывод, что операции оперативного лизинга являются уставным видом деятельности лизинговой компании, объекты лизинга используются как основные средства для предоставления услуг оперативного лизинга. Таким образом, для лизинговых компаний основные средства имеют такой же статус, как и для предприятий сферы услуг, а их передача лизингополучателю является операцией изменения места их нахождения [4].

Таким образом, лизинг – это вид инвестиционной деятельности в форме аренды необоротных активов, который подразделяется на оперативный и финансовый. Финансовый лизинг является востребованным на рынке за счет более низкой цены, возможности приобретения и пользования имуществом без больших одноразовых затрат, получение налогового кредита на всю стоимость имущества, зачисление имущества на баланс компании в момент принятия его в пользование. В целом необходима дальнейшая поддержка в сфере лизинга, тем более финансового, так как он имеет особое значение за счет своих преимуществ.

Список литературы

1. Федеральный закон N 164-ФЗ «О финансовой аренде (лизинге)» [Электронный ресурс] – Режим доступа: http://www.consultant.ru/

2. Абашина, А.М. Аренда и лизинг. Бухучет и налогообложение. Проводки и примеры / А.М. Абашина. - М.: Филинъ, 2016. - 160 с.

3. Буренин, В. А. Лизинг инноваций / В.А. Буренин, А.М. Цыганов. - М.: МГИМО-Университет, 2013. - 200 с.

4. Джуха, В. М. Лизинг / В.М. Джуха. - М.: Феникс, 2014. - 320 с.

Аджиева А.И. – к.э.н. доцент, asiat.a@yandex.ru (Северо – Кавказская государственная академия)

УДК 338.22
А-92

ПРОБЛЕМЫ И МЕТОДЫ ПОВЫШЕНИЯ ЭФФЕКТИВНОСТИ РЕАЛИЗАЦИИ ФЕДЕРАЛЬНЫХ ЦЕЛЕВЫХ ПРОГРАММ

Атабиева Л. А.
(Северо-Кавказская государственная академия, г. Черкесск)

Новая демократическая государственная структура России, базирующаяся на принципах открытой экономики и федерализма, основанная на независимости субъектов Российской Федерации в управлении экономическими и социальными процессами, делает акцент на необходимость принципиальной реструктуризации всего экономического механизма и его центрального звена управления национальной экономикой, которая коренным образом реформируется в рыночных условиях. В свою очередь, основой любого менеджмента является планирование, важной задачей которого выступает регулирование рыночного процесса путем придания ему социальной направленности.

Одной из существенных задач, стоящих перед органами исполнительной власти любого региона, является повышение эффективного использования выделенных бюджетных ресурсов. Сегодня государственные программы, как новый инструмент программно-целевого управления, призваны решить указанную задачу. Отметим, что правовые основы формирования и реализации государственных программ регламентированы положениями Бюджетного кодекса Российской Федерации.

В основе федеральных целевых программ, являющихся новой формой реализации приоритетных направлений государственной политики, лежит инвестиционная деятельность, к сожалению, ограниченная материально-техническими и финансовыми ресурсами и временным периодом, чаще всего не способствующим решению крупномасштабных задач. При том, что федеральные целевые программы призваны решать проблемы, связанные с выполнением как радикальных структурных изменений на макроэкономическом уровне, так и координацией деятельности отдельно взятых отраслей экономики и конкретных регионов.

Процесс разработки и реализации социально-экономических прогнозов и программ недостаточно совершенен, как система управления, и, на наш взгляд, имеет смысл внесение некоторых корректировок. Так, не разрабатывается в его полном объеме комплексный прогноз экономического и социального развития. В числе причин можно назвать тот факт, что государство не руководит и не финансирует эти исследования, и, следовательно, территории без методического обеспечения и руководства в принципе не в состоянии рассмотреть и предложить научно-обоснованные прогнозы развития региона. Однозначно, что в этом случае региональные прогнозы экономического и социального развития будут неубедительны, несколько политизированы и, в конечном счете, не оправдаются, хотя и изначально имели вариантный характер.

В формате комплексного прогноза следует рассматривать разработку целевых комплексных программ экономического и социального развития территорий. В связи с тем, что процесс согласования и утверждения чрезмерно сложен и пролонгирован во времени, в большинстве случаев отсутствует возможность сведения их в документ единого формата федерального уровня. Поскольку ни методически, ни практически они несопоставимы, соответственно не могут выступать в числе основных направлений экономического и социального развития, а также в виде рекомендаций в процессе реализации каких-либо положений программ.

Помимо этого, в некоторых программах прослеживаются явно нереальные сроки их реализации и несколько завышенные требования к объемам государственного финансирования. Необходимо учитывать и тот факт, что программы разрабатываются для регионов с разными географическими, климатическими, экономическими условиями, что

в конечном счете потребует корректировки существующей методической базы, и как следствие, системы управления их разработкой и реализацией.

Специфику нового подхода к процессу прогнозирования обуславливают такие факторы, как ограниченность государственных финансовых ресурсов, жесткое и строго адресное финансирование народного хозяйства, корректировка финансовых взаимоотношений федерации и ее субъектов. Это свидетельствует о том, что назрела необходимость внесения корректировок в сам закон о государственном прогнозировании.

В первую очередь эта корректировка, по нашему мнению, должна коснуться пакета документов, связанных с разработкой прогноза. Следует ограничиться разработкой целевых среднесрочных (на 5−10 лет) программ, базой для которых должна быть всесторонне обоснованная концепция социально-экономического развития прогнозной направленности (на 10 -15 лет), но имеющая дробные временные этапы реализации.

Необходимо четко проработать коррективы во всей интегрированной системе прогнозирования и разработке целевых программ комплексного развития территории. На наш взгляд, необходима работающая оперативно, организационная вертикаль для разработки прогнозов и программ. В свою очередь, участники прогноза, концепции и самих программ, как в центре, так и на местах, должны быть конкурентоспособными. Совет и директорат программ должны функционировать на постоянной основе. Сроки разработки, корректировки, утверждения программ должны быть едиными и заканчиваться ежегодно до разработки проектов федерального бюджета и бюджетов регионов на следующий год и плановый период.

Работа по определению системы наиболее актуальных, первоочередных отраслевых, межотраслевых и региональных целей развития страны и субъектов Российской Федерации служит повышению действенности программно-целевого индикативного планирования и на этой основе следует обеспечить заказ на разработку программ с федеральным или президентским статусом. Остальные программы имеет смысл разрабатывать с приданием им регионального статуса. Естественно, что количество федеральных программ должно быть ограничено, но исполняться они должны в полном объеме, при этом не распыляя финансовые ресурсы.

Федеральный статус целевых программ сегодня, на наш взгляд, не во всех случаях оправдан. Создается впечатление, что этот статус, а вместе с ним и реальное финансирование из государственного бюджета (финансирование отдельных объектов), должны предоставляться только программам, которые обеспечивают реальное и быстрое (в течение ближайших нескольких лет) восстановление экономики и социальной сферы не только в отдельном секторе экономики, региона или города, но и способствуют решению национальных проблем, увеличению экспорта товаров и услуг, насыщению внутреннего рынка товарами и так далее).

Ряд экономистов считают, что разработка целевых программ по группам субъектов нецелесообразна в виду следующих причин: значительные размеры территорий, отличия в условиях, направлениях и масштабах развития, сложность управления, разработки и реализации приведут в конечном итоге к тому, что сам процесс разработки и согласования всех позиций указанных программ затянется на год и больше, программы потеряют актуальность, условия их реализации изменятся, устареют механизмы управления и субъекты превратят такие программы в механический свод программ.

Детализированные по мероприятиям планы реализации призваны способствовать более эффективному исполнению государственных программ путем определения конкретных исполнителей, ответственных за реализацию соответствующих мероприятий, установления контрольных сроков реализации мероприятий, а также ожидаемых результатов их реализации. В течение года ответственными исполнителями совместно с соисполнителями могут вноситься изменения в государственные программы и могут быть связаны с приведением объемов их финансирования в соответствие с законом о

республиканском бюджете или с продлением срока реализации госпрограмм на более длительные сроки. Реализация государственных программ может осуществляться за счет различных источников финансирования - бюджетных средств (федерального, республиканского и местных бюджетов) и внебюджетных источников.

Разработка целевых комплексных программ не преследует цели охвата экономики со всеми ее отраслями. Программно-целевой подход предопределяет выявление ключевых ориентиров, которые будут достигнуты при использовании программных методов, и их последующую взаимосвязанную реализацию, что позволит в итоге как можно скорее мобилизовать в бюджет региона доходы и переход из стадии субсидируемого в регион-донор. В свою очередь, последовательное достижение определенных ключевых показателей обеспечит выход из кризиса социальной сферы и других секторов экономики.

В условиях кризиса максимальное использование ресурсов региона с учетом транспортно-экономического положения региона через развитие сферы разнообразных услуг и соответствующих производств (торговых, перерабатывающих, транзитных услуг, услуг по доработке грузов и др.) может выступать в качестве основных критериев для экономического прорыва. Параллельно следует максимально использовать природно-ресурсный потенциал (водные, лесные, земельные, топливно-энергетические, ресурсы, сырье, необходимое для производства местных строительных материалов и др.) и на их базе уже активно развивать производство и, первостепенно, за счет реконструкции имеющегося производственного потенциала и создания новых предприятий в сфере малого и среднего предпринимательства.

Вопросы, связанные с совершенствованием процедуры формирования и реализации федеральных целевых программ являются начальным этапом работы, в ходе которой необходимо реализовать ряд мер, перечисленных ниже:

1. Определить функции, которые целесообразно реализовывать посредством федеральных целевых программ, на этапе оптимизации и разграничения функций органов государственного управления.

2. Принимать решение о выборе программного или сметного финансирования той или иной функции в каждом отдельном случае на основе обоснованного анализа сравнительной эффективности достижения целей, стоящих перед ведомством.

3. Предусматривать при формировании концепций новых федеральных целевых программ и корректировки действующих различные варианты их реализации.

4. Оценивать при отборе разрабатываемых федеральных целевых программ и уточнении действующих программ в первую очередь возможности реализации в заданном интервале времени задач, которые ставятся перед программой Правительством Российской Федерации.

5. Расширить типологию целевых программ в части управления федеральными целевыми программами.

6. Повысить требования к государственным заказчикам по безусловному финансированию федеральных целевых программ за счет средств бюджетов субъектов Российской Федерации и внебюджетных источников.

7. Осуществлять ежегодный анализ деятельности дирекций федеральных целевых программ и ужесточить требования к ежегодным отчетам о ходе реализации федеральных целевых программ.

Указанные предложения позволят обеспечить повышение эффективности реализации федеральных целевых программ и решить наиболее важные социально-экономические задачи развития регионов. Государственная программа не должна рассматриваться только как инструмент исполнения расходных обязательств региона, а должна стать эффективным механизмом управления соответствующей сферы, реализации программных мероприятий.

Итак, в связи с повышением внимания к государственным программам как со стороны контрольных органов, так и общественности, а также утверждением

государственных программ Российской Федерации в новой редакции, всем органам исполнительной власти на местах необходимо проанализировать цели, задачи и особенно показатели эффективности реализации программ и учесть это при внесении изменений в государственные программы.

Список литературы

1. Букова, А.В. Методика оценки результативности расходования бюджетных средств / А.В. Букова // Финансы и кредит. − 2017. − № 7. – С. 2-8

2. Вернигор, Н.Ф. Государственная поддержка сельского хозяйства неотъемлемая часть государственного регулирования / Н.Ф. Вернигор // Вестник Алтайского государственного аграрного. – 2016. – №2 (124). – С.143-147

3. Тимофеева Г.В. Противоречия современного развития финансово-кредитной инфраструктуры АПК России / Г.В. Тимофеева // Финансы и кредит. – 2016.-№5.- С.16-21

4. Морозова, О.В. Продовольственное импортозамещение в РФ: реалии и перспективы развития сельского хозяйства / О.В. Морозова, Т.Е. Тимашкова // Научный журнал «Фундаментальные исследования». – 2017. -№ 5 (часть 3). - С. 658-662.

Атабиева Л. А. - к. э. н., доцент, lin.31@mail.ru (Северо-Кавказская государственная академия)

УДК 339
Б-388

МЕЖДУНАРОДНАЯ ПРЕДПРИНИМАТЕЛЬСКАЯ ДЕЯТЕЛЬНОСТЬ КАК ОДИН ИЗ ОБЪЕКТОВ РЕГУЛИРОВАНИЯ ГРАЖДАНСКОГО ПРАВА

Бежанов М.К., Чотчаева А.Х.
(Северо-Кавказская государственная академия, г. Черкесск)

В современном мире процесс интеграции отечественной экономической системы неизбежно приводит не только к повышению интереса предпринимателей к международной торговле, но и расширению мировой экономики, а вместе с ней и международного предпринимательства. С их развитием появилась необходимость регулирования всех происходящих, внутри этих систем, событий, путем информационно-правового обеспечения. Однако, этот процесс несколько затруднителен, так как все еще не существует официальной дефениции международной предпринимательской деятельности, что доказывает ее неоднозначную экономическую, финансовую и социальную роли в мировой экономике, что усложняет применение отрасли права в отношении международной предпринимательской деятельности.

Главными правоприменительными отраслями в данном случае являются отрасли конституционного и гражданского права.

Основной нормативно-правовой базой гражданского права в области международной предпринимательской деятельности непосредственно являются части первая (Федеральный закон от 30 ноября 1994 г. №51-ФЗ) и вторая (Федеральный закон от 26 января 1996 г. №14 ФЗ), основы гражданского законодательного СССР от 31 мая 1991 г. №2211-1 в действующей части: интеллектуальная собственность, иностранное право, коллизионная норма, Гражданский кодекс РСФСР 1964г. в действующей части.

Основы ведения международной предпринимательской деятельности базируются на принципах и нормах международного права, закрепленных в п.4 ст.15 Конституции и полностью воспроизведенных в п. 1 ст. 7 ГК РФ.

Впрочем, не только в России гражданский кодекс является основным источником гражданского и торгового права иностранных государств. К примеру, во Франции

международную предпринимательскую деятельность регулирует Кодекс Наполеона (Code Napoleone) и Торговый кодекс (Code de commerce). В Германии же это Торговый кодекс (Handelsgesetzbuch-HGB). Великобритания, страна, основывающаяся на классическом прецедентном праве (case Law), так же стоит отметить, что данное прецедентное право легитимно на территории официально признанных колоний и доминионов английской метрополии, а значимым источником права, координирующим торговлю на международном уровне в США, является Единообразный торговый кодекс (Uniform Commercial Code).

Основными объектами регулирования всех вышеперечисленных источников права является неотъемлемая часть международной предпринимательской деятельности – внешнеэкономическая сделка. В связи с несовершенной правовой системой возникает множество споров, причиной которых стало одновременное отсутствие определения термина «внешнеэкономическая сделка» в законодательстве РФ и введения этого же термина в ГК РФ, что привело к возникновению доктрины, часто встречающейся в области ведения международного хозяйства. Согласно ст. 161 и 162 ГК РФ внешнеэкономические сделки должны совершаться в простой письменной форме и не соблюдение вышеуказанных статей, влечет за собой недействительность сделки. В свою очередь сделка, не соответствующая требованиям согласно ст. 166 ГК РФ, считается оспоримой или же в соответствии со ст. 168 ГК РФ ничтожной.

Пункт 3 ст. 49 ГК РФ освещает взаимосвязь между внешнеэкономическими сделками и не соблюдением простой письменной формы, без указания порядка подписания. Однако постановление Совета Министров СССР от 14 февраля 1978 г. №122 «О порядке подписания внешнеторговых сделок» предполагающее ратификацию указанных сделок двумя лицами, создавая тем самым спорные юридические аспекты. Все дело в том, что внешнеэкономические сделки в основе своей ратифицируются представителями российских юридических лиц. В качестве представителя, выступает уполномоченное на это установленным в таких случаях документом, лицо и ставит подпись, так же как и индивидуальный предприниматель.

После распада СССР указанное постановление вошло в противоречие с принятыми ранее основаниями, а затем и ГК РФ от 1995г. Эти противоречия выражаются вне соответствующей терминологии, то есть вместо установленной «внешнеторговой сделки», появилась «внешнеэкономическая сделка», определение которой в законодательстве отсутствует, а также одинаковый порядок подписания внешнеэкономических сделок вне зависимости от того является ли он индивидуальным предпринимателем или же представителем юридического лица.

Таким образом, был создан правовой тупик, для урегулирования которого необходимо Правительству РФ отменить противоречащее ст. 49 п.3 ГК РФ Постановление №122 «О порядке подписания внешнеторговых сделок», интегрировать термин «внешнеторговая сделка» в общее понятие «внешнеэкономическая сделка», а также создать общий отрегулированный правовой режим гражданского права РФ относительно формы и порядка подписания всех видов сделок.

Список литературы

1. Бондаренко, Н.Л. Гражданское право. Особенная часть /Н.Л. Бондаренко. – Минск: Тетралит, 2015. - 159 с. ;

2. Белов А.П., Международное предпринимательское право. Практическое пособие – Юстинциформ, 2001. - 21 с.;

3. Гражданское право России. Общая часть: учебник для экономического бакалавриата / А.П. Анисимов, А.Я. Рыженков, С.А. Чаркин. - Москва: Юрайт, 2015. - 503с.

4. https://ru.m.wikipedia.org/wiki.

Бежанов М.К. - к.э.н., доцент (Северо-Кавказская государственная академия)
Чотчаева Айша Хусейновна – студент (Северо-Кавказская государственная академия)

УДК 336
Б-79, Ш-176

ПРОБЛЕМЫ ФУНКЦИОНИРОВАНИЯ БАНКОВСКОЙ СИСТЕМЫ

Болурова М.И., Шакова Ф.М.
(Северо-Кавказская государственная академия, г. Черкесск)

На сегодняшний день в экономической жизни России происходят сложные явления в связи с мировым финансовым кризисом. Мировая финансовая система претерпевает фундаментальные изменения. В условиях таких изменений и с качественно новыми рисками, простых решений, для возникающих проблем нет.

Банковская система представляет собой совокупность банковских и небанковских кредитных организаций, которые взаимосвязаны на основе постоянных потоков денежных средств и регулируются исключительно законами, инструкциями и положениями.

Развитие банковской системы - это процесс, специфичный для одного государства. Тем не менее, банковская система определяется как основной сектор, который должен регулироваться государством для достижения определенного макроэкономического равновесия.

Банковская система - целостное образование, которое обеспечивает ее устойчивое развитие.

Формирование современной банковской системы России происходило в течение нескольких этапов. На I этапе формирования банковской системы России была проведена банковская реформа, которая выразилась в создании крупных отраслевых специализированных банков. На втором этапе произошло формирование двухуровневой переходной банковской системы. В декабре 1990 г. были приняты законы «О Государственном банке СССР» и «О банках и банковской деятельности в СССР». Создана новая банковская система: 1 уровень - Центральный банк Российской Федерации; Уровень 2 - банковский сектор [6].

Третий этап реформирования банковской системы (с 1991 года по сегодняшний день). Исходя из этого, банковская система является динамичной и развивается с учетом целей и задач государства. Современная банковская система России объединяет различные типы центральных банков (национальных) и финансовых институтов, работающих на основе единого валютного механизма.

К основным признакам банковской системы России следует отнести: единство и само регулируемость.

Развитие банковского сектора определяется политикой Банка России. Основные показатели, характеризующие институциональные характеристики банковского сектора. Стабилизация и развитие банковского сектора определяются рядом ключевых показателей, основными из которых являются ликвидность и достаточность капитала, уровень риска, оптимальность кредитного портфеля, доходность капитала и т.д. Индикаторы финансовой устойчивости кредитных организаций позволяют прогнозировать развитие банковского сектора в будущем. Изменение этого показателя

определяет потенциальную стабильность и качество финансовой устойчивости кредитных организаций. [6]

Все индикаторы можно разделить на группы: макроэкономические индикаторы, индикаторы банковской конкуренции, индикаторы финансовой устойчивости.

Макроэкономические индикаторы:

- индикативный курс рубля;
- отношение совокупных активов банковской системы к валовому внутреннему продукту (ВВП).

Индикаторы, характеризующие степень влияния банковской системы на экономику:

- отношение совокупного объема выданных кредитов нефинансовым организациям и физическим лицам к ВВП;
- отношение совокупного объема привлеченных депозитов у физических и юридических лиц к ВВП;
- уровень монетизации экономики.

Индикаторы банковской конкуренции:

- индекс Херфиндаля - Хиршмана;
- уровень концентрации банковской системы.

Индикаторы финансовой устойчивости и эффективности банковской системы:

- доля кредитного портфеля в активах;
- доля межбанковских кредитов и эмитированных долговых ценных бумаг в структуре привлеченных средств;
- доля выданных кредитов в иностранной валюте к совокупному кредитному портфелю банковской системы;
- временная структура кредитов и депозитов;
- индикаторы ликвидности и т.д.

Показатели, характеризующие качество банковского капитала:

- достаточность собственного капитала;
- отношение просроченной задолженности к капиталу.

Показатели эффективности:

- рентабельность собственного капитала;
- рентабельность активов.

Чтобы полностью развить банковскую систему, и полностью выполнить ее социально значимые задачи, ее программы развития должны быть основаны на концептуально целостном взгляде на цели, меры и механизмы, которые будут применены. Такие программы действий, которые обеспечивают Россию развитой банковской системой, могут предоставить необходимые кредитные и финансовые услуги каждой отрасли и региону, каждому бизнесу и каждому гражданину, создавая условия для самореализации и развития своего потенциала. Основной стратегией развития банковской системы России является стимулирование инвестиционной деятельности коммерческих банков. Анализируя изменения показателей, характеризующих динамику банковских активов, можно сказать, что объем активов растет.

Стратегия развития банковского сектора предусматривает дальнейший рост уровня капитализации. Стратегия развития финансового рынка направлена на решение вопросов повышения темпов роста, активной деятельности банковского сектора. Еще одной тенденцией в развитии банковской системы России является очищение от недобросовестных кредитных организаций.

Согласно статистике Банка России, ситуация в банковском секторе и в целом по экономике страны начала стабилизироваться в начале 2017 года. После экономических потрясений 2014-2015 гг. Экономическая активность в стране постепенно увеличивается, что отражается на банковском рынке. Вот прогнозы на 2019 год:

- к 2019 году банки покажут рекордную прибыль от 1,8 до 1,9 трлн. рублей и рентабельность вернется на докризисный уровень. Причиной является завершение основного этапа очистки крупного сектора неустойчивых игроков и сокращение реабилитированных банковских потерь. Хотя объем резервов, не созданных в системе, остается значительным (более 15% капитала), устойчивость банков к их внедрению заметно возросла. Усиление конкуренции не превысит темпы роста отрасли, достигнутые в 2018 году, и приведет к стагнации маржи. Концентрация 30 крупнейших банков на банках будет увеличиваться, но расширение национальной программы льготного кредитования МСП поддержит малые и средние банки.
- в 2019 году активы банковского сектора вырастут на 6-8%, сохранив динамику последних двух лет. Базовый сценарий рейтингового агентства «Эксперт РА» предполагает небольшое ухудшение макроэкономической ситуации при сохранении санкционного давления на уровне 2018 года.
- качество активов улучшится в 2019 году, но количество нераспределенных резервов в системе останется высоким. Из-за сохраняющихся высоких темпов роста кредитного портфеля в розничной торговле и МСП доля просроченной задолженности в системе будет продолжать снижаться, в результате чего качество активов, отраженных в отчетности, может улучшиться. В то же время текущий уровень резервов покрывает только 90% наиболее обесцененных кредитов (4–5 категорий качества). В то же время, значительное количество проблемных активов часто не имеет формальных признаков обесценения, или их риски оцениваются недостаточно консервативно. Согласно рейтингу «Эксперт РА», основанному на углубленном анализе банков, имеющих рейтинг, общий объем недосозданных резервов в системе на начало 2019 года составлял не менее 1,5 трлн долларов. рублей (15% капитала). Мы считаем, что устойчивость отрасли к одновременному внедрению этих рисков является адекватной, учитывая ожидаемую рентабельность, а также достаточный резерв капитала (включая резервы) для большинства крупных банков по сравнению с в начале 2018 года. По оценкам рейтингового агентства «Эксперт РА», основанным на углубленном анализе рейтингуемых банков, совокупный объем недосозданных резервов по системе составил на начало 2019 года не менее 1,5 трлн. рублей (15% капитала). Устойчивость сектора к одномоментной реализации указанных рисков оценивается адекватно с учетом ожидаемого размера прибыли, а также достаточного запаса капитала (с учетом надбавок) у большинства крупных банков по сравнению с началом 2018 года. Однако отдельные банки (в том числе крупные банки) в стрессовых сценариях могут столкнуться с необходимостью до капитализации выполнить требования регулирующего органа.
- Драйверы: портфель розничных кредитов вырастет на 17% по сравнению с 22% в 2018 году. Охлаждение ипотечного кредита (40% розничного сегмента) будет умеренным. Объем ипотечного кредитования в этом году упадет на 10-15% по сравнению с 2018 годом, а портфель вырастет на 17-18% (по сравнению с 24% в предыдущем году). Причиной этого является заметное увеличение ставок в конце прошлого года, что привело к тому, что часть спроса на текущий год была реализована досрочно. Портфель автокредитов вырастет на 5-7% (с 15% в 2018 году), поскольку ожидается, что рост продаж автомобилей замедлится из-за девальвации рубля и повышения НДС.

- по итогам 2019 года прибыль сектора (до налогообложения) достигнет рекордного уровня 1,8-1,9 трлн. рублей, а рентабельность капитала превысит 15%.

- стоимость риска по системе значительно снизится к 2019 году и не превысит 1,5%. Основным вкладом в создание значения риска является создание резервов для Московского индустриального банка (переданного Федеральной комиссии по ценным бумагам в январе), чья «дыра», по оценкам Банка России, составляет от 60 до 100 миллиардов долларов. рублей. Стоимость риска также включает потенциальную передачу новых банков в Федеральную комиссию по ценным бумагам: по оценкам рейтингового агентства «Эксперт РА», по крайней мере, три банка входят в топ-50, при этом значительная часть непроизводственных активов не учитывается [11].

К внешним факторам, сдерживающим развитие российской банковской системы относится:

- диверсификация экономики и общий дефицит ее инвестиционных возможностей;
- ограниченный характер и в основном краткосрочные кредитные ресурсы
- Высокие непрофильные административные расходы кредитных организаций
- Хранение больших объемов документов в бумажном виде

Внутренние факторы:

- безответственность владельцев и руководства некоторых банков при принятии деловых решений,
-состояние управления неудовлетворительное в некоторых случаях
- наличие «непрозрачных» форм деятельности для регулятора и рынка
- неточность в учете и отчетности.

Важнейшими факторами развития банковского сектора в России являются:

- недостаточный рост банковской системы по сравнению с ростом ВВП;
- низкая конкуренция по сравнению с иностранными банками;
- недостаточный уровень капитализации кредитных организаций;
- невысокий уровень надежности;
- развитие единой информационной базы банковского сектора.

Важнейшими предпосылками увеличения банковских инвестиций в экономику являются создание долгосрочной ресурсной базы для банковского сектора и создание условий, способствующих эффективной деловой активности банковского сектора. В производстве.

Следует понимать, что для создания надежной и устойчивой экономики необходимо развивать не только сферы промышленного производства, но и наукоемкие сферы производства, а одним регулированием финансовых рынков желаемого результата не достичь [7].

Программа «Национальная банковская система 2010—2020» описывает количественные и качественные параметры необходимого ее роста на среднесрочную и долгосрочную перспективу и представляет собой план действий по достижению поставленных целей. Рассматривает мероприятия, связанные с повышением эффективности управления банковской системой, а именно:

- расширение банковских услуг в регионах;
- улучшение банковского надзора;
- повышение качества управления в банках.

Основными задачами стратегического развития банковской системы являются:

Повысить уровень и качество жизни граждан Российской Федерации, за счет использования инструментов финансового рынка. Экономический рост за счет обеспечения конкурентного доступа к долговому и акционерному финансированию

российской экономики. Создание качественных условий для будущего роста финансового сектора создаст новые рабочие места, увеличит налоговые поступления и спрос на инновации.

К функциональным направлениям развития банковской системы относится:

- банковский маркетинг - теория и практика управления всей производственной и маркетинговой деятельностью банка, т.е. создать условия, необходимые для адаптации банка к требованиям рынка капитала, разработать систему мер по изучению рынка, повысить конкурентоспособность и прибыльность.

- Разработка научно-технической политики банка предполагает организацию научных исследований для создания новых банковских продуктов и услуг.

- Банковская логистика характеризуется сочетанием научных знаний, методов и правил, использование которых позволяет управлять финансовыми, информационными и сырьевыми потоками так, чтобы они максимально соответствовали стратегическим и тактическим целям деятельности банка в его взаимоотношениях с хозяйствующими субъектами [5].

Функциональное производственное пространство в сфере банковских услуг представлено банковскими продуктами и услугами. Их реализация является важнейшим направлением деятельности любого банка. Стратегическая цель всех банковских услуг - увеличение прибыли за счет привлечения максимального числа клиентов, расширения рынка их продуктов и услуг и увеличения доли рынка.

Подводя итоги, можно сделать следующие основные рекомендации по стратегическим направлениям развития банковской системы России:

- корректировка законодательства по активизации привлечения денежных средств населения путем создания фондов прямых инвестиций, гарантированных государством;

- уменьшение числа отзывов лицензий у банков, перевод банков, утративших капитал, в небанковские кредитные организации;

- активизация внутренних заимствований. Амнистия капиталов.

Список литературы

1. Автономов, В.С. Введение в экономику: моногр. / В.С. Автономов. - М.: Вита-Пресс, 2019. - 256 с.

2. Антонова, О.В. Экономика фирмы (организации, предприятия): Учебник / О.В. Антонова, В.Я. Горфинкель, И.Н. Васильева. - М.: Вузовский учебник, 2019. - 320 с.

3. Андрюшин, С.А. Банковские системы / С.А. Андрюшин. М.: Инфра-М, Альфа-М, 2016. -384 с.

4. Банковская система и ее инфраструктура: монография/ под ред. Ю. А. Соколова, С.Е. Дубовой. - М.: Изд-во «АНКИЛ», 2016. —264 с.

5. Банковское дело: современная система кредитования/ О.И. Лаврушин, С.Л. Корниенко, О.И. Афанасьева. —7-е изд., перер. и доп. - М.: КноРус, 2017. -296 с. - (Бакалавриат и магистратура).

6. Банковское право России: учебник для магистров / А.Я. Курбактов. - М.: Юрайт. -2015. -579 с.

7. Лаврушин, О.И. Банковская система в современной экономике / О.И. Лаврушин. — М.: КноРус, 2012. —366 с.

8. Мудрак, А.В. Деньги. Кредит. Банки. Ценные бумаги / А.В. Мудрак. \- М.: Флинта, НОУ ВПО МПСИ, 2017. -232 с.

9. Национальные банковские системы: учебник / под общ. ред. проф., д.т.н. В.И. Рыбина. - (Учебники экономического факультета МГУ им. М.В. Ломоносова), (Гриф). М.: ИНФРА-М, 2016. -528 с.

10. Жуков, Е.Банки и небанковские кредитные организации, и их операции / Е.

Жуков, Н. Эриашвили. - М.: Юнити-Дана, 2017. -560 с.
11. https://raexpert.ru/researches/banks/bank_sector_forecast2019

Болурова М.И. - обуч. 3 курса специальности «Прикладная информатика», bolurovamarin@gmail.com (Северо-Кавказская государственная академия)
Шакова Ф.М. - к.э.н., доцент кафедры «Бухгалтерский учет», shakovaf@mail.ru (Северо-Кавказская государственная академия)

УДК 657
Б-82

МЕЖДУНАРОДНЫЕ СТАНДАРТЫ ФИНАНСОВОЙ ОТЧЕТНОСТИ И ИХ ВЛИЯНИЕ НА СОВЕРШЕНСТВОВАНИЕ СИСТЕМЫ БУХГАЛТЕРСКОГО УЧЕТА

Борлакова Т.М., Уртенова М.А.
(Северо-Кавказская государственная академия, г. Черкесск)

На сегодняшний день становится все более значимой стремление к стандартизации и унификации принципов бухгалтерского учета. Эта стремление отражает увеличение масштаба деятельности международных компаний, укрепление мировой экономики и финансовых рынков. Международные стандарты финансовой отчетности играют немаловажное предназначение в гармонизации и стандартизации системы бухгалтерского учета.

Для усовершенствования организации бухгалтерского учета в российских организациях и предприятиях необходимо ориентировать их на использование Международных стандартов финансовой отчетности.

В соответствии с нормативной документацией бухгалтерского учета стандарт означает совокупность документально оформленных норм составления финансовой отчетности, которые помогают пользователям принять обоснованные решения с точки зрения экономики.

Потребность использования Международных стандартов финансовой отчетности установлена соответствующими факторами:

- организация отчетности в согласии с международными стандартами финансовой деятельности считается основным шагом, что дает организациям в России шанс присоединиться к мировому рынку капитала;

- применение международных стандартов финансовой отчетности в организации управленческого учета помогает в значительной мере уменьшить организационные затраты, а также дает преимущество максимально результативно проводить этап подготовки финансовой отчетности.

На данный момент, в экономике России значительную роль играет проблема унификации системы бухгалтерского учета. В особенности распространены два подхода к решению этой проблемы: стандартизация и гармонизация систем бухгалтерского учета.

Суть гармонизации различных систем бухгалтерского учета находится том, что в любой стране может быть своя система стандартов, регулирующих ее и свои модели организации учета. Также важно, чтобы эти стандарты не возражали таким же стандартам в странах, то есть находились соответствии друг с другом.

Стандартизация процессов учета осуществляется в пределах его унификации. Стандартизацию бухгалтерского учета проводит Комитет по международным стандартам финансовой отчетности (КМСФО), который занимается формированием и публикацией

международных стандартов финансовой отчетности [1].

На сегодняшний день происходит динамичный процесс перехода на международные стандарты финансовой отчетности, в особенности в отношении организаций, ценные бумаги которых участвуют в котировках на фондовых биржах.

Международные стандарты учета дают возможность не только уменьшать расходы организаций по подготовке своей отчетности, но и уменьшать затраты по привлечению капитала инвесторов [2].

Рассмотрим основные различия между Международными стандартами финансовой отчетности (МСФО) и нормативными актами системы бухгалтерского учета в России (ПБУ):

1) определение бухгалтерской (финансовой) отчетности. Согласно МСФО (IAS) 1 «Представление финансовой отчетности» финансовая отчетность отражает финансовое положение и структурированную финансовую деятельность предприятия. МСБУ 1 «Представление финансовой отчетности» - это стандарт, используемый в ходе подготовки первой финансовой отчетности организации согласно с международными стандартами. МСФО (IAS) 1 призван помочь компаниям перейти на МСФО и включает практические решения для оптимизации затрат при первом применении. Стандарт также предоставляет руководство по программе для решения самых сложных вопросов трансформации отчетности. Организации обязаны использовать МСФО (IAS) 1 и подготовить свою первую финансовую отчетность по МСФО при переходе от GAAP к МСФО, то есть они должны использовать финансовую отчетность, которая включает в себя первую и безусловную отчетность о соответствии МСФО 3;

2) Роль бухгалтерской (финансовой) отчетности в соответствии с МСФО. Целью финансовой отчетности общего назначения является раскрытие информации о финансовых решениях организации, о результатах финансовой деятельности и денежных потоках. Также финансовая отчетность раскрывает анализ управления резервами, доверенными руководству компании. Ясно, что цель финансовой отчетности по ОПБУ России - предоставить информацию об организации, которая в свою очередь будет помогать широкому кругу пользователей принять экономически обоснованные решения;

3) отчетный период и отчетная дата. В РСБУ отчетная дата, в течении которой организация должна составлять финансовую отчетность, основана на ПБУ 4/99 «Организационный учет», а в международных стандартах нет четкой отчетной даты;

4) Промежуточная отчетность. Промежуточный период по МСФО - это отчетный период, который составляет менее полного финансового года. Промежуточная финансовая отчетность - это финансовая отчетность, в которой содержатся полные или сжатые формы (компоненты) финансовой отчетности за короткий период времени. Соответственно, МСБУ 34 «Промежуточная финансовая отчетность» является частью минимальной промежуточной финансовой отчетности. В соответствии с российскими стандартами бухгалтерского учета ежемесячные и квартальные отчеты являются предварительными и рассчитываются по методу начисления с начала отчетного года. Предприятие должно подготовить промежуточную финансовую отчетность не позднее, чем через 30 дней после окончания отчетного периода (PBU 4/99, Учет компании). Если учредителями (участниками) не указано иное, промежуточная финансовая отчетность включает бухгалтерский баланс и финансовый отчет.

Гармонизации систем бухгалтерского учета мешают следующие факторы:

- пробелы в данных. Составление вступительного баланса по МСФО потребует определенную информацию или выполнение расчетов, которые не были обязательными в соответствии с ранее применявшимися общепринятыми правилами бухгалтерского учета. Организациям необходимо составлять план перехода на Международные стандарты финансовой отчетности заблаговременно, для того чтобы обеспечить сбор своевременно и проверять необходимую информацию. Таким же образом организациям необходимо выявить различия между общепринятыми правилами бухгалтерского учета и

требованиями МСФО. Это в значительной мере повлияет на объем нужной информации, которую необходимо будет собрать. Может оказаться, что в соответствии с Международными стандартами финансовой отчетности нужна будет иная вспомогательная информация, которую потребуют регулирующие органы;

- возможности выбора учетной политики. Некоторые международные стандарты финансовой отчетности позволяют организациям выбирать один из нескольких возможных вариантов для установления учетной политики.

Организациям необходимо с предусмотрительностью подходить к выбору учетной политики, которая будет применяться в процессе подготовки вступительного бухгалтерского баланса, и осознавать возможность влияние этого выбора на текущий и будущие периоды.

Организациям необходимо провести детальный анализ учетной политики, которая была выбрана по МСФО. Более эффективным этот анализ будет при его проведении сначала. Даже если многие требования учета которые применялись по ранее используемым общепринятым стандартам бухгалтерского учета и Международных стандартам финансовой отчетности могут быть идентичными, организациям необходимо использовать возможность изучить похожие варианты учетной политики по МСФО и многолетний опыт профессиональных организаций бухгалтеров в разных странах мира , потому что может оказаться так, что они более лучше отражают экономическое содержание их операций и помогают увеличить эффективность информирования инвесторов и других заинтересованных пользователей [4].

Главных препятствием на пути сближения национальных стандартов с международными стандартами является сложность отдельных стандартов. Наиболее трудновыполнимыми на сегодняшний день являются элементы МСФО − стандарты 39 «Финансовые инструменты: признание и оценка» и 32 "Финансовые инструменты: представление информации", которые предназначены для отражения в отчетности финансовых инструментов, например, вложений в ценные бумаги, производных инструментов, дебиторской и кредиторской задолженности. Эти активы и обязательства оцениваются по справедливой стоимости. Это является сложной задачей как для российских специалистов, так и для финансистов всего мира [3].

По нашему мнению, на современном этапе необходимо наиболее полное соответствие российской системы бухгалтерского учета МСФО, которые могли бы позволить избежать кризисные ситуации на рынке и обеспечивать финансовую прозрачность компаний, что немало важно для потенциальных инвесторов. Международные стандарты финансовой отчетности могут позволить применения экономические знания в целях составления более объективной, точной отчетности предприятий. В связи с развитием рыночных отношений и внешнеэкономического сотрудничества вопросы стандартизации и гармонизации финансовой отчетности в различных странах становятся очень актуальными.

Таким образом, внедрение Международных стандартов финансовой отчетности в национальные системы отчета гарантирует права пользователей на достоверную и качественную информацию, что способствует повышению инвестиционной привлекательности [4].

Создание общепризнанных многими международными организациями концепций, норм и правил представления учетной информации в финансовой отчетности считается дальновидным шагом экономического сообщества, имеющее глобальное. С помощью Международных стандартов финансовой

отчетности возможно представить данные о деятельности компаний, понятые заинтересованному пользователю независимо от его территориальной удаленности от субъекта хозяйствования.

Список литературы

1. Международные стандарты финансовой отчетности // [Электронный ресурс]: URL: http://consultant.ru/2019

2. Палий В.Ф.Международные стандарты учета и финансовой отчетности: Учебник для Вузов. – 3-еизд., испр. и доп. – М.:ИНФРА-М,2015. 512с. – Изд-во Высшее образование.

3. Сытник О.Е. Бухгалтерский учет как основа ориентированных на результат экономических расчетов / Международный бухгалтерский учет. 2015. №13. С. 28-35.

4. Международные стандарты финансовой отчетности. Учебник для ВУЗов Автор: под ред. Гетьман В.Г. Издательство: Финансы и статистика, 2015. - 280 с.

Борлакова Т.М. – к.э.н., доцент кафедры «Бухгалтерский учет», borlakovatm@gmail.com (Северо-Кавказская государственная академия)

Уртенова М.А. - студентка 4 курса, urtenova.melek98@mail.ru (Северо-Кавказская государственная академия)

УДК 657
Б-82

ТРАНСФОРМАЦИЯ БУХГАЛТЕРСКОЙ ОТЧЕТНОСТИ В СООТВЕТСТВИИ С ТРЕБОВАНИЯМИ МСФО

Борлакова Т.М., Бабоева З.М.
(Северо-Кавказская государственная академия, г. Черкесск)

Предмет применения МСФО действует во всем мире. Даже те, кто придерживается своих собственных стандартов, таких как Соединенные Штаты, неизбежно движутся к сближению с международными стандартами финансовой отчетности. Этот процесс действует и в России. В нашей стране интерес, который немного снизился во время кризиса, вновь вырос. Учебные курсы и конверсионные услуги снова востребованы.

В нашей стране все еще на теоретических знаниях. Этому способствуют несколько учебных курсов, специально посвященных теории МСФО. К сожалению, практический коэффициент конверсии отчетности намного меньше. Отчасти это связано с отсутствием инструментов, помогающих бухгалтеру завершить эту работу.

Тот факт, что большинство проблем, возникающих из-за различий между российским бухгалтерским учетом и учетом осуществляемым в соответствии с МСФО, следует исправлять путем постепенной адаптации российского бухгалтерского учета к требованиям международных стандартов.

Прежде всего, трудности возникают из-за разной степени детализации таблиц, предоставляемых МСФО и российской системой бухгалтерского учета. Невозможно, чтобы различные счета, представленные в российском учете, соответствовали одному счету в МСФО и наоборот.

Для перевода бухгалтерского и налогового учета в международный стандарт на законодательном уровне разрабатываются планы и концепции развития бухгалтерского учета на будущее. Основными принципами дальнейшего развития бухгалтерского учета и отчетности являются интенсификация МСФО при применении российских функций бухгалтерского учета и отчетности и ее сопоставимость с международной отчетностью. Это должно быть достигнуто путем создания необходимой инфраструктуры и создания эффективного процесса учета производства.

Формы и правила отчетности существуют в разных странах, департаментах и организациях. Например, расчет доходов и расходов и, следовательно, прибыли (убытка)

зависит от выбора тех или иных методологических приемов. Руководство каждой страны, независимо от того, находится она в государственной или общественной, или неправительственной профессиональной организации, решает, какие методы могут быть амортизированы, какие типы оценок допустимы, какие резервы и условия могут быть созданы, и, что наиболее важно, какие затраты и доходы могут быть активированы. В результате некоторые пользователи понимают эту отчетность, а другие - нет.

Трансформация - это процесс представления отчетности в соответствии с МСФО на основе представления данных, собранных в соответствии с российскими стандартами, и раскрытия этой информации с целью ее приведения в соответствие с международными стандартами, с целью изменения параметров классификации и оценки бухгалтерского учета, дабы привести их в соответствие с международными стандартами. Следовательно, можно считать, что отличительная особенность этого метода может быть применена только после того, как о нем было сообщено в соответствии с российскими правилами.

Единой методологии преобразования российской финансовой отчетности в отчетность, соответствующую МСФО, не существует. В любом случае процесс отчетности, характеристики финансово-хозяйственной деятельности, характеристики организации бухгалтерского учета и используемой учетной политики, степень детализации, требуемой в отчетности, наличие временных, финансовых и человеческих ресурсов. На такое значительное количество будут влиять субъективные факторы.

Многие предприятия и организации давно признали необходимость регулирования бухгалтерского и налогового учета для себя в соответствии с международным стандартом.

Важнейшим этапом отчетности является оценка активов и обязательств в соответствии с МСФО. Действительно, в соответствии с международными стандартами первоначальная стоимость актива должна быть определена на дату покупки или по справедливой стоимости. Для этого следует пригласить независимого оценщика.

Отчеты, подготовленные в соответствии с МСФО, могут быть приняты двумя способами: либо в параллельном учете в соответствии с МСФО, либо преобразовав российскую отчетность в отчетность МСФО.

Параллельный учет - это учетная операция в двух стандартах (РСБУ и МСФО) для операций (из первичных документов), то есть две системы финансового учета. При использовании параллельного учета компания отражает каждый раз, когда транзакция завершена, достаточно подробно, чтобы система учета могла предоставлять как информацию, предусмотренную российским законодательством, так и в формате МСФО. Этот метод часто называют двойной записью (рассчитывается в двух системах одновременно).

Трансформации бухгалтерской (финансовой) отчетности — это процесс предоставления отчетов в соответствии с МСФО для учета, финансовой отчетности и корректировки позиционирования, отчетности и отчетности в Российской Федерации.

Сущность политики трансформации отражается в том, что по итогам отчетного периода оцениваются данные российского учета и корректируются, устраняя принципиальные расхождения между российскими правилами учета и требованиями международных стандартов. При этом работу по трансформации можно разделить на две составляющие: «техническую» и «интеллектуальную».

«Техническая» составляющая — это работа, связанная с пересчетом показателей из рублевой оценки в валюту отчетности. МСФО разрешает при пересчете использовать средний курс, потому что трудновыполнимо пересчитывать суммы на дату каждой проводки, хотя это является идеальным вариантом.

«Интеллектуальная» составляющая трансформации — это непосредственно выявление и корректировка отклонений между РСБУ и МСФО. Эта часть индивидуальна для каждой организации, у одной может быть несколько корректировок, у другой — несколько сотен. При этом специалисту необходимы: глубокие знания Российских ПБУ и

МСФО; продуманный подход к составлению российской учетной политики, минимизирующей отличия российского учета от МСФО.

Существует два подхода к отчетности по МСФО посредством трансформации: «от оборотки», «от баланса». При первом подходе данные, полученные из оборотно-сальдовой ведомости (ОСВ), переносятся в ОСВ на счетах по МСФО. Кроме того, в соответствии с МСФО вносится исправление в ОСВ, и отчет составляется на основе полученной ОСВ. Второй подход («баланс») основан на российских формах финансовой отчетности. Они информируются в соответствии с МСФО. Затем изменения вносятся непосредственно на уровне строк отчетности по МСФО.

Бухгалтерский баланс, отчет о прибылях и убытках, отчет о движении денежных средств и отчет об изменениях в капитале составляются в процессе преобразования финансовой отчетности, подготовленной в соответствии с требованиями российских стандартов бухгалтерского учета в соответствии с МСФО. Для этого мы можем предложить следующее: провести инвентаризацию на отчетную дату; оценить, с целью сбалансирования рыночной стоимости акций и краткосрочных ценных бумаг; переоценить товарно-материальные запасы с раскрытием методики расчетов и цифровой информации в пояснениях и т.д.

Процесс преобразования бухгалтерского учета учитывает особенности признания доходов и расходов в соответствии со стандартами бухгалтерского учета. Принципы начисления и соответствия должны быть обеспечены. Для этого необходимо рассчитать затраты за отчетный период (еще не достигнутые счета контрагента) и отобразить его в отдельной позиции в балансе. Кроме того, все доходы и расходы за отчетный период должны быть приняты во внимание. Они известны заранее или с экспертным мнением.

Также, в процессе трансформации корректируется налоговая составляющая российской отчетности. Анализ основан на методе отложенного налогообложения и метода начисления в соответствии с МСФО 12 «Налоги на прибыль» [1]. Эта процедура требует согласия иностранной стороны. Если российская организация рассчитывает налог на прибыль заранее, отложенный налог на прибыль (платеж или переплата) возникает, когда налог корректируется по методу начисления в соответствии с МСФО. Сальдо счета и налоговые льготы также учитываются. Также возможно конвертировать НДС: списание сальдо, входящего НДС на запасы.

При конвертации отчетности в соответствии с требованиями МСФО убытки должны быть списаны из капитала. В балансовом отчете убытка быть не должно. Убытки списываются на резервы. Открытые акционерные общества создают резервы, включая выкуп своих акций.

Затем, объекты, приобретенные с целью вложения в недвижимость (земля, здания и предметы роскоши, такие как, ювелирные изделия и прочее) из основных средств в инвестиционную собственность и представить в балансе отдельной статьей. После этого все существующие капитальные затраты основных средств объединяются в соответствии с основной линией, в которой работают объекты. В то же время заработная плата и отчисления на социальные расходы записываются как текущие расходы (то есть распределяются по счетам 08, 07). Вносятся корректировки в начисленную амортизацию основных средств и нематериальных активов на основе ожидаемой продолжительности срока полезного использования в соответствии с соглашением, с иностранной стороной.

Фонды и резервы также должны быть скорректированы. В то же время все средства и резервы собираются (за исключением корректирующих резервов: сомнительных и безнадежных долгов, будущих налогов и платежей, ремонта и т. д.), восстановление их в части операций, переведенных в текущие затраты и отражение их балансе статьей резервного капитала.

При трансформации финансовой отчетности, составленной в соответствии с российским законодательством, в отчетность по МСФО финансовые обязательства и

займы следует пересмотреть, чтобы отразить справедливость финансовой структуры предприятия.

Задолженности и займы трансформируются следующим образом: производится разделение дебиторской и кредиторской задолженности по расчетам с разными дебиторами и кредиторами, с подотчетными лицами, предоплаты поставщикам переводятся в авансы, выданные; переводятся части активов, затрат и займов, переданных собственникам за счет предприятия в изъятия, если они имеют выгоды для собственников, а не предприятия.

Таким образом, учитываются инвестиции в неактивные предприятия, нераспределенная прибыль, краткосрочные высоколиквидные финансовые вложения (государственные облигации, депозиты, счета) и аккредитивы. Если доход является сомнительным из-за плохого финансового положения инвестируемого предприятия, он считается убытком от долгосрочных финансовых вложений; выделяется кредитовое сальдо на банковских счетах из остатков на банковских счетах и учитывается как часть краткосрочных кредиторских задолженностей.

Отчеты также трансформируются на счетах учета денежных средств и бланков строгой отчетности. Для этой цели замороженные средства переносятся в раздел «прибыли», а документы, которые не могут быть конвертированы в денежные средства, переносятся в текущие расходы и учитываются в прочих активах.

Проследим этапы трансформации отчетов в соответствии с МСФО. На первом этапе преобразования финансовой отчетности, подготовленной в соответствии с РСБУ, в МСФО, должны соблюдаться МСФО (IAS) 1 «Представление финансовой отчетности» [2]. Особое внимание следует уделить тому факту, что МСФО 1 запрещает ретроспективное применение международных стандартов, которые требуются руководству для судебного преследования прошлых событий и известных результатов. Первое, что нужно сделать до отчетного года, - это создать таблицу различий между российскими стандартами и бухгалтерским учетом по МСФО.

Исходные данные отчета и поправки обобщаются в трансформационной модели. Кроме того, все вычитаемые показатели отражаются в круглых скобках.

Поэтому, прежде всего, при преобразовании отчетности по МСФО необходимо: получить учетную политику организации и определить отличия от учетной политики учредителя или МСФО; улучшить и преобразовать непризнанные излишки затрат; списать командировочные расходы, даже если нет документов; доначислить арендную плату, телефонные услуги; списать на себестоимость предоплаты и расходы будущих периодов; проверить ошибки и исправить их; произвести поправки на прекращаемую деятельность (т.е. компонент организации, который либо выбыл, либо классифицируется как удерживаемый для продажи) и раскрыть информацию о прекращаемой деятельности в соответствии с МСФО 5 «Внеоборотные активы, предназначенные для продажи, и прекращенная деятельность» [3]; внесение исправлений в экстренных случаях; изменение постбалансовых и условных событий; рассчитать и учесть отложенный налог на прибыль в бухгалтерском балансе; рассчитать курсы обмена для приведения активов, обязательств, статей прибылей и убытков к отчетной дате на основе средневзвешенных годовых обменных курсов или индексов покупательной способности (это такой экономический показатель, который чаще всего применяется для оценки привлекательности той или иной мировой валюты Российской Федерации), Госкомстата (Государственный Комитет по статистике) и обменных курсов; записать расходы на НИОКР за соответствующий период, которые не включены в определение затрат на исследования и разработки в соответствии с МСФО; составить трансформационную модель; проверить отражение в трансформационной модели всех корректировок; составить трансформированный баланс; составить список примечаний.

Пример преобразования демонстрирует, что построение эффективной бизнес-модели на основе МСФО в организации (или целой холдинговой компании) способствует

более надежному, адекватному и достоверному представлению финансовой отчетности как внутренним, так и внешним пользователям.

Список литературы

1. Международный стандарт финансовой отчетности (IAS) 1 «Представление финансовой отчетности» (введен в действие на территории Российской Федерации Приказом Минфина России от 28.12.2015 N 217н) (ред. от 11.07.2016)

2. Международный стандарт финансовой отчетности (IFRS) 5 «Внеоборотные активы, предназначенные для продажи, и прекращенная деятельность» (введен в действие на территории Российской Федерации приказом Минфина России от 28.12.2015 N 217н) (ред. от 16.09.2019)

3. Международный стандарт финансовой отчетности (IAS) 12 «Налоги на прибыль» (введен в действие на территории Российской Федерации Приказом Минфина России от 25.11.2011 N 160н) (ред. от 26.08.2015) (с изм. и доп., вступ. в силу с 01.01.2018)

4. Антилл, Ник Оценка компаний. Анализ и прогнозирование с использованием отчетности по МСФО / Ник Антилл, Кеннет Ли. - М.: Альпина Паблишер, 2017. - 442 с.

5. Бабченко, Т. Н. Трансформация отчетности кредитных организаций от РСБУ к МСФО / Т.Н. Бабченко, И.А. Бабченко. - М.: Дело, 2017. - 320 с.

6. Михеева, Елена МСФО. Основные положения. Подготовка международной финансовой отчетности. В 2 частях (комплект) / Елена Михеева. - М.: АНО Институт развития современных образовательных технологий, 2016. - 520 с.

7. Невешкина, Е. В. МСФО. Учет и отчетность. Практическое пособие: моногр. / Е.В. Невешкина, Е.Ю. Ремизова, Г.С. Султанова. - М.: Омега-Л, 2016. - 144 с.

8. Новые МСФО по консолидации и оценке справедливой стоимости. - М.: Альпина Паблишер, 2017. - 206 с.

Борлакова Т.М. – к.э.н., доцент, borlakovatm@gmail.com (Северо-Кавказская государственная академия)

Бабоева З.М. – студент, Zulfia.baboeva.33@mail.ru (Северо-Кавказская государственная академия)

УДК 331
Б-85, Ш-176

РОЛЬ БУХГАЛТЕРСКОЙ ОТЧЕТНОСТИ В РЫНОЧНОЙ ЭКОНОМИКЕ

Бостанова А. Х., Шакова Ф. М.
(Северо-Кавказская государственная академия, г. Черкесск)

Актуальность выбранного вопроса заключается в том, что роль информации в современном мире неуклонно возрастает, а финансовое состояние организации зависит от того, как финансовые отчеты составляются и оцениваются. В предпринимательской деятельности в рыночной экономике успех бизнеса, выражающийся в росте прибыли и капитала, зависит от качества и своевременности экономической информации. А это, в свою очередь, влияет на финансовое состояние организации. В этой статье обсуждается важность бухгалтерского учета в рыночной экономике.

В современном мире бухгалтерский учет является неотъемлемой частью информационной системы компании. Учетная политика представляет собой сочетание финансового положения компании и результатов деятельности за определенный период времени. Информация предоставляется в указанных формах в виде таблиц. Бухгалтерские отчеты предоставляют информацию по всем видам бухгалтерского учета и формируют

последний уровень бухгалтерского учета, что позволяет объективно оценивать финансовое положение организации [1].

Подготовка финансовой отчетности является заключительным этапом бухгалтерского процесса за определенный период, осуществляемый в рамках бухгалтерского учета.

Финансовая отчетность представляет собой единую систему данных о собственности и финансовом положении организации и о результатах ее коммерческой деятельности, сформированную на основании данных бухгалтерского учета в установленных формах [2].

Полнота информации о финансовом положении организации, финансовых результатах ее деятельности и потоках денежных средств дает ряд финансовых отчетов и дополнительные показатели для соответствующих пояснений.

Финансовая отчетность - это способность учреждения выпускать ликвидные и аналогичные активы, получать прибыль и работать на постоянной основе [3].

Основными задачами бюджета являются:

1) полная и достоверная информация о деятельности организации, условиях ее владения, полученных поступлениях и понесенных расходах;

2) Предотвращение негативных последствий хозяйственной деятельности организации и определение резервов финансовой устойчивости [4].

Одним из наиболее важных условий функционирования экономики и ее компонентов в виде коммерческих структур, инфраструктур и исполнительных органов является наличие определенной информации, которая отвечает определенным требованиям, позволяющим им воспользоваться обоснованные решения. Теоретически и исторически доказано, что эта информация может быть получена только посредством бухгалтерского учета в форме финансовой отчетности.

Финансовая отчетность представляет собой совокупность показателей, основанных на результатах производственной, деловой и финансовой деятельности Корпорации, на основе данных бухгалтерского учета. Также видно, что финансовая отчетность представляет собой систему показателей, которые всесторонне определяют финансовое положение и результаты хозяйственной деятельности организации за отчетный период [5].

Все организации, независимо от форм собственности, должны составлять финансовую отчетность с использованием аналитических и синтетических данных бухгалтерского учета, что является последним этапом в процессе учета.

Финансовые отчеты в этих моделях состоят из системы достоверной и сопоставимой информации о проданных продуктах, услугах и рабочей силе, их производственных затратах, финансовом положении организации и результатах их деятельности. Сегодня компании предоставляют квартальные и годовые отчеты. Данные отчета используются для того, чтобы внутренние пользователи могли самостоятельно проводить экономический анализ внутри компании. Кроме того, эта информация может использоваться внешними пользователями для оценки эффективности деятельности организации. В то же время отчеты важны для оперативного управления экономической деятельностью и являются отправной точкой для нового планирования [6].

Для выполнения общих задач для пользователей, заинтересованных в бухгалтерском учете, генерируется информация о финансовом состоянии экономического субъекта, изменениях в его финансовом положении или движении денежных средств, а также о финансовых результатах его деятельности.

Большая часть информации о финансовом положении генерируется в форме бухгалтерского баланса, информации об изменениях в финансовом положении организации - отчета о движении денежных средств, информации о финансовых результатах организации [7].

Полнота информации о финансовом положении организации, ее финансовом положении и финансовых результатах ее деятельности обеспечивается вышеупомянутой

отчетной группой, а также многими другими соответствующими показателями и пояснениями [12].

Самая сложная система учета и отчетности в большинстве организаций не может полностью гарантировать качество и надежность информации, которую она производит, и серьезно ограничивает продуктивное использование этой информации заинтересованными внутренними и внешними пользователями [8].

Роль информационного учета и отчетности играет очень важную роль в рыночной экономике, в частности, поскольку она помогает создавать эффективные конкурентные условия на рынке капитала. Основным преимуществом рыночной экономики является рациональное использование ограниченных ресурсов для удовлетворения неограниченных потребностей людей и общества. Механизм обеспечения этого рынка полностью объясняется теоретическими частичными экономическими моделями [11].

Мало кто считает, что степень реализации этого преимущества для рыночной экономики во многом зависит от эффективности системы бухгалтерского учета, и рынок может достичь своих результатов, используя микроэкономические модели взаимодействия спроса и предложения только в условиях абсолютной осведомленности. Бухгалтерский учет является основным инструментом и фактически единственным инструментом, который обеспечивает передачу информации о хозяйственной деятельности рыночным субъектам экономики, а также позволяет приблизиться к условиям «совершенной конкуренции» [3].

Это особенно верно для рынков продукции, основанных на фракциях, где такие явления, как монопсония, представляют собой полный учет - и это является основой любого финансового контроля, осуществляемого в государстве [11].

Развитие рыночной экономики в России и внедрение на рынок экономических единиц страны на международном рынке ставит вопрос о том, можно ли еще улучшить существующие методы бухгалтерского учета и, следовательно, законодательные требования [9].

В результате преобразования МСФО возникает необходимость в обновлении некоторых локальных положений о бухгалтерском учете, особенно тех, которые касаются учетной политики Компании и подготовки финансовой отчетности [10].

Можно сделать вывод, что финансовая информация стала одним из основных инструментов построения рыночной экономики. В конце концов, кажется, что это механизм для перемещения инвестиций из одного сектора в другой, потому что практически невозможно принять правильное инвестиционное решение без надежных и точных ссылок [12].

Список литературы

1. Бескоровайная, С.А. Стандартизация бухгалтерского учета и финансовой отчетности: Учебное пособие/ С.А. Бескоровайная – М.: НИЦ ИНФРА-М, 2015. – 113-127с.

2. Петрова, В.И. Управленческий учет и анализ. С примерами из российской и зарубежной практики/ В.И. Петрова, А.Ю. Петров, И.В. Кобищан и др. – М.: НИЦ ИНФРА-М, 2017. – 86-92 Бухгалтерская (финансовая) отчетность; Омега-Л - М., 2016. - 608 с.

3. Бухгалтерская финансовая отчетность. Шпаргалка; Окей-книга - М., 2015. - 391с.

4. Бухгалтерская финансовая отчетность; АСТ, Сова, Полиграфиздат, Кладезь - М., 2014. - 160 с.

5. БухгалтерДумная, Н. Н. Новая рыночная экономика / Н.Н. Думная. - Москва: ИЛ, 2017. - 232 с.

6. Дюканова, Н. М. О рыночной экономике in English / Н.М. Дюканова. - М.: Агар, 2013. - 192 с.

7. Как продать ваш товар на внешнем рынке: Справочник / ред. Ю.А. Савинов. - М.: Мысль, 2011. - 364 с.
8. Кардаш, В. А. Конфликты и компромиссы в рыночной экономике / В.А. Кардаш. - М.: Наука, 2016. - 248 с.
9. Кретов, И.И. Предприятие на внешних рынках: Внешнеторговое дело / ред. С.И. Долгов, И.И. Кретов. - М.: БЕК, 2013. - 784 с.
10. Лившиц, А. Я. Введение в рыночную экономику. Курс лекций / А.Я. Лившиц. - М.: Квадрат, 2013. - 256 с.
11.Мормуль, Н. Ф. Экономика предприятия. Теория и практика. Учебное пособие / Н.Ф. Мормуль. - М.: Омега-Л, 2019. - 192 с.
12. Экономика предприятия (фирмы). - М.: ИНФРА-М, 2019. - 209 с

Бостанова А. Х. – обучающийся 3 курса специальности «Прикладная информатика», aishab3009@gmail.com (Северо- Кавказская государственная академия)
Шакова Ф.М. - к.э.н., доцент кафедры «Бухгалтерский учет», shakavaf@mail.ru (Северо- Кавказская государственная академия)

УДК 338
В-18

РАЗВИТИЕ ИННОВАЦИОННОЙ СИСТЕМЫ НЕФТЯНОГО КОМПЛЕКСА В ЦЕЛЯХ ФОРМИРОВАНИЯ КОНКУРЕНТОСПОСОБНОГО СЕКТОРА

Варюшин А.В.
(Самарский государственный экономический университет, г.Самара)

Аннотация. Современная ситуация развития инновационной системы нефтяной отрасли осложнена тем, что инновационная система, как и экономики страны в целом, развита слабо — отсутствует скоординированный механизм последовательной поддержки исследований и разработок на всех стадиях готовности, включая поддержку венчурного инвестирования.

Ключевые слова: инновационный потенциал, нефтедобывающий сектор, экономические показатели, инновации, нефтепереработка.

DEVELOPMENT OF AN INNOVATIVE SYSTEM OF THE OIL COMPLEX IN ORDER TO FORM A COMPETITIVE SECTOR

Annotation. Modern situation of development of innovation system the oil industry is complicated by the fact that the innovation system and the economy as a whole, is poorly developed — there is no coordinated mechanism for consistent support of research and development at all stages of readiness, including support of venture investment.

Keyword: innovation potential, oil sector, economic indicators, innovations, oil refining.

В последние годы нефтедобывающий комплекс России столкнулся с рядом новых угроз и вызовов, в частности, на первый план в ряду стратегических целей вышло обеспечение технологической независимости отрасли и достаточных компетенций во всех критически важных для ее устойчивого развития видах деятельности. Так, в нефтепереработке, развитие предполагает не рост объемов, а улучшение качества и расширение ассортимента продукции, что обуславливает необходимость технологического рывка для обеспечения конкурентоспособности.

Неумолимая статистика свидетельствует о том, что на инновационном фронте наши позиции уязвимы. Разработкой и внедрением инноваций в стране заняты менее 10%

предприятий, а в секторе малого бизнеса доля инноваторов вдвое ниже. К тому же 3/4 организаций, выполняющих исследования и разработки, находится в государственной собственности. Россия значительно отстает в плане инновационной деятельности: однако, доля компаний, внедряющих технологические инновации, составляет в среднем от 8 до 10% в России, в Германии она превышает 65%, Швеция - 50%, Великобритания и Португалия - более 40%. Соответственно, одной из приоритетных задач является создание комфортных условий для научно-технического потенциала внутри нашей страны. Последнее время, в России стало выделяться больше внимания инновационному бизнесу (малому). Продукция на глобальные рынки выводится крупными компаниями, которые контролируют сбытовые каналы и технологические стандарты. В связи с этим в контексте научной политики и инноваций необходимо развивать не только различные формы поддержки инновационных малых и средних предприятий, а также создавать условия, способствующие реализации инновационных проектов крупных фирм. Более трети компаний из числа реализующих программы инновационного развития (ПИР) осуществляют внешнеэкономическую деятельность в форме продвижения высокотехнологичной продукции. Между многообещающими новыми формами развития и повышением эффективности научно-технического потенциала национальные инновационные проекты особенно привлекательны. Инициаторами их соответствующих проектов и драйверами модернизации обычно являются крупные добывающие компании.

На основе оценки перспектив и возможностей научно-технологического развития нефтяного комплекса выделены три основных направления исследований, разработок и инноваций:

• разработка, внедрение и распространение оборудования, компонентов, программного обеспечения и услуг, необходимых для устойчивой работы топливно-энергетического комплекса в рамках импортозамещения;

• разработка и / или внедрение в стадию промышленного освоения отечественных технологий высокой готовности, а также передача и обеспечение высокой степени локализации передовых зарубежных технологий в интересах модернизации и технического перевооружения предприятий нефтедобывающего комплекса;

• фундаментальные исследования, НИОКР, развитие научно-технологического потенциала и повышение эффективности его использования для перехода к энергетике будущего.

Предполагается, что в кратко и среднесрочной перспективе основными драйверами инновационного развития будут как необходимость продолжения модернизации, устаревшей и неэффективной производственной базы отраслей ТЭК страны, так и потребность в замещении внешних источников технологий, оборудования, материалов и услуг в критически важных для функционирования отрасли видах деятельности на отечественные либо лицензионные с полной локализацией производства критических элементов на территории страны. В долгосрочной перспективе предстоит обеспечить устойчивое развитие нефтедобывающего комплекса страны на основе новых отечественных технологий, конкурентоспособных как на внутреннем, так и внешних рынках, обладающих высоким экспортным потенциалом.

Таким образом, ситуация, сложившаяся в российской нефтяной отрасли, такова, что не только наращивание, но и поддержание текущего уровня добычи нефти невозможно без широкого использования инноваций и высоких технологий. Важнейшей задачей научно-технологического развития отрасли на ближайшую перспективу является повышение эффективности разработки действующих месторождений.

Список литературы

1. Голованова Н.Б. Концепция ресурсно-инновационной экономики: возможности и условия реализации // Предпринимательство. 2014. С. 24 - 33.

2. Муслимов Р.Х. Инновационное развитие нефтяного сектора старых нефтедобывающих районов с использованием накопленного опыта // Нефтяное хозяйство. 2013.№ 10.С. 74-76.

Варюшин А.В. - соискатель кафедры менеджмента (Самарский государственный экономический университет, г.Самара)

УДК 339.9
Д-53, З-17

ИСПОЛЬЗОВАНИЕ РЕНТНОГО ПОДХОДА К ГЕОЭКОНОМИЧЕСКОЙ ИНТЕГРАЦИИ НАЦИОНАЛЬНОЙ ЭКОНОМИКИ

Дмитриев Н.Д., Зайцев А.А.
(Санкт-Петербургский политехнический университет Петра Великого,
г. Санкт-Петербург)

Количественная совокупность общего комплекса произведенных и реализуемых на территории всех стран товаров и услуг позволяет говорить о такой сложной геоэкономической категории как мировой доход. Данный вид дохода получается в результате ведения внешнеэкономической деятельности для обеспечения расширенного воспроизводственного процесса. Таким образом, мировой доход является межнациональным, механизм перераспределения которого складывается стихийно, учитывая уровень развития экономических отношений как отдельныъх территориальных субъектов, так и общемировой.

Современные тенденции по формированию геоэкономического пространства оказали значительное влияние на трансформацию сущности мировых доходов. В прошлом веке под мировыми доходами понималась сумма национальных доходов, которые представляли собой итоговый результат использования факторов производства, находящихся в распоряжении у конкретной нации, а добавленная стоимость от их использования полностью принадлежала нации, распределялась между национальными субъектами. Геоэкономическое пространство XXI века строится на интернациализации технологических цепочек и интеграции хозяйствующих субъектов из разных стран, что оказало прямое влияние на структуру мировых доходов и созданию интернационализированного воспроизводственного ядра [1; 9].

В работе Черной И.П. [9] были рассмотрены вопросы по поводу сущности интернационализированного воспроизводственного ядра, под которым понимается совокупность расширенных воспроизводственных процессов, вынесенные за рамки национальной территории и осуществляемое наднациональными корпорациями. Из чего следует, что мировой доход составляет сумму доходов интернациональных технологических цепочек, которые объединяют национальные экономики и интернационализированное воспроизводственное ядро, что порождает проблемы распределения добавленной стоимости среди наций, экономические субъекты которых участвуют в технологической цепочке.

Формирование мирового дохода в XX и XXI веках схематично рассмотрено на рисунке 1 и рисунке 2.

Рисунок 1 – Формирование мирового дохода XX века

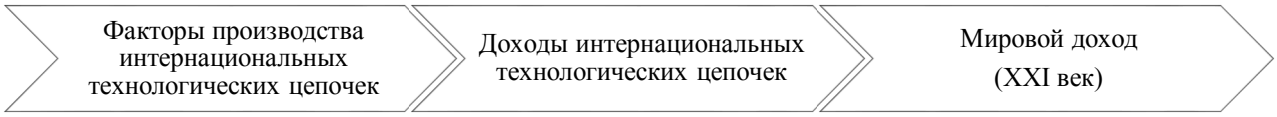

Рисунок 2 – Формирование мирового дохода XXI века

Несмотря на свою стихийность и неравномерную динамику его воспроизводства, межнациональный доход необходимо регулировать путем планомерного распределения и регулирования процессов его формирования. Глобализация носит противоречивый характер, приводя как росту конвергенции и создания единого экономического пространства, так и к регионализации, которая приводит к формированию локализованных экономических пространств [2].

Данный факт приводит к созданию трансграничных регионов и полюсов, которые способствуют устранению проблем в межнациональном экономическом сотрудничестве. Это приводит к субрегиональным объединениям и созданию стратифицированного многомерного пространства мирового хозяйства, образующего геоэкономическую ренту [1].

Положение страны в геоэкономическом мире зависит от ее активности на глобальном рынке и уровне интегрированности в систему мирового распределения. Что подтверждает важность геоэкономической ренты как источника мирового дохода и системной прибыли в многомерном коммуникационном пространстве.

Геоэкономическая рента – экономическая форма реализации конкурентных преимуществ, эффект от которых можно создать за счет использования возможностей и получения выгод от включения хозяйствующих субъектов в глобализирующееся экономическое пространство или создания новых интернациональных технологических цепочек, что позволяет приобрести рыночные возможности и обрести специфические права. Геоэкономическую ренту можно определять на основе стоимости упущенных возможностей (альтернативная стоимость) за счет включения в нее ресурсной составляющей [8].

Основные виды геоэкономической ренты рассмотрены в таблице 1 [1; 2; 9].

Таблица 1

Разновидности геоэкономической ренты

Вид	Сущность
Инфраструктурная рента	Данная рента связана с развитием рыночно-экономической инфраструктуры, что позволяет говорить о росте геоэкономической ренты за счет увеличения производственных возможностей страны, повышения условий жизни населения, росту инвестиционной активности, и ведет к усложнению интеграционных процессов.
Цивилизационная рента	Данная рента проявляется в социокультурной среде через интеграцию в национальное общество межнациональных инструментов, носящих социальный характер.
Инновационная рента	Данная рента связана с монопольным владением информацией, технологиями, знаниями, способствующие увеличению производительности труда.
Территориальная рента	Вид геоэкономической ренты, который заключается в получении сверхприбыли от благоприятного расположения субъектов хозяйствования. Такими рентами могут выступать столичная рента (дополнительный доход за счет концентрации ресурсов в столичном регионе, сильно взаимосвязана с инфраструктурной, инновационной и другими видами рент), портовая рента (выгодное расположение торговых портов, позволяющее получать сверхприбыль), транзитная рента (получение сверхприбыли за счет транзитного положения

	субъектов хозяйствования), приграничная рента (выгодное территориальное положение субъектов вблизи границ, так называемы трансграничная кооперация) и другие.

Процесс глобализации приводит к ускорению научно-технического прогресса и усложнению производственных отношений. Экономика любого государства должна своевременно подстраиваться под динамику этих условий [3].

На уровне государства возникают проблемы по образованию монополий и монопсоний, что может оказать негативное влияние на геоэкономическое положение государства и сокращает его долю в мировых доходах. В сложившейся ситуации государственное вмешательство должно быть направлено прежде всего на исключение процесса образования монопольной и монопсонической ренты через антимонопольную политику [7].

Развитие современных экономических отношений привело к тому, что влияние на рыночную стоимость хозяйствующих субъектов материальных активов значительно снизалось и уступило нематериальным, которые и определяют интеллектуальный капитал организации, отрасли или страны в целом [10].

Именно нематериальные активы позволяют приобретать конкурентные преимущества и обеспечивают долгосрочное развитие в условиях динамичного окружения. Современный менеджмент должен стремиться к развитию интеллектуального капитала и не допускать его утечки для обеспечения роста производительности деятельности компании [4].

Получение предприятием повышенного объёма индивидуальной дифференциальной ренты II при заданном объёме используемых ресурсов говорит о более эффективном хозяйствовании и о более высоком потенциале дальнейшего развития. Выявление таких предприятий возможно осуществлять с использованием корреляционно-регрессионных моделей расчёта дифференциального рентного дохода [6].

В условиях диспропорции мировой экономики, каждое государство должно обеспечить развитие интеграционных процессов с целью повышения доли мирового дохода, получаемого им. Диспропорции ведут к нестабильному положению национальных экономик, и чтобы соответствовать тенденциями глобального макроэкономического развития необходимо не только занимать звено технологической цепочки, используя свои производственные силы, но и иметь политический вес для борьбы за свои интересы [5].

Перемещение товаров, капитала и производственных сил недостаточно для занятия достойного места в глобальном геоэкономическом пространстве. В мировой экономике важнейшими источниками получения мирового дохода становятся инновации и человеческий капитал. Рентоориентированое поведение позволит нарастить геоэкономический потенциал и позволит обеспечить долгосрочное развитие национальной экономики в условиях глобальных международных трансформаций.

Рассматривая состояние Российской Федерации в области получения геоэкономической ренты, можно сделать вывод о слишком низком уровне ее получения, что связано с недостаточным объемом участия национальной экономики в мировых доходах, а также структурном кризисе, технологической деградации и нестабильным геополитическом положении. Для возрастания объема геоэкономической ренты необходимо обеспечить более глубокую интеграцию страны в международные интеграционные процессы.

Список литературы

1. Дергачев, В.А. Глобалистика / В.А. Дергачев. - М.: ЮНИТИ-ДАНА, 2015. - 303с.

2. Дергачев, В.А. Регионоведение / В.А. Дергачев, Л.Б. Вардомский. - М.: ЮНИТИ-ДАНА, 2015. - 463 с.

3. Дмитриев, Н.Д. Инновационное развитие реального сектора отечественной экономики путем привлечения инвестиций / Н.Д. Дмитриев // Сборник материалов VI

международной научно-практической конференции «Актуальные проблемы науки и практики: Гатчинские чтения – 2019». - Гатчина: ГИЭФПТ, 2019. - с. 574-578.

4. Дмитриев, Н.Д. Оценка интеллектуального капитала организации с помощью выявления его экономического потенциала / Н.Д. Дмитриев // Материалы 4-ой Международной научной конференции «Технологическая перспектива: новые рынки и точки экономического роста». - СПб: Издательство «Астерион», 2018. - с. 627-634.

5. Дмитриев, Н.Д. Перспективы глобального макроэкономического развития в условиях диспропорции мировой экономики / Н.Д. Дмитриев // Материалы III Международной очной научно-практической конференции для студентов и магистрантов «Мировой финансовый кризис и глобализация: мнения, оценки, выводы». - Липецк: РАНХиГС, 2019. - С. 221-226. Режим доступа: https://lip.ranepa.ru/upload/iblock/45b/publ-stud-19_7.pdf (дата обращения: 21.10.2019).

6. Зайцев, А.А. Государственная поддержка аграрного производства РФ в условиях экономических санкций / А.А. Зайцев // V Международная научно-практическая конференция «Проблемы и пути социально-экономического развития: город, регион, страна, мир». - СПб: Ленинградский государственный университет им. А.С. Пушкина, 2015. - с. 112-119.

7. Зайцев, А.А. Рента монопсонии и монопольная рента в управлении устойчивостью аграрных отношений / А.А. Зайцев // Известия Санкт-Петербургского государственного аграрного университета. - СПб: СПбГАУ, 2012. - № 26. - с. 284-288.

8. Ибрагимов, М.А. Геоэкономическая составляющая потенциала развития регионального АПК / М.А. Ибрагимов, Н.А. Ибрагимова // РППЭ. - 2013. - №4 (38). Режим доступа: https://cyberleninka.ru/article/n/geoekonomicheskaya-sostavlyayuschaya-potentsiala-razvitiya-regio-nalnogo-apk (дата обращения: 21.10.2019).

9. Черная, И.П. Геоэкономика: учеб. пособие / И.П. Черная. - 2-е изд., стер. - М.: ИТК "Дашков и К", 2019. – 248 с.

10. Tkachenko E. Valuation of Intellectual Capital in the Context of Economic Potential of a Company / Tkachenko E., Rogova E., Bodrunov S., Dmitriev N. // 10th European Conference on Intangibles and Intellectual Capital. - Italy: University of Chieti-Pescara, 2019. - p. 303-314. URL: http://www.scopus.com/inward/record.url?eid=2-s2.0-85070009472&partnerID=MN8TOARS (дата обращения: 21.10.2019).

Дмитриев Н.Д. – аспирант Высшей инженерно-экономической школы 1-го курса, ndmitriev1488@gmail.com (Санкт-Петербургский политехнический университет Петра Великого)

Зайцев А. А. – д.э.н., профессор. andrey_z7@mail.ru (Санкт-Петербургский политехнический университет Петра Великого)

УДК 37.062.3
К-17, С-48

АНАЛИЗ ФОРМИРОВАНИЯ И РАЗВИТИЯ ЭКОНОМИЧЕСКОГО ПОТЕНЦИАЛА ПРИКУБАНСКОГО РАЙОНА

Калабекова С.В., Слободчикова Н.А.
(Северо-Кавказская государственная академия, г. Черкесск)

В современном мире актуализируются проблемы использования экономического потенциала России в целом и его составляющих на уровне региона.

Насущной задачей становится оценка потенциальных возможностей и ресурсов общества с целью их более эффективного использования и распределения.

Понятие «экономический потенциал» хозяйства широко используется в литературе и на практике. Однако его содержание трактуется неоднозначно в разных источниках, что приводит к множественности оценок экономического потенциала одной и той же экономической системы.

Потенциал происходит от латинского слова potentia, означающего силу, мощь, подразумевает совокупность имеющихся средств, возможностей в какой-либо области. Таким образом, потенциал не то, что выявлено, а то, что есть в скрытом виде и может быть проявлено при определенных условиях.

Объектом исследования послужил социально-экономический потенциал Прикубанского муниципального района, который был образован на основании Указа Верховного Совета РСФСР 23 марта 1977 года.

Территория Прикубанского района расположена на севере Карачаево - Черкесской Республики, которая лежит в западной части Северного Кавказа.

На севере район граничит с землями Кочубеевского и Андроповского районов Ставропольского края, на востоке с землями Предгорного района Ставропольского края, на юге - с землями Усть-Джегутинского района Карачаево-Черкесской Республики и на западе – с землями Адыге-Хабльского и Абазинского районов Карачаево-Черкесской Республики.

Районный центр находится в п. Кавказский, ближайшая железнодорожная станция г. Черкесск.

Территория Прикубанского муниципального района составляет 94 302 га. Из них земли населенных пунктов занимают 1875 га, земли промышленности – 949 га. Имеются земли особо охраняемых территорий - 6 га, земли лесного фонда – 762 га. земли водного фонда – 6299 га. Земли сельскохозяйственных угодий составляют 84426 га, из них: пашня – 47313, залежи – 2177, многолетние насаждения – 418, сенокосы – 6391 и пастбища – 20585 га. Кроме того, 261 га занимают лесные насаждения, 1733 – полезащитные лесные полосы, 638 га – под водой, 733 – земли застройки, 1473 – под дорогами, 286 га болот и 2419 га прочих земель (овраги, балки, оползни и т.д.).

Район управляется администрацией Прикубанского муниципального района и 24 населенными пунктами, 1 городским Ударненским и 11 сельским поселением.

Природные условия

а) Рельеф. Значительная часть Прикубанского района находится в равнинно-холмистой зоне с высотами от 300 до 800 м, где среди сравнительно ровной местности возвышаются холмы разной высоты. Большая часть ее распахана.

В целом поверхность большей части района представляет собой волнистую равнину, расчлененную балками и оврагами.

Рельеф района вполне благоприятен для развития полеводства и животноводства.

б) Гидрография. Главными водными артериями Прикубанского района являются р. Кубань с ее притоками – р. Овечкой и Абазинкой, а также Большой Ставропольский канал. В реки впадают многочисленные ручьи, питание которых осуществляется за счет атмосферных осадков и грунтовых вод. Грунтовые воды залегают на различной глубине. Максимум глубины они достигают на вершинах водораздела. В нижних частях склонов они просачиваются на поверхность в виде родников.

Через всю территорию Прикубанского района проходит русло искусственного водотока – Большого Ставропольского канала, по которому вода орошает и обводняет земли многих хозяйств района, а также поступает в засушливые степи Ставрополья.

На канале расположены три ГЭС. Среднегодовая выработка электроэнергии этими электростанциями составляет 852 млн.кВт/час.

Озер на территории района нет. Из внутренних водоемов самым крупным является Кубанское водохранилище, находящееся в центральной части района и занимающее свыше 50 кв. километров, глубина его достигает 28 метров. Основная цель создания

водохранилища – регулирование стока в Большом Ставропольском канале. Большое Кубанское водохранилище является самым большим водоемом республики.

На базе небольших рек и ручьев в районе построено ряд прудов и водоемов, которые используются для хозяйственных целей населения и водопоя скота.

Гидрографические ресурсы района вполне обеспечивают хозяйственные потребности в воде для бытовых нужд и животноводства.

в) Климат. Территория района круглый год находится под влиянием северных, северо-восточных континентальных воздушных масс. Вследствие этого общие климатические условия этой зоны характеризуются умеренно- континентальным климатом.

В холодное время года здесь нередко наблюдается очень влажная ветренная погода с частыми туманами, моросящими дождями, гололедом и изморозью.

В теплое полугодие преобладает сухая, солнечная погода с относительно жарким летом, кратковременными дождями и сухими восточными ветрами.

Средняя годовая температура воздуха равна +9,3^{o}. Среднегодовое количество осадков 523 мм.

Весна наступает в первой декаде марта и кончается в середине мая, продолжаясь около 70 дней. Средняя температура воздуха этого сезона равна +8,3^{o}. Сумма осадков достигает одной трети годовой нормы и составляет 144 мм.

Весенний сезон характеризуется сравнительно большими скоростями ветра, которые в среднем значении равны 4,4 м/сек.

Лето жаркое, сухое, со средней температурой +20°, но выпадают дни с очень высокой температурой – до +40°. Осадки летом в основном бывают в виде кратковременных ливней и составляют 225 мм или 43% их годового количества. Продолжается лето 120-150 дней.

Такой же теплой, сухой и солнечной является осень. Осадков в этот период времени составляет 109 мм или 21 % от всей годовой их величины. Возрастает скорость ветра. Длится осень около 70 дней. Таким образом, всего безморозный период продолжается 170-200 дней.

Зима длится 90-100 дней, с декабря до марта. Первые заморозки наблюдаются в конце сентября и заканчиваются в начале апреля. Средне январская температура – 4,2^{o}, минимальная может снижаться до – 32°. Не все зимы бывают с устойчивым снежным покровом, снег залегает неравномерно и мощность его незначительна. Выпадает он обычно в начале декабря и достигает 10-15 см. Климатические особенности данного района благоприятны для возделывания садовых, овощных, зерновых культур и кормовых трав.

г) Почвы. На территории района наибольшее распространение получили черноземы предкавказские – малогумусные, солонцеватые, предгорные выщелоченные. Предкавказские черноземы развиваются на самых разных породах и, как следствие, приобретают различные свойства. На надпойменных террасах рек, на лессовидных суглинках сформировались малогумусные черноземы. На возвышенных участках отмечается слабая солонцеватость. Мощность почвы колеблется от 70 до 200 см, содержание гумуса 5-7%.

д) Растительность. Территория Прикубанского района расположена в зоне разнотравно-злаковых луговых степей, развивающихся на черноземах. Но значительное пространство бывших степей уже занято бесконечными полями пшеницы, подсолнечника, кукурузы и другими видами сельскохозяйственных культур. Естественная растительность здесь сохранилась лишь по балкам, на крутых склонах, в местах с неглубоким залеганием каменистых пород.

На территории района наиболее широкое распространение получили сухие остепененные луга на лугово-черноземных почвах. Низинные луга используются для выпаса и для сенокошения.

Демографическая характеристика

По состоянию на 31.10.2019 года численность населения в районе составила более 29 тыс. человек, экономически активного населения – 9,4 тыс. человек, лиц в трудоспособном возрасте, не занятых трудовой деятельностью и учебой – 6,1 тыс. человек.

Численность детей дошкольного возраста –2707 человек, из них посещают детские дошкольные учреждения 245. Численность учащихся общеобразовательных школ – 3277.

Численность пенсионеров, состоящих на учете в Пенсионном фонде, составляет более 10 тыс. человек.

Уровень жизни населения

Одним из определяющих показателей, характеризующих уровень жизни населения, является динамика реальных доходов населения. В течении последних лет общий объем денежных доходов по различным группам населения складывался в пользу бюджетной сферы. Максимальное значение соотношения среднедушевых денежных доходов и прожиточного минимума, сложившееся в течение последних лет, не было достигнуто в текущем году. Реальное содержание заработной платы за последние годы существенно не выросло.

Денежные доходы населения

Уровень денежных доходов населения за последние годы неуклонно растет. За последние три года доходы возросли на 135.4 %, при этом оплата труда — на 151%, пенсии — на 139.2%, пособия и социальная помощь — на 109.2%, соответственно возрастают расходы населения на покупку товаров и оплату услуг.

Фонд заработной платы работающих составил в 2019 году 399.3 млн. рублей или 97% к прошлому году.

Средняя заработная плата работников организаций и предприятий постепенно увеличивается (с 7781.0 руб. в 2018 году до 9023.0 руб. в 2019 году). Увеличение составило 116 %.

Занятость

В Центре занятости населения муниципального района разработана и утверждена программа «Содействие занятости населения Карачаево-Черкесской Республики 2019 г.». Также разработана программа дополнительных мер по снижению напряженности на рынке труда Карачаево-Черкесской Республики на 2019 год.

Основные проблемы в процессе выполнения программы:

1. Отсутствие рабочих мест для детей и отсутствие софинансирования в размере минимальной оплаты труда на одного участника программы при организации временного трудоустройства несовершеннолетних граждан в возрасте от 14 до 18 лет.

2. Отсутствие софинансирования по программе (при трудоустройстве других категорий граждан) в полном объеме со стороны работодателя в размере, предусмотренном законодательством РФ на одного участника программы при условии полной отработки рабочего времени.

Свободные рабочие места не заполняются по причине их несоответствия имеющимся профессиональным навыкам и квалификациям безработных, а также предлагаемой низкой зарплаты и тяжелых условий труда. Длительное время остаются незаполненные вакансии в учреждениях здравоохранения, образования, торговли. Сложная ситуация на рынке труда складывается с женщинами, имеющими детей дошкольного возраста, в связи с отсутствием дошкольных учреждений по месту жительства.

В новых социально-экономических условиях проблемы занятости коснулись всех возрастных групп населения и профессий. Современный рынок труда предъявляет жесткие требования ко всем специалистам, претендующим на вакантные рабочие места: высокий образовательный уровень, наличие опыта работы по специальности, дополнительные навыки и т.д.

Напряженность на рынке труда в период полевых работ немного снижается, так как район сельскохозяйственный. Многие жители заняты в личных подсобных хозяйствах.

Сегодня востребованы практически все основные профессии, преимущественно для мужчин. В то же время в составе безработных - женщины. Почти треть из них имеют высшее и среднее специальное образование. В сельской местности более половины безработных имеют длительный перерыв в работе. Каждый шестой безработный не имеет профессии. Этим категориям граждан сложно подыскать постоянную работу. Тем более, что 65% вакансии для работы предоставляют предприятия и организации города Черкесска.

Промышленность

Бюджетообразующим и ведущим промышленным предприятием является ОАО «Ставропольская электрическая генерирующая компания», которая вырабатывает электроэнергию для близлежащих населенных пунктов Карачаево-Черкесии и Ставропольского края.

По территории района проходит Большой Ставропольский канал, на котором расположены три ГЭС. Среднегодовая выработка электроэнергии этими электростанциями составляет 852 млн.кВт/час. Дирекция этого предприятия зарегистрирована в Ставропольском крае и находится в г. Невинномысске.

Сельское хозяйство

На территории района работают 20 коллективных сельхозпредприятий различных форм собственности и 59 действующих крестьянско-фермерских хозяйств.

Несмотря на тяжелые финансовые условия их деятельности, приведшие к банкротству (несостоятельности) десять бывших крупных колхозов и совхозов в течении последних трех лет, администрация района, руководители коллективных и крестьянско-фермерских хозяйств проводят постоянную работу, направленную на повышение экономической стабильности сельхозпроизводства. Это прежде всего применение малозатратных ресурсосберегающих способов основной подготовки почвы и сева сельхозкультур, дробное внесение минеральных удобрений и средств защиты растений в период вегетации, внедрение в производство высокоурожайных сортов и гибридов зерновых, технических и кормовых культур, проведение всего комплекса сельхозработ в оптимальные агротехнические сроки с высоким качеством.

Проводимая работа дала ощутимые результаты. Значительно повысилось производство зерновых, технических и кормовых культур, картофеля и овощей.

В районе проводится работа по повышению экономической эффективности сельскохозяйственного производства. Повысилась рентабельность производства и качество продукции, увеличилось качество используемых сельхозугодий, в том числе пашни до 98% от наличия.

Большая работа проведена по включению в реализацию приоритетного национального проекта «Развитие АПК» коллективных, крестьянско- фермерских и личных подсобных хозяйств района.

Проведен мониторинг наличия помещений поголовья овец и КРС, для включения ЛПХ в пилотный проект по мясному животноводству, выращиванию овощей в теплицах.

В полевых севооборотах увеличиваются посевы бобовых культур, рапса, сахарной свеклы в целях соблюдения агротехнических требований к использованию пашни и увеличению рентабельности растениеводства.

Отрасль животноводства развивается в основном за счет личных подсобных и фермерских хозяйств, чему способствует кредитование сельских подворий по национальным проектам.

Доля личных подсобных хозяйств населения в производстве животноводческой продукции составляет в среднем 85 %

Строительство

Строительством на территории района занимаются частные строительные фирмы. Строительство ведется индивидуальными застройщиками при незначительном выделении средств из федерального бюджета по программе «Жилище».

На территории района работает частное автотранспортное предприятие, занимающиеся перевозкой грузов. Всего автомобильным транспортом предприятий всех видов деятельности перевезено 32.1 тыс. тонн грузов. Грузооборот составил 1,8 тыс. тонно-км или 95,9 % относительно предыдущего года.

Жилищно-коммунальное хозяйство

На территории района, в частности в поселке Кавказском и в поселке Ударном, действуют 2 водозабора, 3 насосных станций. Протяженность водопроводных сетей составляет 35 км, из них в ветхом состоянии находится 15 км водопроводных сетей. ООО «Авангард» оказывает услуги по водоснабжению и водоотведению.

Основные направления, по которым развивается система водоснабжения – это усовершенствование технологии очистки воды, развитие артезианского водоснабжения, строительство и замена ветхих сетей водопровода. Самой острой проблемой была и остается изношенность коммуникаций, которые составляет 65-70%. Водоснабжением остальных поселений района занимаются филиалы Черкесского, Усть-Джегутинского ФГУ «Управление мелиорации земель и сельскохозяйственного водоснабжения по Карачаево-Черкесской Республике».

Изношенность очистных сооружений составляет 100%. Ситуация вокруг этого вопроса критическая. Строительство и обслуживание таких объектов, по мнению специалистов, оценивается в десятки миллионов рублей. На обслуживании находятся внутренние канализационные сети, насосная станция. Средний физический износ канализационных сетей в поселках Кавказском, Октябрьском и Ударном составляет 75%. Центральной канализационной сети в других населенных пунктах муниципального района не имеется.

Улучшение качества водоснабжения, капитальный ремонт и реконструкция внутрипоселковых систем водоснабжения, газификация населенных пунктов – главные задачи в работе администрации района.

Экономический потенциал играет особую роль в системе организации национального хозяйства, региональной и производственной организации, выступая, как ее материальная основа. Величина экономического потенциала характеризует уровень развития производительных сил, определяет конкурентоспособность страны, степень капитализации предприятий.

Основные проблемы Прикубанского района:

1. Критичное состояние инженерной и коммунальной инфраструктуры.
2. Изношенность коммуникаций, которые составляет 65-70%.
3. Изношенность очистных сооружений составляет 100%.
4. Недостаточность врачебных кадров.
5. Необходимость ремонта зданий медицинских учреждений и приобретение санитарного автотранспорта.

Решение всех стоящих перед районом проблем за счет планирования в бюджете соответствующих сумм на сегодня остается невозможным - дело обстоит таким образом, что привлечь средства для решения острых проблем удается в основном из резерва Карачаево-Черкесской Республики и за счет собственных дополнительных доходов.

Для дальнейшего развития экономического потенциала Прикубанского муниципального района необходимо предложить следующее:

1. Решение вопроса по переработке сельхозпродукции, создание мини-цехов по переработке молока, мяса, подсолнечника - в масло, пшеницы — в муку и дробление семян в комбикорм.

2. Создание торгово-закупочных кооперативов по закупке и реализации излишков сельхозпродукции у населения и малых предприятий.

3. Требуется развитие сферы услуг - открытие пунктов бытового обслуживания в большинстве поселений: по ремонту бытовой техники, ремонту обуви, парикмахерских, и др.

4. Создание условий для развития данных направлений предполагается в основном решать за счет получения кредита кредитными кооперативами.

5. Решение данных вопросов и создание необходимых условий для развития бизнеса на территории должно снять напряженность с трудоустройством населения.

Достижение более высокого экономического потенциала является вместе с тем и одной из главных результирующих характеристик их развития. Важен не только объем выпуска продукции, ее качество и конкурентоспособность, но и более высокое качество самой хозяйственной системы, определяющее эффективное функционирование в будущем.

Список литературы

1. Автономов, В.С. Введение в экономику: моногр. / В.С. Автономов. - М.: Вита-Пресс, 2019. - 256 с.

2. Рекомендации по подготовке и обоснованию предложений о создании и деятельности совместных предприятий на территории СССР / ред. Фаминский, И.П. и. - М.: Внешторгиздат, 2019. - 304 с.

3. Липсиц И.В. Экономика без тайн / И.В. Липсиц. - М.: Дело ЛТД, 2019. - 352 с.

4. Отчет Главы администрации Прикубанского муниципального района КЧР за 2018г.// http://www.admprik.ru/budjet1/dohodi/doh16/2235-otchet-ob-ispolnenii-byudzheta-prikubanskogo-munitsipalnogo-rajona-karachaevo-cherkesskoj-respubliki-za-2016-god.html.

Калабекова С. В. – к.ф.н., доцент, svmel70@mail.ru (Северо-Кавказская государственная академия)

Слободчикова Н.А. – заместитель начальника Управления образования мэрии муниципального образования города Черкесска, Slo.natali@yandex.ru – 89280278955

ДК 336.025
К-758, У-34

КАЗНАЧЕЙСТВО РОССИИ КАК ЦЕНТР ИНФОРМАЦИОННЫХ ТЕХНОЛОГИЙ

Кочкарова Э.А., Узденова Ф.М.
(Северо-Кавказская государственная академия, г. Черкесск)

На некоторых этапах экономического развития различных стран возникает необходимость выбора новых форм управления финансовыми потоками, в том числе и бюджетными. Создаются предпосылки для образования новой экономической структуры - казначейства. Управление средствами - самая базовая и основополагающая деятельности многих казначейств мира.

Для оптимизации системы финансового управления, повышения эффективности формирования и исполнения бюджетов всех уровней и решения других задач было образовано Федеральное казначейство России.

За последние годы Казначейство России превратилось в мощную систему платежей, учета и контроля с высокой степенью информатизации и автоматизации работы в сфере финансовой деятельности. Сегодня Федеральное казначейство является одним из наиболее развитых органов исполнительной власти в области информационных технологий.

Казначейство Российской Федерации осуществляет учет и казначейский контроль в процессе исполнения расходных обязательств государства и стоит на страже законности

исполнения, достоверности учета и отчетности по исполнению бюджетов бюджетной системы страны [11].

Специалисты Федерального казначейства разработали карту стратегического развития сектора до 2025 года, включающей в себя основные компоненты стратегии [10]:

- видение роли, задачи, перспективная модель ее улучшения;
- семь важнейших стратегических целей Казначейства России разбиты на двенадцать ключевых задач.

На сегодняшний день основными стратегическими целями Казначейства России являются:

- разработка и совершенствование механизма управления ликвидностью единого финансового счета;
- разработка национальных информационных систем;
- создание и развитие системы "Электронный бюджет"»;
- реформирование платежной системы бюджетной системы.

Рассмотрим каждое направление в целом.

Управление ликвидностью является относительно новым направлением работы Федерального казначейства. С 2013 года средства федерального бюджета размещены на вкладах коммерческих банков [7]. Этот процесс является основным методом управления ликвидностью бюджета единого финансового счета (CEN). Размещение бюджетных средств на вкладах в банках позволило получить в бюджет страны в 2017 году около 5 млрд. рублей, а в 2018 году-более 19 млрд. рублей, темп роста составил 380 процентов или 3,8 раза. Это высокий показатель, свидетельствующий об эффективности концепции федерального бюджета [8].

Одним из методов управления ликвидностью является механизм краткосрочного кредитования субъектов Российской Федерации. Данный механизм разрабатывается бюджетными структурами - механизм замещения бюджетных ассигнований на предоставление субсидий для поддержания бюджетной ликвидности по кредитным договорам. В настоящее время совместно с Министерством финансов Российской Федерации рассматривается вопрос о механизме выделения средств федерального бюджета на операции РЕПО (займы, обеспеченные государственными облигациями).

Несмотря на очевидные выгоды от использования современных методов управления ликвидностью, есть пути развития и совершенствования этого направления, что повысит эффективность этого процесса для бюджетной системы страны [9].

Следующим направлением развития Казначейства России является развитие информационных систем, что сегодня особенно актуально. Важнейшим результатом развития информационной системы стало внедрение автоматизированной системы Федерального казначейства (ФК), ставшей центральным элементом исполнения бюджета бюджетной системы Российской Федерации. Это результат скоординированной работы Федерального казначейства с Министерством финансов России и Всемирным банком [2].

В настоящее время Федеральное казначейство является владельцем двух информационных систем - АС ФК (FC System) и Система ключевых показателей эффективности (КПЭ) (Key).

Кроме того, Казначейство России является оператором следующих систем:

- Размещение на официальном сайте о размещении заказов на товары, работы, услуги (портал ООС www.zakupki.gov.ru);
- Размещение на официальном сайте информации о государственных и муниципальных учреждениях портала ГМУ (ГМУ www.bus.gov.ru);
- Электронная бюджетная система; государственная информационная система «О государственных и муниципальных платежах»;
- Государственная автоматизированная система [5].

Внедрение и использование информационной системы казначейства, снижение транспортных и экономических издержек клиентов за счет предоставления клиентам

услуг электронного документооборота, повышение скорости информационного взаимодействия с внешними пользователями в тридцать раз, следует обратить особое внимание на новый проект –«Электронный бюджет»- он предусматривает безбумажные технологии, единый ввод данных, скорость обработки информации, единая база данных или несколько баз данных, которые взаимосвязаны, портальные решения, направленные на создание бюджетной системы («Электронный бюджет) -www.budget.gov.ru это позволит получить информацию о состоянии бюджетной системы Российской Федерации.

Концепция создания и развития системы «Электронный бюджет» предусматривает пятилетний срок. На первом этапе (2015 год) введено в эксплуатацию шесть подсистем: ведения реестров, учет и отчетность, управление закупками, кадровые ресурсы, нефинансовые активы и информационно-аналитическая подсистема. Программа разрабатывает еще три подсистемы (планирование бюджета, управление затратами и денежные средства). Также будет введен в эксплуатацию Единый портал бюджетной системы Российской Федерации.

На втором этапе в 2020 году подсистема первой очереди будет введена в промышленную эксплуатацию пилотными органами государственной власти России и ряда субъектов. Внедрение системы «Электронный бюджет» в федеральных органах исполнительной власти состоится по отдельному графику. С 2020 года планируется инвестировать в подсистемы бизнес - операций, такие как бюджетное планирование, управление расходами, денежные средства, а с 2021 года - в подсистемы управления доходами, долгами, финансовыми активами и финансовым контролем.

При внедрении электронной бюджетной системы Министерство финансов Российской Федерации рассчитывает на достижение следующих результатов [1]:

- Достижение общего показателя прозрачности информации о государственных финансах (индекс открытого бюджета), который составляет не менее 80 пунктов;
- Увеличение доли юридически значимых документов в общем объеме документооборота федеральных организаций, осуществляющих финансово-экономическую деятельность в сфере государственного управления, не менее 80 %.
- Сократить время обработки финансовых и управленческих документов в органах государственной власти федеральных учреждений на 40 %.
- Сократить сроки формирования всех видов финансовой и управленческой отчетности федеральных учреждений государственного управления в 2,5 раза.
- Увеличение доли информации, размещенной на Едином портале бюджетной системы Российской Федерации в режиме реального времени, до 100 %.
- Обеспечение рабочих мест в системе «Электронный бюджет» для всех субъектов Российской Федерации и не менее 60% городов.

Следующей стратегической задачей, связанной с развитием финансовой системы, является выполнение полномасштабных расчетно-платежных функций для полного покрытия всех операций, необходимых для финансирования бюджета. В настоящее время Центробанк России открыл ряд счетов для государственных юридических лиц - около 65 тыс. счетов (за счет бюджета, средств, переведенных на временное распоряжение) [4]. В связи с вступлением в силу Федерального закона от 8 мая 2010 года № 83-ФЗ "О внесении изменений в некоторые законодательные акты Российской Федерации в связи с совершенствованием правового статуса государственных (муниципальных) учреждений", количество счетов, открытых для новых бюджетных и автономных учреждений, является завышенным - с одной стороны. С другой стороны, платежные операции, осуществляемые между участниками и не участниками бюджетного процесса, по счетам с организациями государственного сектора, внешними получателями или плательщиками, недостаточно эффективны [3].

В связи с этим Федеральное казначейство планирует совместно с Центральным Банком России реализовать проект (под кодовым названием "Казначейский банк") - к 2021 году осуществить переход всех открытых банковских счетов в систему учета Минфина

России.

При этом Федеральное казначейство обязано получить статус непосредственного участника платежной системы Банка России и его банковского идентификационного кода. Реализация этого проекта установит новый стандарт обслуживания клиентов. Это упростит многие бизнес-процессы, которые сегодня кажутся несколько тяжелыми [6].

В декабре 2019 года исполняется 20 лет со дня основания Федерального казначейства, в течение которого Министерство финансов России находится на переднем крае развития инновационных процессов. Главной задачей было и остается непрерывное улучшение качества государственной функции за счет полной автоматизации процессов и использования самых передовых технологий.

Список литературы

1. Приказ Федерального казначейства от 25.01.2011 № 19 (вступил в силу с 01.07.2011 года)

2. Источник: www.roskazna.ru/gis/sufd-onlajn/ - Федеральное казначейство

3. Артюхин Р.Е. Казначейство России: стратегическое управление и информационные технологии // Финансы. 2016. № 3. С. 3-9.

4. Бурлаков П.И., Чемоданова Ю.А. Кассовое обслуживание исполнения местных бюджетов Федеральным казначейством // Финансы. 2016. № 7. С. 27-30.

5. Нестеренко Т. Г. Электронный бюджет — требование времени // Бюджет. — 2015. — № 12.

6. Артюхин Р. Е. Казначейство России: по пути развития // Финансы. — 2015. — №2.

7. Назаров В. В. Бюджетное кредитование субъектов РФ: эффективное управление федеральным бюджетом // Бюджет. — 2014. — № 8.

8. Емельяненко А. В. Управление ликвидностью Единого казначейского счета — кассовое планирование // Бюджет. — 2013. — № 2

9. Федеральное казначейство: итоги и перспективы // Финансы. — 2019. — № 3

10. Дроздов О. И. Размещение средств федерального бюджета на банковские депозиты // Финансы. — 2017. -№ 9. Бюджет.ru [Электронный ресурс] http://bujet.ru/magazine/about.php

11.Даниленко Н.И. Перспективы развития финансового контроля// Корпоративная экономика, 2016. - №1 (5).С.42-44.

Кочкарова Э.А.- магистрант, fatima_uzdenjva@mail.ru (Северо-Кавказская государственная академия)

Узденова Ф.М.- к.э.н., доцент, fatima_uzdenova@mail.ru (Северо-Кавказская государственная академия)

УДК 336.22
К-84

МЕТОДИКА И ОСОБЕННОСТИ НАЛОГООБЛОЖЕНИЯ ПО МСФО И НСБО

Круглякова В.С.
Научный руководитель – Галкина М.Н.
(Полесский государственный университет, г. Пинск, Республика Беларусь)

Подготовка финансовой отчетности в соответствии с МСФО требует от руководства принятия суждений, оценок и допущений, влияющих на применение политики и отражаемых в отчетности сумм активов и обязательств, доходов и расходов. Хотя эти оценки основаны на знаниях руководства о текущих событиях и действиях,

фактические результаты в конечном счете могут отличаться от этих оценок. Оценки и лежащие в их основе допущения пересматриваются на постоянной основе. Изменения в бухгалтерских оценках признаются в том периоде, в котором оценка пересматривается, если пересмотр затрагивает только этот период, или в периоде пересмотра в будущем, если пересмотр затрагивает как текущий, так и будущие периоды.

В частности, существенными областями неопределенности оценок и критических суждений при применении учетной политики являются:

- Страховая ответственность,
- Оценка стоимости финансовых инструментов,
- Обесценение финансовых инструментов,
- Обесценение кредитов и дебиторской задолженности,
- Признание положений,
- Отсроченный налог,
- Пересчет на гиперинфляцию.

Отложенный налоговый актив признается в той мере, в какой существует вероятность того, что в будущем будет получена налогооблагаемая прибыль, в отношении которой могут быть использованы временные разницы. Отложенные налоговые активы пересматриваются на каждую отчетную дату и уменьшаются в той мере, в какой более не существует вероятности того, что соответствующая налоговая выгода будет реализована [2, с. 135].

При определении последствий перехода на МСФО в действующей налоговой системе Республики Беларусь необходимо учитывать следующие факторы:

- область применения МСФО;
- воздействие требований МСФО на бухгалтерский баланс и отчет о прибылях и убытках (как две основные формы финансовой отчетности).

Если в тексте налогового законодательства не используются данные бухгалтерского учета и отчетности, то переход на МСФО не повлияет на исчисление этого налога. Поскольку исчисление налога на прибыль основывается на правилах формирования налогооблагаемых доходов и расходов, которые не имеют прямого отношения к данным бухгалтерского учета и отчетности (отчета о прибылях и убытках), переход на МСФО не окажет существенного влияния на этот налог. Если расчет налога прямо или косвенно связан с данными бухгалтерского учета и отчетности, то его расчет может измениться, поскольку отчетность, подготовленная в соответствии с МСФО, может содержать иной перечень статей в иной оценке. Переход на МСФО может затронуть только те налоги, расчет которых непосредственно связан с данными о составе и оценке статей бухгалтерского баланса [1, с. 17].

Толкование отдельных активов и обязательств в соответствии с национальной системой бухгалтерского учета и требованиями МСФО может значительно отличаться. В связи с чем, переход на МСФО возможно приведет к изменению перечня активов и обязательств, отражаемых на балансе компании. Исходя из этого, если эти активы и обязательства используются в расчете налоговой базы, то сумма налога поменяется с переходом на МСФО.

Необходимо отметить, что, если актив отражается на балансе организации по себестоимости в соответствии с МСФО и национальными стандартами, первоначальная стоимость может существенно отличаться. Таким образом, если эта первоначальная оценка воздействует на расчет налоговой базы, то сумма налога обязательно изменится в связи с переходом на МСФО.

МСФО (IAS) 2 «Запасы» содержит требования по учету большинства видов запасов. Стандарт требует, чтобы запасы оценивались по наименьшей из двух величин: себестоимости и чистой стоимости реализации (NRV), и определяет приемлемые методы определения себестоимости, включая конкретную идентификацию (в некоторых случаях),

первичную оценку (FIFO) и средневзвешенную стоимость [4]. Цель МСФО (IAS) 2 состоит в том, чтобы установить порядок учета запасов. В нем содержатся рекомендации по определению стоимости запасов и последующему признанию расходов, включая любое списание до чистой стоимости реализации. В нем также содержатся рекомендации по формулам затрат, которые используются для отнесения затрат на запасы.

Запасы включают активы, предназначенные для продажи в ходе обычной хозяйственной деятельности (готовая продукция), активы в процессе производства, предназначенные для продажи в ходе обычной хозяйственной деятельности (незавершенное производство), а также материалы и материалы, потребляемые в процессе производства (сырье). [МСФО 2.6] [4].

Основные средства могут быть отражены по себестоимости с учетом накопленной амортизации и переоцененной стоимости с учетом соответствующей скорректированной накопленной амортизации (МСФО (IAS)).

МСФО (IAS) 16 «Основные средства» определяет порядок учета большинства видов основных средств. Основные средства первоначально оцениваются по их стоимости, затем оцениваются либо с использованием модели затрат, либо с использованием модели переоценки и амортизируются таким образом, чтобы их амортизируемая сумма распределялась на систематической основе в течение срока их полезного использования [4]. МСФО (IAS) 16 является установление порядка учета основных средств. Основными вопросами являются признание активов, определение их балансовой стоимости, а также амортизационные отчисления и убытки от обесценения, подлежащие признанию в отношении них.

Новые правила учета аренды могут существенно повлиять на бухгалтерский баланс и отчеты о прибылях и убытках арендаторов, имеющих значительные забалансовые (операционные) договоры аренды. В соответствии с МСФО (IFRS) 16, все виды аренды, за исключением аренды с низкой стоимостью и краткосрочной арендой, учитываются на балансе. Предприятия признают актив, и обязательство по аренде, дисконтируемое по методу эффективной процентной ставки [4]. Это приводит к амортизации и процентным расходам, а не к операционным расходам (согласно МСФО (IAS) 17) и как результат приводит к увеличению расходов по аренде в первые годы аренды что и вызывает расхождение стоимости актива и обязательств по аренде в течение срока действия договора аренды. Изменения в учете аренды также могут повлиять на финансовые показатели, такие как краткосрочный долг и собственный капитал [2, с.45].

Наиболее существенно переход на МСФО может повлиять на расчет налога на недвижимость организаций. Как и при переходе на МСФО, перечень и оценка статей активов, отражаемых в бухгалтерском балансе, будут скорректированы.

Привязка налога на имущество к стоимости основных средств по МСФО может привести к тому, что налоговая учетная политика организации в этой сфере будет определяться не столько принципами достоверного представления информации внешним пользователям, сколько соображениями налоговой оптимизации.

МСФО (IAS) 18 «Выручка» изложены требования к бухгалтерскому учету в отношении признания выручки от продажи товаров, оказания услуг, а также процентов, роялти и дивидендов. Выручка оценивается по справедливой стоимости полученного или подлежащего получению вознаграждения и признается при выполнении установленных условий, которые зависят от характера выручки. Целью МСФО (IAS) 18 является установление порядка учета доходов, возникающих в связи с определенными видами операций и событий. Выручка: валовой приток экономических выгод (денежных средств, дебиторской задолженности, прочих активов), возникающих в результате обычной операционной деятельности предприятия (например, продажи товаров, продажи услуг, процентов, роялти и дивидендов). [МСФО (IAS) 18.7] [4]. Если поступление денежных средств или их эквивалентов отложено, справедливая стоимость дебиторской задолженности меньше номинальной суммы денежных средств и их эквивалентов,

подлежащих получению, и дисконтирование является целесообразным. Это может произойти, например, если продавец предоставляет беспроцентный кредит покупателю или взимает процентную ставку ниже рыночной. Проценты должны начисляться на основе рыночных ставок. [МСФО (IAS) 18.11] [4].

МСФО (IAS) 41 «Сельское хозяйство» устанавливает порядок учета сельскохозяйственной деятельности – преобразования биологических активов (живых растений и животных) в сельскохозяйственную продукцию (заготовленный продукт биологических активов предприятия). Стандарт обычно требует, чтобы биологические активы оценивались по справедливой стоимости за вычетом затрат на продажу [4]. Целью МСФО (IAS) 41 является установление стандартов учета сельскохозяйственной деятельности-управления биологическим преобразованием биологических активов (живых растений и животных) в сельскохозяйственную продукцию (заготовленный продукт биологических активов субъекта). [3, с.48] Предприятие признает биологический актив или сельскохозяйственную продукцию только в том случае, если предприятие контролирует актив в результате прошлых событий и существует вероятность того, что будущие экономические выгоды поступят предприятию, и справедливая стоимость или стоимость актива будет объективно оценена [МСФО 41.10] [4].

Таким образом, если практика формирования налоговых платежей на основе учетных параметров продолжится, это может привести к тому, что индивидуальная отчетность по МСФО будет искажена в пользу налоговых интересов налогоплательщика. Учитывая противоречие целей бухгалтерского и налогового учета, следует отметить, что их различия объективно обусловлены. По этой причине, невозможно устранить различия между бухгалтерским и налоговым учетом. Однако в дальнейшем правила налогового учета должны быть максимально приближены к правилам бухгалтерского учета и должны регулироваться обязательными правилами.

Список литературы

1. Бугаев, А.С. Проблемы введения учета и отчетности по МСФО для налоговых служб / А.С. Бугаев // МСФО// – 2017. – №1. – с.17–19

2. Константинова, Е.П. Международные стандарты финансовой отчѐтности: Учебное пособие/ Е.П. Константинова. – М.: Издательско-торговая корпорация «Дашков и К», 2017. – 288с.

3. Сухарѐва, Т.В. Особенности трансформации отечественной отчетности в соответствии с МСФО / Т.В. Сухарѐва // Бухгалтерский учет и анализ – научн.-практ. журнал. – 2018. – №5. – с.48–49.

4. International Accounting Standards / “Deloitte Global”. - Access mode: https://www.iasplus.com/en/standards/ias. - Date of access: 29.10.2019.

Круглякова В.С. - студентка 3 курса, группы 17БУ-2с (Полесский государственный университет, г. Пинск, Республика Беларусь)

Научный руководитель – Галкина М.Н. – ассистент, кафедра бухгалтерского учета и аудита (Полесский государственный университет, г. Пинск, Республика Беларусь)

УДК 657.6
К-88

ОСОБЕННОСТИ АУДИТА В СФЕРЕ СТРОИТЕЛЬСТВА

Кубанова М.Я., Пшеунова Л.И.
(Северо-Кавказская государственная академия, г. Черкесск)

Строительство – одно из самых рентабельных и стабильных сфер вложений не только в России, но и во многих странах.

Основополагающей частью системы управления качеством строительных работ организации является аудит, с помощью которого можно дать оценку бюджету проекта, оценить правильность организации работы строительной компании, определить уточненные сроки и объемы строительно-монтажных работ, а также предотвратить нецелевое использование бюджетных средств.

Строительство любого объекта является очень серьезным процессом и качество работ необходимо контролировать еще на ранних этапах строительства. Регулярный финансовый и технический надзор в течение всего цикла строительных работ дает для использования высококачественных материалов и существенного снижения финансовых издержек.

В настоящее время активно развивается российский рынок строительства и соответственно реализуются масштабные проекты многоквартирных домов, развлекательных и торговых центров, офисных комплексов и т. д. В этой связи большое количество организаций и соответственно денежных средств вызывают большой интерес и повышенные требования к организации контроля за их расходованием.

Для каждой строительной организации на одном из первых мест в списке приоритетов стоит финансовая стабильность и, естественно, они обращаются к российским аудиторским компаниям с просьбой провести строительный аудит.

В результате изучения организационной структуры и системы сметных расчетов выявляются основные характерные ошибки, которые оказывают существенное влияние на организацию и ведение учета расходов на строительное производство. К таким ошибкам можно отнести:

– нарушения в оформлении договорных отношений;

– несоблюдение правил взаимных расчетов между участниками строительства;

– недостатки, обнаруженные при проведении инвентаризации незавершенного строительства;

– отклонения от норм при производстве строительно-монтажных работ;

– неправильные комментарии налогового законодательства.

Под строительным аудитом подразумевается независимая оценка деятельности проектных и строительных организаций, исполняющие проектные, строительные, ремонтные, монтажные, земляные, буровые и др. работы.

К основным задачам аудита строительных организаций можно отнести:

– оценку влияния структуры и организационно-правовых основ строительной организации на процесс аудита;

– установление степени влияния сметных нормативов на систему бухгалтерского учета и внутреннего контроля;

– выявление основных типичных нарушений и их влияние на правильность ведения учета доходов и расходов строительной организации;

– регулярный анализ формирования резервов строительной организации.

В своей деятельности любая организация должна придерживаться стандартов, поэтому этапы аудита на всех предприятиях имеют много общего. Но в то же время этапы аудита затрат индивидуальны для каждой организации и связаны с отраслевой принадлежностью, а также со спецификой деятельности организации.

Условно аудиторскую проверку затрат строительного предприятия можно разделить на четыре этапа (рисунок - 1):

Рисунок 1 – Этапы аудиторской проверки затрат

На подготовительном этапе аудитором начинается визуальный осмотр объектов строительства: сбор общих данных о строительной организации; изучение порядка организации бухгалтерского учета; анализ учредительных документов, планов, сметной документации. Данный этап аудита завершается заключением договора.

На этапе планирования аудита формируется общий план аудита с указанием объемов, графика и сроков проверки объекта. Трудность этого этапа в необходимости учета отраслевой принадлежности и специфики функционирования организации.

Третий этап – этап проведения аудита, и это самый кропотливый этап работы. Главная задача этого этапа заключается в контроле используемых методов учета затрат, документальной обоснованности, законности, а также экономического обоснования отдельных видов затрат и контроль всех расчетов.

Заключительный этап включает в себя окончательное формирование пакета рабочих документов и составление аудиторского заключения.

Аудит в строительстве требует сделать основной акцент на:

– оценку безутратности материальных ценностей с учетом дорогостоящих и легко реализуемых запасов;

– проверку точности составления стоимости при списании на строительные работы;

– проверку правильности подсчета объемов строительно-монтажных работ.

В период резкого роста конкуренции и развития экономических процессов, а также повышение ответственности за нарушение законодательства, весьма актуальна взаимосвязь между обеспечением развития внутреннего и внешнего российского аудита в строительстве.

Каковы же основные отличительные особенности внутреннего и внешнего аудита в строительстве? Применение международных стандартов аудита в строительстве непременно обеспечит унификацию национального аудита с общепринятой во всем мире практикой, тем самым усилит доверие к работе аудитов.

Под внешним аудитом в строительстве подразумевается проверка бухгалтерской отчетности аудитором или аудиторской организацией.

Необходимость аудита в строительстве обусловлена не только определением наибольших рисков проекта, но и указанием способов их устранения, установление скрытых возможностей и разработка эффективного пути развития проекта [1].

Задача проведения аудиторской проверки в строительстве заключается в объективной оценке следующих параметров [3]:

– подготовка, полнота и качество проектной, разрешительной документации и необходимых согласований;

– расчет стоимости выполненных работ;

– соответствие фактических затрат рыночным данным;

– полная оценка качества строительных работ;

– подготовка рекомендаций и разработка плана дальнейшей работы.

Внешний аудит в свою очередь может быть обязательным и инициативным. Надо обратить внимание, что обязательный аудит в строительстве осуществляется ежегодно, а инициативный аудит в строительстве проводится по инициативе аудируемого лица на базе договора или с аудиторской фирмой, или с частным аудитором [4].

В строительстве одним из особых видов внешнего инициативного аудита является технический надзор. Технический надзор – это совокупность различных мероприятий, которые направлены на рациональное и безошибочное исполнение проектных решений. Надо отметить, что современная практика указывает на необходимость проведения технического надзора начиная со стадии проектирования и до сдачи объекта в эксплуатацию. Главным заинтересованным лицом в осуществлении технического надзора является, конечно же, заказчик строительства, так как необходим контроль для достижения соответствия эксплуатационных характеристик объекта современным строительным нормам и требованиям проектно-сметной документации. Таким образом, технический надзор является составной частью внешнего инициативного аудита в строительстве.

Что касается внутреннего аудита в строительстве, то эта система контроля над выполнением порядка ведения бухгалтерского учета и достоверности работы системы внутреннего контроля [4].

К критериям, которые определяют плодотворность работы службы внутреннего контроля в строительстве, можно отнести:

– репутация службы внутреннего контроля организации;

– характер и масштаб поручений, выполняемый службой внутреннего контроля организации;

– профессиональная подготовка и честность.

Внутренний аудит в строительстве осуществляется в несколько этапов [4]:

1. Входной этап, который необходим для проверки качества поступающих на строительный объект материалов с целью установления соответствия требованиям ГОСТа, рабочих чертежей. Этот контроль проводят путем визуального осмотра материалов, проверки необходимых размеров, маркировки. В дальнейшем в строительных лабораториях уже тщательно проверят марки цемента, бетона, стали и др.

2. Технологический (операционный) аудит выполняется по мере окончания конкретных строительных операций, при этом находят различного рода дефекты, причины их возникновения и, соответственно, появляется возможность их своевременного устранения.

3. Промежуточный аудит проводится при приеме завершенных каких-то определенных видов работ, называемых скрытыми, например, гидроизоляция сварных стыков, армирование железобетонных фундаментов, стыкование составных свай и свай-оболочек и др. Эти конструкции и виды работ тщательно проверяются, составляется в обязательном порядке акты освидетельствования скрытых работ до того, как они будут скрыты следующими работами.

Таким образом, необходимо отметить, что выше названые мероприятия непременно будут благоприятствовать повышению качества как внутренних, так и внешних аудиторских проверок строительных организаций, предприятий.

Список литературы

1. Федеральный закон от 06.12.2011 N 402-ФЗ (ред. от 26.07.2019) «О бухгалтерском учете».

2. Федеральный закон от 30.12.2008 N 307-ФЗ (ред. от 23.04.2018) «Об аудиторской деятельности».

3. Битюкова, Т.В. Аудит / Т. В. Битюкова, В.В. Пискунов, В.С. Ерофеева. – М.: Юрайт, 2015. – 640с.

4. Парушина, Н.В. Аудит: основы аудита, технология и методика проведения аудиторских проверок: учебное пособие для вузов / Н.В. Парушина, Е.В. Кыштымова. – М.: Форум, 2015. – 558с.
5. Подольский, В.И. Аудит в строительстве / В.И. Подольский, Н.В. Савина – М.: Academia, 2015. -256с.
6. Соколов, П.А. Аудит в строительстве. [Текст] / П. А. Соколов. – М.: Современная экономика и право, 2011. – 158с.

Кубанова М.Я. – к.э.н., доцент, kubanova.999@mail.ru (Северо-Кавказская государственная академия)
Пшеунова Л.И. – к.т.н., доцент, psheunova@mail.ru (Северо-Кавказская государственная академия)

УДК 338
Л-47

ДИАГНОСТИКА ЭФФЕКТИВНОСТИ УПРАВЛЕНИЯ ИННОВАЦИОННЫМ ПОТЕНЦИАЛОМ ПРОМЫШЛЕННЫХ ПРЕДПРИЯТИЙ

Леонов А.Н.
(Самарский государственный экономический университет, г.Самара)

Аннотация. В статье обозначена необходимость разработки алгоритма управления процессом инновационной деятельности предприятия, на основе предложенной системы показателей оценки инновационного потенциала. Рассмотрена система подходов диагностики управления инновационным потенциалом промышленных предприятий. В результате проведенного анализа сделан вывод о том, что для оперативной диагностики инновационного потенциала, показатели оценки инновационного потенциала станут обоснованно эффективным инструментом.

Ключевые слова: инновации, диагностика, промышленные предприятия, эффективность управления, показатели инновационного потенциала.

DIAGNOSTICS OF EFFICIENCY OF MANAGEMENT OF INNOVATIVE POTENTIAL OF INDUSTRIAL ENTERPRISES

Annotation. The article identifies the need to develop an algorithm for managing the process of innovative activity of the enterprise, on the basis of the proposed system of indicators for assessing the innovative potential. The system of approaches to management of innovative potential of industrial enterprises is considered. As a result of the analysis, it is concluded that for the rapid diagnosis of innovative potential, indicators of evaluation of innovative potential will become a reasonably effective tool.

Keyword. Innovations, diagnostics, industrial enterprises, management efficiency, indicators of innovative potential.

В современный период времени через развитие потенциала осуществляется развитие организации и всех её подразделений, а также всех элементов производственно-хозяйственной системы. От состояния инновационного потенциала на предприятии зависит выбор и реализации инновационной стратегии, поэтому верная диагностика эффективности управления играет не маленькую роль. В современной

литературе диагностика инновационного потенциала определяется в качестве набора средств и методов комплексной оценки показателей деятельности организации, включающая в себя:

1. Оценка показателей инновационной активности предприятия, определяемых как производственно-экономическая система предприятия;

2. Оценка влияния факторов на техническое состояние процессов промышленного предприятия;

3. Оценка экономической эффективности разработанных предложений.

Рассмотрим проведение диагностики эффективности управления промышленного предприятия:

• Трактовка проблемы
• Оценивание положения
• Составления плана задач
• Предложение параметров проведения диагностики
• Определение возможностей предприятия по реализации инновационных задач
• Проведение анализа (оценки) полученных результатов
• Составление выводов

Проблемы диагностики инновационного потенциала организации могут быть решены в двух направлениях: частная диагностика готовности отдельных элементов инновационного потенциала предприятия к реализации инновационного проекта и комплексная диагностика современного инновационного потенциала. Широко известны и распространены два подхода к анализу диагностики инновационного потенциала: диагностический подход и детальный подход. Детальная диагностика инновационного потенциала компании проводится при подготовке инновационного проекта для его реализации и обоснования. Диагностический подход проводится как часть анализа и диагностики тестирования параметров инновационного потенциала компании для ограниченного или доступного только для внутреннего круга людей, а также для внешних аналитиков, вовлеченных в определенный диапазон параметров.

Таким образом, главной задачей в этом направлении должно стать углубление проблем, решение которых в корне изменит отношение к существующему инновационному процессу современного промышленного предприятия: производство и внедрение инноваций должно стать не только экономически целесообразным, но и необходимым.

Список литературы

1. Сафонов Е. Н., Паламаренко Г. А. Особенности формулирования целей инновационной стратегии предприятия в современных условиях хозяйствования. Проблемы совершенствования управления предприятием в современных условиях //Сборник материалов межрегиональной научно-практической конференции, Пермский университет. – Пенза.2014. – С. 92-95.

2. Волкова Г.Л. Подход к управлению инновационным потенциалом промышленного предприятия // Экономика и современный менеджмент: теория и практика. 2013. №28. -С.83-87.

3. Новикова О.А., Ченцова Е.П., Смысловое содержание и механизм реализации инновационного потенциала саморазвития предприятия // " Образование, наука. производства и управление"(сборник научных и научно – методических докладов всероссийской научно – практической конференции). – Старый Оскол: СТИ НИТУ МИСиС, 2015. - Т.2.- С. 142-146.

Леонов А.Н. - соискатель кафедры менеджмента (Самарский государственный экономический университет, г.Самара)

УДК 338
Л-64

КОНКУРЕНТОСПОСОБНОСТЬ ТРАНСНАЦИОНАЛЬНОЙ КОМПАНИИ «HUAWEI» НА РЫНКЕ IT-ТЕХНОЛОГИЙ

Литвиненко А.К., Репина Е.А.
(Южный Федеральный университет. г. Ростов-на-Дону)

Динамично развивающийся рынок IT-технологий характеризуется высочайшей конкуренцией. Одним из лидеров рынка и примером компании с эффективной конкурентной стратегией, по праву, считается китайская транснациональная компания «HUAWEI», осуществившая прорыв в сфере IT-технологий, оставив далеко позади своих конкурентов. По всему миру действуют научно-исследовательские центры компании «HUAWEI», в которых работают лучшие молодые исследователи и учёные. Научные разработки компании направлены на создание открытых коммуникаций по всему миру без границ. Находясь в авангарде передовых разработок и современных тенденций, компания значительно расширяет свою целевую аудиторию.

Роль информационных технологий каждый день возрастает. Вследствие этого разворачивается ожесточённая борьба на мировом рынке телекоммуникационных компаний за потребителя. Крупные бренды спешат первыми запатентовать свои разработки, первыми захватить внимание потенциального покупателя. Патент представляет собой свидетельство, удостоверяющее право его владельца на изобретение [3]. Изобретения и технологии, официально зарегистрированные во Всемирной организации интеллектуальной собственности, приносят многомиллионную прибыль компаниям и исследователям. WIPO (World Intellectual Property Organization) отмечает, что самая большая доля китайских заявок на патенты связана со сферой IT-разработок [4]. Это отражает высокий уровень инновационного развития экономики в стране.

Важно отметить, что в 2018 году ТОП компаний, подавших рекордное число заявок на патенты, возглавила компания «HUAWEI». Она стала первой в истории КНДР компанией, которая смогла стать абсолютным мировым лидером в этой области. Этот успех напрямую связан с активной деятельность научно-исследовательских центров «HUAWEI» в сфере разработки телекоммуникационных сетей нового поколения – 5G [7].

Одна из главных задач компании «Huawei» — создать устойчивые отношения с операторами связи, рассматривая их как партнёров в области поддержки процесса трансформации бизнеса. Предлагая партнёрские отношения, «Huawei» открывает перед собой пути к лидерству в области ИКТ-инфраструктуры и инновационных устройств. На сегодняшний день компания уже сотрудничает более чем с 10 операторами по всему миру. Huawei поддерживает их усилия по трансформации телекоммуникационных сетей с помощью применения информационных технологий. Этот шаг открывает возможности к переходу на интернетизированные операции и предоставление потребителям услуг и высококачественного контента [6].

Компания «Huawei» стремится обеспечить потребителя теми инновациями, которые улучшают жизнь не только отдельных групп людей, но и всего человечества в целом, вкладывая материальные ресурсы в развитие широкополосной технологии связи самого высокого стандарта, доступной каждому в любой точке мира. Девиз компании «Мир коммуникации без границ» отражает идею создания единой площадки, способной объединить сёла, города, страны, маленькие и большие предприятия, тем самым повышая эффективность своей деятельности, трансформируя индустрию IT-технологий и создавая единую среду для всех (табл. 1).

Таблица 1

Политика компании «Hiawei» в области обеспечения открытого доступа к телекоммуникациям по всему миру [6]

Повсеместный широкополосный доступ	Динамичные инновации	Захватывающие возможности
Всеохватные сети, обеспечивающие высочайшее качество обслуживания	Универсальная инфраструктура ИКТ	Ориентация на потребителя, ведущий бренд «умных» устройств, которому доверяют покупатели
Поддержка бизнеса клиентов в переходе к интернетизированным операциям	Адаптация к потребностям различных отраслей	Синергия возможностей устройств и облачных технологий, обеспечивающая превосходное воспринимаемое качество обслуживания при любых сценарных использованиях
Глобальная интеграция контента, приложений и ресурсов для разработки	Быстрое выявление коммерческих возможностей с помощью «больших данных»	Инновационные продукты премиум-класса

Стремительное развитие сферы ИКТ оказывает большое влияние на конкурентную борьбу на рынке IT-технологий, экономическое развитие крупнейших мировых держав. Компания «HUAWEI» в погоне за мировым лидерством диктует новые тенденции повышения конкурентоспособности. С позиции компании, каждый сотрудник должен обладать высокой профессиональной ответственностью, придерживаться политики «Мир коммуникации без границ». Применяя свои новейшие разработки, исследователи и специалисты компании вносят огромный вклад в мировой информационный прогресс. Каждый день менеджеры высшего звена и специалисты отдела кадров рассматривают тысячи резюме соискателей, мечтающих пополнить ряды сотрудников крупнейшей китайской корпорации. На данный момент в компании трудится более 180 000 человек в разных точках мира. Из них свыше 80 000 – инженеры и IT-специалисты. Помимо этого, HUAWEI изучает и осваивает компетенции в области машинного обучения.

Непрерывно совершенствуя свою политику и стратегию, компания стремится стать лучшим партнёром для своих клиентов в эпоху конвергенции информационно-компьютерных технологий. Процесс интернетизации становится катализатором преобразований во многих отраслях. Для того, чтобы вытеснить своих конкурентов и занять лидирующие позиции на рынке IT-технологий во многих странах Европы и Америки, компания ставит перед собой следующие задачи:

- трансформация операционной модели (переход к полномасштабному делегированию полномочий);
- изменение приоритетов политики управления (ориентация на проектное бизнес-моделирование);
- повышение эффективности операционной деятельности (непрерывное совершенствование рабочего процесса в научно-исследовательских центрах);
- улучшение системы защиты информационной безопасности (обеспечение конфиденциальности данных пользователей);
- тенденция сочетания процесса глобализации и локализации в деятельности компании;
- ускорение глобальной цифровизации.

На российском рынке компания «HUAWEI» продолжает набирать обороты и удерживается на лидирующих позициях. Что повлияло на рост конкурентоспособности Huawei в России? По итогам 2018 года компания стала абсолютным лидером по объёму продаж смартфонов в онлайн-магазинах нашей страны. Такой ажиотаж и спрос был вызван выпуском новейших смартфонов молодёжной линейки компании под брендом HONOR. Институту маркетинговых исследований (GFK) в России отмечает, что продукция компания на сегодняшний день охватывает более 27% рынка, опережая своего старейшего конкурента – компанию «Samsung» [5]. За месяц на территории РФ было продано более 12,7 миллионов смартфонов. Этот факт служит достоверным подтверждением устойчивых позиций китайской компании на рынке IT-технологий.

Помимо продвижения своего бренда среди покупателей, HUAWEI предлагает свои решения и услуги также и государственному сектору:

- внедрение системы «Умный город», позволяющей совершенствовать пути государственной поддержки социальных институтов;
- расширение сектора ИКТ-инфраструктуры (введение интеллектуальной системы управления, инженерного обеспечения;
- поддержка программы «Цифровое образование» и др. [8].

Таким образом, можно отметить следующие конкурентные преимущества компании «HUAWEI». В первую очередь это широкий ассортимент, который позволяет подобрать устройство под предпочтения и потребности любого заказчика, вне зависимости от его материального положения и социального статуса. Не менее важно то, что компания предоставляет площадку для демонстрации своих новейших решений и запатентованных технологий на базе Huawei OpenLab (это технологическая платформа, созданная для эффективного и оперативного решения вопросов, возникающих между специалистами и потребителями). Во-вторых, сотрудники компании HUAWEI открыты к диалогу и сотрудничеству. Именно поэтому они готовы в любую минуту предоставить пользователям информацию на ресурсы, отражающие опыт работы компании по партнёрским программам по всему миру.

Подводя итог, следует сказать, что современные технологии (искусственный интеллект, широкополосные сети 5G, облачные вычисления и др.) с каждым днём набирают обороты и захватывают жизнь каждого из нас. Их роль в жизни человека растёт с неимоверной скоростью. Именно по этой причине компании «Huawei» удаётся удерживать лидирующие позиции в сфере IT и оперативно привлекать внимание пользователей за счёт своевременной интеграции новейших разработок в устройства.

Список литературы/источников

1. Блинов, А.О. Имидж организации как фактор конкурентоспособности / А.О. Блинов, В.Я. Захаров // Менеджмент в России и за рубежом. - 2008. - № 4. - С. 35 - 43.

2. Федулин, А.А. Информационные технологии (для бакалавров) / А.А. Федулин. - М.: КноРус, 2014. - 472 с.

3. Словарь терминов и понятий по документоведческим дисциплинам / Сост. С.Ю.Гасникова. — 2-е изд., испр. и доп. — Нижневартовск: Изд-во Нижневарт. гуманит. ун-та, 2009. — 116 с.

4. Электронный ресурс «Вести Экономика» / Режим доступа: https://www.vestifinance.ru/articles/127424?page=10 (дата обращения: 29.10.2019)

5. Электронный ресурс «Газета Коммерсантъ» / Режим доступа: https://www.kommersant.ru/doc/3930969 (дата обращения: 01.11.2019)

6. Электронный ресурс «HUAWEI» / Режим доступа: https://www.huawei.com/ru/about-huawei/corporate-information/value-propositions (дата обращения: 30.10.2019)

7. Электронный ресурс «HUAWEI» / Режим доступа: https://www.huawei.com/ru/press-events/news/ru/2018/huawei_first_european_patent_office (дата обращения: 28.10.2019)
8. Электронный ресурс «Деловой квартал» / Режим доступа: https://nn.dk.ru/news/it-rynok-huawei-prodolzhaet-nastupat-237117119 (дата обращения: 03.11.2019)
9. Wei Huang, Internationalization of Chinese firms: A case study of Huawei Technologies Ltd., 2006

Литвиненко А.К., студент бакалавриата, angel18.krlv@gmail.com (Южный Федеральный университет, Факультет Управления)
Репина Е.А. - к.э.н, доцент, earepina@sfedu.ru (Южный Федеральный университет, Факультет Управления)

УДК 368.2
М-15

РАЗВИТИЕ МЕТОДОВ ГЕЙМИФИКАЦИИ И ТЕЛЕМАТИКИ В СТРАХОВАНИИ АВТОТРАНСПОРТА В РОССИИ И ЗА РУБЕЖОМ

Макаренко Е.А., Саввинова Ю.А.[2]
(Санкт-Петербургский государственный университет аэрокосмического приборостроения, г. Санкт-Петербург)
(Адвокатская палата Санкт-Петербурга[2])

Использование геймификации (gamification), т.е. игровых подходов, которые широко распространены в компьютерных играх, для неигровых процессов начинает все больше набирать популярность во всех сферах бизнеса. Термин “геймификация”, предложенный в 2002 году американским программистом и изобретателем Ником Пеллингом, порядка восьми лет не являлся предметом изучения и практически не применялся в профессиональной бизнес-среде [1]. Но к началу 2010 года реализация 11 геймифицированных проектов в индустрии крупных IT-компаний, образовательных учреждений, библиотек имела положительный эффект, что привлекло внимание исследователей к изучению данного тренда, благодаря чему данный термин стал набирать свою популярность [2].

В 2011 году геймификация была включена компанией Garther, занимающейся статистическими исследованиями, в список новых технологий, находящихся на пике спроса. В современном мире не существует строго определенного понятия геймификации. Дословный перевод с английского языка «игрофикация». Геймификация влечет собой применение в любой сфере жизни (работа, учеба, бизнес, политика, и т.д.) игровых элементов, которые делают любую из этих сфер жизни увлекательным процессом, позволяющим достичь успехов и оценить уровень достигнутого успеха.

Геймификация сегодня признана одним из самых эффективных подходов в управлении компанией и с успехом применяется в таких крупных холдингах, как Nike, Coca-Cola, Microsoft, Samsung, Magnum и т.д. [3] Так, начиная с 2011 года геймификация получила активное развитие: наблюдалось увеличение научных публикаций по геймификации особенно за рубежом, стали появляться первые аналитические обзоры, в которых описывался процесс становления и популяризации инструментов геймификации в бизнес-процессах. Серьезный вклад в теорию использования геймификации внесли Г. Зиккерман [4], К. Каннингем [5], Дж. Хамари [6], Е. Любко [7] и другие ученые, работы которых отразили исследование сущности геймификации, ее видов, факторов.

Считается, что игровые приемы позволяют повысить вовлеченность участников в решение прикладных задач, использование продуктов, услуг и усилить лояльность к

социальной организации от фирмы до государства. Сложно оценить области, где применение геймификации было бы затруднительно, поскольку везде, где есть присутствие человека, возможно применение методов, а точнее психологии игры, нацеленной на достижение результата. Именно игра приносит удовлетворение и мотивирует человека заниматься чем-либо с удовольствием, интересом и отдачей. В настоящий момент ее пытаются использовать в своей деятельности, в том числе и страховые компании. Экономическими предпосылками «поворота» к геймификации отчасти является снижение уровня жизни населения в России, как следствие – снижение расходов на страхование, приводящее к усилению конкуренции фирм за страхователя и поискам новых методов «борьбы» за клиента.

Автострахование – всегда было драйвером страхового рынка. При расчёте стоимости страхового полиса по каско страховщики учитывают максимальное количество рисков, которым подвержен клиент. В результате страховая премия складывается из таких показателей, как: возраст водителей, стаж вождения, коэффициент бонус-малус (система тарифных коэффициентов, которая изменяет размер страховой премии, в зависимости от истории страховых случаев) и т.д. Зачастую страхователи одного возраста и стажа имеют разную подверженность рискам. Таким образом, одинаковая стоимость каско является несправедливой, ведь она учитывает только возраст/стаж, а не действительные умения водителя [8].

С одной стороны - страховщики заинтересованы в новых клиентах, с другой – никому не нужны убыточные клиенты. Здесь возможно два варианта решения данной дилеммы: либо брать на страхование безаварийных клиентов, либо “воспитывать” клиентов, делая их безаварийными. Последнее как раз пытаются делать ряд компаний с помощью правил геймификации, установки телематических устройств (устройств, которые с помощью спутниковых систем ГЛОНАСС/GPS и встроенных датчиков в режиме реального времени собирают статистику об управлении автомобилем и его состоянии) и соответствующего приложения для смартфона. Это несет потенциальную выгоду обеим сторонам: страховой компании помогает набирать себе «в портфель» аккуратных водителей, а клиентам - существенно экономить на страховых премиях.

Телематическое устройство – это оборудование, которое отслеживает и фиксирует параметры движения (ускорение, скорость, работа рулевого управления и т.д.) и передает эту информацию страховой компании. Чаще всего телематическое устройство устанавливается в диагностический разъем автомобиля (OBD-разъем). Основная функция диагностического разъема - обеспечение связи диагностического сканера с блоками управления, совместимыми с разъемом. Работа данной телематической системы не оказывает никакого влияния на автомобиль и обеспечивает постоянный доступ к параметрам движения [9].

Следует отметить, что возможности телематики на протяжении более чем 10 лет успешно применяются в западном автостраховании, где существует так называемая система UBI (usagebasedinsurance - страхование, основанное на сборе данных об использовании транспортного средства). Суть её заключается в предоставлении страховой компанией скидок за безопасную езду. Телематическое устройство или приложение наблюдает за манерой вождения страхователя и исходя из полученной информации выставляет баллы, которые формируют рейтинг водителя [10].

Первыми эту технологию применили итальянцы в 2002 году, дальше распространилась на Великобританию, западную Европу, восточную Европу, далее – США и Канада. Каждая из стран решала свои задачи реализовывая этот продукт:

- для Италии это было снижение стоимости страхования;
- для стран Великобритании и западной Европы – безопасность дорожного движения и сохранение жизни человека;
- в США и Канаде - разграничение использования автомобилей и борьба с нелегальными выплатами.

Сегодня большинство производителей автомобилей в Северной Америке и Японии оснащают свои автомобили широким спектром различных телематических устройств, включая оповещение об экстренных ситуациях, помощь на дорогах, геолокация угнанных автомобилей, а также предоставляющих возможности для удаленной диагностики, навигации и развлечений.

В России активное обсуждение новой технологии началось лишь в 2014 году. Крупнейшие страховые компании («Интач Страхование», «АльфаСтрахование», «Либерти Страхование», «Ингосстрах» и др.) начали предлагать свои услуги в данной области. Процесс оказания услуги у большинства компаний не сильно отличается. Страховщик предлагает клиенту бесплатно установить телематическое устройство в его автомобиль. Перед тем, как им пользоваться, необходимо скачать приложение и указать в нем идентификационный номер устройства.

После этого в приложении можно просматривать подробную информацию о стиле своего вождения – например, видеть число опасных разгонов и торможений. Прибор по сотовой связи передает данные о вождении на сервер компании, где они анализируются. Если водитель не создавал опасности на дорогах, система присваивает водителю высший балл. По окончании периода мониторинга, который обычно длится до полугода, добросовестные водители могут получить скидку на КАСКО.

В настоящий момент, телематика среди российских водителей распространена не так сильно, как в Европе или США. По некоторым данным за все время было продано 40-50 тысяч «умных» полисов, то есть около 1% от числа всех полисов КАСКО. Наиболее активно услугой пользуются молодые водители в возрасте 24-29 лет, которым из-за невысокого стажа сложно найти выгодное предложение по КАСКО». Что интересно, 82% клиентов этой компании, установивших телематику в свои автомобили, получили высокий балл и, соответственно, максимальную скидку на страховку.

Рассмотрим игровые принципы взаимодействия пользователя с интерфейсом телематики:

- Получение постоянной обратной связи от пользователей, которая даёт возможность динамичной корректировки пользовательского поведения. Страхователь в режиме онлайн видит свое продвижение по линейке аварийности/безаварийности.

- Поэтапное погружение пользователя в более тонкие функциональные моменты присвоения баллов за безаварийное вождениес постепенным увеличением уровня сложности задач. Страхователь вначале концентрируется на простых задачах, например, ускорение и торможение, а в конечном итоге начинает стараться корректировать свое время передвижения, не затрагивая, например, ночные часы или дороги с интенсивным движением.

- Создание легенды (драмы), которая вызывает интерес пользователя, способствует возникновению чувства сопричастности и эмоциональной вовлеченности. Однако для усиления эмоциональной вовлеченности, стоит добавить и денежную составляющую. Здесь свою роль играет материальная заинтересованность страхователя в успешности своих действий. Поведенческая экономика давно доказала, что потери человек переживает в два раза сильнее, нежели аналогичный размер выигрыша. В данном случае игра носит материальный характер, т.к. помимо баллов страхователь четко осознает, сколько денег он может сэкономить, управляя автомобилем в рамках ПДД. Одно дело, когда идет абстрактная оценка аккуратности вождения впринципе, совсем другое дело, когда страхователь видит результаты своего вождения “здесь и сейчас”.

В программах, построенных на основе геймифицированного подхода, применяются такие компоненты, как: подсчёт очков, выставление уровней сложности и мастерства, создание рейтинговых таблиц, внедрение виртуальных валют, соревнования между участниками и т.д. В телематике это тоже реализовано, так, например, после достижения определённых уровней в приложении “Автопортрет” АО “Страховая группа” УралСиб”

страхователь получал “ачивки” и возможность получить скидки на ряд страховых продуктов.

Принципы геймификации реализуются в телематике следующим образом: страховая компания дает ряд показателей, которые должен отслеживать страхователь (игрок). Если водитель знает, что каждый опасный манёвр приведёт к денежным расходам, он становится внимательнее и не нарушает ПДД без крайней необходимости. Рассмотрим основные “игровые” показатели, которые должен соблюдать страхователь (в ряде компаний могут использоваться все показатели, некоторые компании могут учитывать только часть из них):

- Скорость. Программа следит за соблюдением скоростных ограничений на дороге. Если водитель придерживается установленного скоростного режима на каждом участке дороги, он получает дополнительные баллы. При нарушении ПДД учитывается также среднее время движения с повышенной скоростью. Кроме того, программа учитывает общее время в движении/без движения.

- Средняя частота поездок в сутки, насколько часто игрок садится за руль.

- Ускорение. Высокая скорость разгона и резкий старт повышают вероятность наступления страхового случая. За повышенный риск аварийности страховщик снимает баллы. Плавный старт не только приближает игрока к желаемой скидке на каско, но и делает езду более безопасной для жизни его самого и окружающих.

- Торможение. Резкое ускорение обычно приводит к интенсивному торможению. Резкость на дороге не прибавляет баллов водителю. Однако аварийное вынужденное торможение не будет расценено программой, как сигнал для снижения баллов. Систематические резкие торможения, однако, снимут баллы с водителя.

- Время и длина маршрута. Программа фиксирует размер пробега автомобиля за год. Согласно нормам безопасности, протяженность пройденного маршрута не должна превышать 20 000 км в год. При превышении пробега водитель будет лишен баллов. Негативное влияние на общий счёт имеют ночные поездки. Время с 23.00 до 06.00 считается более опасным и рискованным, нежели дневное время.

- Боковое ускорение. Телематический прибор имеет датчик центробежной силы. Чем выше центробежная сила, тем ниже баллы и наоборот.

Все это в итоге можно изложить в трех принципах умного страхования «PayAsYouDrive» (PAYD), «PayHowYouDrive» (PHYD) и «ManageHowYouDrive» (MHYD). PAYD – это анализ данных по времени и местам, PHYD – анализ данных по торможению, разгону, превышению скорости и соблюдению правил маневра, модель MHYD – отслеживание поведения водителя, характера вождения и предоставление водителю обратной связи.

Рассмотрим “награды”, которые могут сопровождать игровой процесс страхователя:

- Скидка при пролонгации договора страхования на новый срок. Корректировка тарифа происходит лишь по истечении срока страхования. Менеджеры страховщика проанализируют стиль вождения клиента, после чего примут решение о величине скидки на полис каско на следующий год. Такая система поощрения подойдёт не всем автовладельцам, ведь многие рассчитывают на экономию в краткосрочной перспективе.

- Возврат части страховой премии. Корректировка стоимости страховки происходит во время действия договора. Если автовладелец зарекомендовал себя как аккуратный водитель, ему вернут часть денег в течение срока действия договора. Как правило, можно рассчитывать на возврат суммы в пределах двадцати процентов от общей страховой премии. Однако итоговая величина экономии определяется строго индивидуально исходя из набранных игровых баллов.

- Снижение тарифа при оформлении первоначального договора страхования. Автовладелец получает скидку после установки телематического оборудования. То есть страховщик фактически авансирует клиента, так как при оформлении полиса ещё не

обладает сведениями о манере вождения автолюбителя. В этом случае величина скидки может достигать тридцати процентов.

Стоит отметить, что внедрение геймификации в страховой бизнес было положено в 2014 году АО “Страховой группой ”УралСиб”, которая совместно с компаний RaxelTelematic разработали продукт “Умное каско” с 4 вариантами игры для клиента. В то время ставился прогноз на 20% проникновения “умного каско” на рынок, т.е. каждая пятая застрахованная машина должна была быть оборудована телематическим устройством, однако разразившийся в 2014 году кризис внес серьезные коррективы в динамику проникновения геймификации в страхование. Так, сейчас проникновение умного страхования на страховой рынок пока еще ниже всех ранних прогнозов (<5%), однако экспертное сообщество ожидает роста популярности игровых страховых приложений сприходом поколения Y в фазу активных производственных отношений. Представители поколения Y, рожденные с 1981 по 1996 года, вовлечены в цифровые технологии и активно ими пользуются, при этом они имеют финансовую независимость (в отличие от еще взрослеющего поколения Z).

Можно отметить, что страховщики сегодня пытаются все больше и больше мониторить застрахованные объекты, если в случае с каско – это телематика, то в агрострахования, это беспилотники, оценивающие качество посевов. Данные проекты уже внедрены в ряде регионов Краснодарского края [11].

По мнению исследовательской и консалтинговой фирмы, Novarica, компании, занимающиеся телематикой и умным страхованием, должны фокусироваться не на дисконтах, а на сервисо-ориентированных программах, это послужит для них ключевым фактором роста. Данный принцип уже начали реализовывать в АО “АльфаСтрахование”. Так, автомобилист может получить уведомление о низком заряде аккумулятора, эвакуации или ударе транспортного средства, кроме того, приложение отправляет на смартфон водителя push-уведомление в случае начала движения автомобиля без включенного зажигания или при недостаточном заряде аккумулятора. Можно отметить, что политика скидок была успешна, пока игра в аккуратную езду была всем в новинку. Любая игра со временем надоедает, поэтому страховщикам необходимо двигаться дальше, переходя от скидок к дополнительным видам обслуживания и услугам для потребителей.

По прогнозам, к 2020 году в России будет продано два миллиона «умных» полисов автострахования. При этом уже сейчас достоинства телематики оценили 100 миллионов водителей по всему миру[12], в Европе эта технология используется уже около 13 лет, и число полисов с телематикой составляет 6,5 млн. (из них более 3 млн. — в Италии) [13].

Можно отметить причины, которые тормозят геймификацию страхования в России:

- Очень многие люди не имеют представления о телематике в страховании, так как отсутствует надлежащая реклама в этой сфере, а также данная тема недостаточно освещается средствами массовой информации.

- В ряде случаев страхователи отмечали, что приложение некорректно отображало аккуратность вождения, добавляя клиентам штрафные баллы перед очередным чек-поинтом, что сводило на «нет» все старания водителей ездить аккуратно. Здесь нельзя исключать манипуляции страховщиков с данными с целью недопущения больших скидок.

- Нежелание страхователей предоставлять страховщику информацию о своих перемещениях. Ряд страхователей очень трепетно относится к своей личной жизни, поэтому стараются избегать предоставления частной информации.

- Отсутствие единых стандартов рынка. На рынке страхования нет законодательной базы относительно продукта страховой телематики.

- Зачастую страховые услуги с телематикой сопоставимы по стоимости с обычными услугами по КАСКО, а значит, они не являются выгодными с точки зрения клиента.

- Телематические устройства считывают информацию с ODB разъема (On-board diagnostics, диагностический разъем автомобиля) автомобиля, при этом может

оцениваться не столько стиль вождения, сколько обороты двигателя или глубина нажатия педали акселератора. Это приводит к тому, что, например, при включенном “зимнем режиме” или “экономичном режиме” движения автомобиля обороты могут быть высокими, а фактическое ускорение очень медленным, т.к. коробка передач будет искусственно уменьшать обороты, передаваемые колесам. В итоге телематическое устройство оценивает ситуацию как резкий старт, а фактически может быть обычное медленное движение автомобиля.

Все перечисленное приводит к “несправедливой игре”, т.к. позволяет страховщикам мотивировать клиентов к аккуратной езде в течение всего уровня контроля за его стилем вождения, но в тоже время не давать больших скидок за хорошую езду.

В настоящий момент за рубежом и в России рассматриваются возможности внедрения телематики в личные виды страхования (страхование жизни и здоровья). Уже сейчас многие ходят с умными браслетами, отслеживая свою активность в течение дня. Это таже самая геймификация. Вы стараетесь сделать больше шагов, что не может не сказываться положительно на здоровье. Эти же активности страховщики хотят заложить в полисы добровольного медицинского страхования и страхования от несчастных случаев [14]. Если вы физически активный человек, то вероятность вашего обращения за медицинской помощью существенно ниже, чем у человека, который ведет пассивный образ жизни. Основная технологическая проблема – это создание соответствующих алгоритмов и математический расчет процента снижения рисковой составляющей тарифа.Все это позволит обеспечить адекватное страховое покрытие для простых граждан, включающее все нюансы их активности, как, например, это делается для профессиональных спортсменов [15]. Социальной причиной торможения «умного страхования» является неприятие населением технологий наблюдения. В России, с одной стороны, большими темпами устанавливаются камеры наблюдения: например, Москва занимает 2 место в Мире по количеству камер наружного видеонаблюдения на душу населения, уступив лишь Лондону. В Москве на 1 000 жителей приходится 11,63 камер видеонаблюдения, что в 2 раза больше, чем в Гонконге, и в 6 раз больше, чем в Пекине. С другой стороны – россияне относятся с большим недоверием к любым попыткам мониторинга их активности, так 26% российских интернет-пользователей признались в том, что заклеивают окошко камеры на ноутбуке или смартфоне[9]. Можно предположить, что использование телематических устройств, 24 часа отслеживающих активность пользователя, вызовет еще больший антагонизм.

Тем не менее, телематические устройства на российском рынке появились, в связи с чем будем с повышенным интересом наблюдать их дальнейшее развитие в России. На наш взгляд, рынок "умного страхования" ждет значительный рост, но для масштабного роста необходима прежде всего деятельность по ориентации услуг на клиента и создание особой системы ценностей этого вида услуг для страхователя.

Таким образом, сегодня геймификация — это важное конкурентное преимущество, которое позволяет "достучаться" до современных людей, привыкших играть в компьютерные игры и в целом – воспринимать реальность, манипулируя гаджетом. В этих условиях геймификация позволяет достигать своих целей какой-либо организации, давая людям возможность действовать в серьезных институциональных сферах, играя.

Список литературы

1. Gamification, Game-based Learning, Serious Games: Any Difference? LearningSolutions. [Электронный ресурс] https://learningsolutionsmag.com/articles/1337/gamification-game-based-learning-serious-games-any-difference (Дата обращения: 01.10.2019).

2. Defining Gamification - A Service Marketing Perspective. Juho Hamari. [Электронный ресурс]

https://www.researchgate.net/publication/259841647_Defining_Gamification_-_A_Service_Marketing_Perspective (Дата обращения: 01.10.2019).

3. Вербах К., Хантер Д. Вовлекай и властвуй. Из-во: Манн, Иванов и Фербер, 2015. С.173-178.

4. Зиккерман Г., Линдер Д. Геймификация в бизнесе. Из-во: Манн, Иванов и Фербер, 2014, С. 135-143.

5. Zichermann, Gabe and Christopher Cunningham. Gamification by Design—Implementing Game Mechanics in Web and Mobile Apps. Sebastopol, CA: O'ReillyMedia, 2011.

6. Warmelink, H., Koivisto, J., Mayer, I., Vesa, M., &Hamari, J. (2019). Gamification of production and logistics operations: Status quo and future directions. Journal of Business Research

7. Любко Е. Легкая геймификация в управлении персоналом. Из-во: Издательские решения, 2018.

8. Дроздов Г.Д., Макаренко Е.А., Пастухов А.Л. Моделирование процессов страхования // Санкт-Петербургский государственный университет сервиса и экономики. Санкт-Петербург, 2011.

9. Бутенко Ю.Н., Кущенко С.В. Конструктивные особенности "умного страхования в России" // Сборник трудов конференции "IX международный молодежный форум "Образование. Наука. Производство" Белгородский государственный технологический университет им. В.Г. Шухова, С. 934-937

10. Белтуева М.С. Телематика в автостраховании: проблемы и перспективы развития. Материалы III Международной научно-практической конференции, приуроченной ко Дню страховщика // Ивановский государственный энергетический университет имени В.И. Ленина IX Международный молодежный форум "Образование. Наука. Производство" Белгородский государственный технологический университет им. В.Г. Шухова, С. 934-937

11. Макаренко Е.А., Евдокимов К.В., Саморуков В.И., Кожевников А.А. Рынок сельхозстрахования в России: итоги 2018 года и пути развития до 2020 года. Сборник: Научное обеспечение развития АПК в условиях импортозамещения сборник научных трудов по материалам международной научно-практической конференции: посвящается 115-летию Санкт-Петербургского государственного аграрного университета. Санкт-Петербург, 2019. С. 171-176.

12. Телематика и «умное КАСКО» снизит цену страхового полиса для самых аккуратных. [Электронный ресурс] http://integral-russia.ru/2017/11/25/15847/ (Дата обращения: 01.10.2019).

13. Надеваем «умную каску». [Электронный ресурс] https://www.banki.ru/news/daytheme/?id=8883408 (Дата обращения: 01.10.2019).

14. Макаренко Е.А. Основные направления совершенствования механизма страхования спортсменов в России // Актуальные проблемы экономики и управления. 2019. № 2 (22), С. 41-54.

15. Моськин А.В., Макаренко Е.А. Совершенствование механизма обеспечения страховой защиты спортсменов // Сборник: Физическая культура студентов материалы Всероссийской научно-практической конференции. 2019. С. 38-41.

Макаренко Е.А. – к.э.н., доцент, ss300@yandex.ru (Санкт-Петербургский государственный университет аэрокосмического приборостроения)

Саввинова Ю.А. – к.ю.н., advokatspb79@mail.ru (Адвокатская палата Санкт-Петербурга)

УДК 338
М-19

МЕТОДОЛОГИЯ ОПРЕДЕЛЕНИЯ УРОВНЯ СУЩЕСТВЕННОСТИ НА ПРИМЕРЕ ООО “АЛЮТЕХ ИНКОРПОРЕЙТЕД”

Малуха А.С.
Научный руководитель: Невдах С.В.
(Полесского государственного университета, г. Пинск, Республика Беларусь)

У каждого субъекта хозяйствования существует потребность в получении достоверных итоговых финансовых показателей за отчётный период. Для достижения данной цели в организациях должна быть создана система внутреннего контроля. Данная система представляет собой совокупность процедур и методик, осуществляемых руководством и другими работниками организации, направленных не только на контроль имущества организации, но и на получение надёжной информации.

В исследуемом Обществе с ограниченной ответственностью ООО “Алютех Инкорпорейтед” разработан тест проверки системы внутреннего контроля, по результатам которого можно сказать, что данная система в целом работает достаточно эффективно. Основу этой системы составляют работники структурных подразделений, имеющие достаточный уровень образования и опыт работы для проведения контрольных мероприятий.

Однако оценка системы внутреннего контроля также показала наличие в финансовой отчётности существенных искажений. С целью их выявления и своевременного устранения руководство привлекает независимого специалиста – аудитора, который при разработке плана аудита должен определить приемлемый уровень существенности.

Согласно международному стандарту 320 «Существенность в планировании и выполнении аудита» информация считается существенной, если ее пропуск или искажение могут повлиять на экономические решения пользователей, принятые на основе финансовой отчетности [1].

Под уровнем существенности понимается такое искажение бухгалтерской отчетности, на основе которой квалифицированный пользователь этой отчетности не сможет сделать правильные выводы и принять верные экономические решения.

В таблице 1 представлен порядок расчёта уровня существенности исходя из базовых показателей на примере ООО “Алютех Инкорпорейтед” (таблица 1).

Таблица 1

Порядок расчёта уровня существенности исходя из базовых показателей на примере ООО “Алютех Инкорпорейтед”

Наименование статьи баланса	Сумма, тыс. руб.	Уровень существенности, %	Уровень существенности, тыс. руб.
1	2	3	4
1.Чистая прибыль	30165	5	1508,25
2.Выручка от реализации (без НДС)	411027	2	8220,54
3.Итог баланса на 31.12.2016 г.	48014	2	960,28
4.Собственный капитал на 31.12.2016 г.	9360	10	936
5.Полная себестоимость	(289151)	2	5783,02

Таким образом, на основании данных, представленных в таблице 1, можно сделать соответствующий вывод: уровень существенности, который устанавливается в пределах 1-4,9 %, говорит о том, что исследуемые базовые показатели существенны. Для менее существенных могут быть установлены пределы от 5-10 %.

В таблице 2 представлен алгоритм расчёта единого уровня существенности на основе финансовых показателей ООО “Алютех Инкорпорейтед”.

Таблица 2

Алгоритм расчёта единого уровня существенности на основе финансовых показателей ООО “Алютех Инкорпорейтед”

Выполняемое действие	Расчёт
1. Рассчитывается средняя величина уровня существенности.	(1508,25+8220,54+960,28+936+5783,02)/5 =3481,62 тыс. руб.
2. Определются показатели максимального и минимального значения	936 тыс. руб. и 8220,54 тыс. руб.
3. Сравнение наименьшего показателя от среднего значения	(3481,62-936)/3481,62×100%=73,12%
4. Сравнение наибольшего показателя от среднего значения	(8220,54-3481,62)/3481,62×100%=136,11%
5. Рассчитывается средняя величина оставшихся показателей	(1508,25+960,28+936+5783,02)/4=2296,89тыс. руб.
6. С целью удобства дальнейшей работы среднее значение можно округлить до 20%	2300 тыс. руб.
7. Различие между значением уровня существенности до и после округления	(2300-2296,89)/2296,89×100%=0,14%

Таким образом, при расчёте единого уровня существенности принято решение отбросить наибольший показатель, а наименьший оставить, так как значение наибольшего значительнее отличается от среднего значения.

Различие между значением уровня существенности до и после округления составило 0,14%, что находится в пределах 20%. По данным расчёта единый уровень существенности составил 2300 тыс. руб., следовательно, отклонение в ошибке баланса не должно превышать этой величины.

В таблице 3 представлен уровень существенности для остатков по счетам отчетности. При расчёте данного уровня существенности использовался дедуктивный подход определения существенности.

Первоначально был определен общий уровень существенности, после чего он был распределен между значимыми статьями проверяемого бухгалтерского баланса.

Таблица 3

Определение уровня существенности значимых статей бухгалтерского баланса ООО “Алютех Инкорпорейтед”

Статьи актива	Сумма, тыс. руб.	Доля статьи в валюте баланса, %	Уровень существенности, тыс. руб.
1	2	3	4
Актив			
Основные средства	4919	10,24	235,63
Нематериальные активы	16	0,03	0,77
Вложения в долгосрочные активы	20888	43,50	1000,58
Прочие долгосрочные активы	3,3	0,01	0,16
Запасы	5244	10,92	251,20
Расходы будущих периодов	63	0,13	3,02
Дебиторская задолженность со сроком погашения менее года	16723	34,83	801,08
НДС	3	0,01	0,14
Денежные средства	155	0,32	7,42
Итого	48014	100	2300

Пассив			
Уставный капитал	65	0,14	3,11
Резервный капитал	5,3	0,01	0,25
Добавочный капитал	5430	11,31	260,11
Нераспределённая прибыль (непокрытый убыток)	3860	8,04	184,90
Долгосрочные кредиты и займы	16369	34,09	784,12
Долгосрочные обязательства по лизинговым платежам	245	0,51	11,72
Краткосрочные кредиты и займы	8334	17,36	399,22
Краткосрочная часть долгосрочных обязательств	6260	13,04	299,85
Краткосрочная кредиторская задолженность	7447	15,51	356,71
Итого	48014	100	2300

Таким образом, применение данного подхода позволяет избежать ситуации, когда сумма оценок существенности по отдельным счетам превышает допустимый уровень существенности.

Недостаток дедуктивного подхода – аудитор может не учесть риски внутреннего контроля и оценить существенность счетов с нулевым сальдо, а также счетов с большими оборотами в течение года.

Вывод: в исследуемой работе было проведено изучение категории существенности, которая используется при проведении аудиторской проверки. Базой для расчёта общего уровня существенности послужили существенные базовые показатели бухгалтерской (финансовой) отчётности ООО “Алютех Инкорпорейтед”. Единый уровень существенности в целом по организации составил 2300 тыс. руб., распределение которого в дальнейшем производилось на основании удельного веса каждой статьи бухгалтерской отчётности организации.

Список литературы

1. Международные стандарты аудита: учебное пособие / С.В. Невдах, В.П. Дубойская, ПолесГУ, 2016 – 134 с.

Малуха А.С. - студентка 3 курса (Полесский государственный университет)

Научный руководитель - Невдах С.В. - старший преподаватель кафедры бухгалтерского учета, анализа и аудита (Полесский государственный университет)

УДК 338
П-34

СПЕЦИФИКА РЫНКА ФЕРМЕРСКИХ ПРОДУКТОВ В РОССИИ

Пискунова Е. Е.
(Национальный исследовательский Томский государственный университет. г. Томск)

Во всем мире люди все чаще стали задумываться о своем здоровье, качестве и безопасности потребляемых продуктов питания. Изменение потребительских предпочтений в сторону экологичности продукции способствует росту спроса на натуральные, органические и фермерские продукты. В России данные термины воспринимаются потребителями как синонимы, хотя товары каждой категории имеют свои отличительные характеристики.

В развитых странах рынок органической продукции динамично растет, имеется нормативно-правовая основа для его развития. В РФ данный рынок сдерживает отсутствие системы экологической сертификации и несовершенство законодательной

базы, вследствие чего производитель может использовать маркировки «био», «эко», «органик» и другие для повышения привлекательности в глазах клиентов, готовых переплачивать за натуральность, и для роста коммерческой эффективности, даже если товар не обладает указываемыми на упаковке свойствами.

На прилавках магазинов появляются фермерские продукты, которые приобретают большую популярность. И следует говорить о формировании особого рыночного сегмента фермерских продуктов питания, обладающего специфическими особенностями.

Рынок фермерских продуктов характеризуется чертами, присущими и рынку органических продуктов, и рынку традиционных продуктов питания по нескольким характеристикам.

Сертификация, государственное регулирование. В настоящее время в России нормативно не закреплена обязательная сертификация производителей органической продукции. Некоторые производители при выходе на рынок с экологически чистыми продуктами проходят сертификацию для подтверждения экологичности и высокого качества своей продукции. Когда говорят о рынке органической продукции, подразумевают именно сертифицированных производителей, поэтому объем данного рынка составляет не более 1% на рынке продовольственных товаров [1]. Фермерские товары не требуют специальных сертификатов. По оценкам экспертов, рынок фермерских продуктов может составлять 15-30% от всех продовольственных товаров в стране.

Производство. Производство органической продукции должно осуществляться на землях, не использовавшихся в течение последних нескольких лет для ведения сельского хозяйства традиционным способом, удаленных от промышленных предприятий, без применения минеральных удобрений, гербицидов, пестицидов. Также не должны использоваться ГМО, красители, стабилизаторы, загустители, замена молочного жира на растительные жиры и т. д. [1] Контролю подвергается не только непосредственно производственный процесс, а весь цикл от выращивания и переработки продукции, транспортировки до реализации конечным потребителям. На всех этапах должно строго соблюдаться требование экологичности и безопасности продукции.

К производству фермерских продуктов не предъявляют особых требований, государственный контроль и надзор за продукцией фермерских хозяйств ведется по одними и теми же нормативными документами, что и за традиционными производителями продовольствия и агрохолдингами. Вследствие этого фермерские хозяйства могут прибегать к использованию различных химических веществ наравне с крупными сельхозпроизводителями. В тоже время следует отметить, что нередко фермерские продукты по своим свойствам очень близки к органическим продуктам. Фермерские хозяйства, как правило, расположены в отдаленности от города и промышленных загрязнений, применяют традиционные способы обработки, с высокой долей человеческого труда. Вследствие ограниченности капитала и небольших объемов производства нередко бывает снижено использование химических веществ, в сравнении с индустриальным сельским хозяйством [2; 3].

Используемые технологии. Традиционное с/х характеризуется высоким уровнем использования техники и современных достижений производства различных химических удобрений, добавок, стимуляторов и прочего для обеспечения высокой урожайности, внешней ривлекательности продукции и длительного хранения. Фермерские хозяйства и производители органической продукции в применении технологий ограничены: первые – из-за недостатка средств и знаний, низкой осведомленности об эффективных биологических средствах защиты растений и животных, удобрениях и т. д., вторые – по причине нормативных требований экологичности продукции.

Стоимость. Благодаря эффекту масштаба, применению сложного комплекса специальных машин, механизмов, приборов, использованию химических веществ, ГМО,

различных добавок себестоимость продукции индустриального с/х будет намного ниже, чем органического с/х. Экологический, органический способ производства приводит к снижению урожайности, повышению длительности изготовления товаров, сокращению сроков хранения, но важнейшая особенности органической продукции состоит в более высокой добавленной стоимости и более высокой ценности для некоторых групп потребителей [3; 4]. Несмотря на сокращение энергозатрат и затрат на удобрения и химикаты, стоимость органической продукции увеличивается за счет включения в нее расходов, связанных со снижением урожайности, сертификацией, увеличением трудозатрат, а также премией за риск. Фермерские хозяйства вследствие небольшого объем капитала по сравнению с традиционными крупными сельхозпроизводителями несут большие затраты, стоимость их продукции выше.

Цена. Цена органических и фермерских продуктов выше, чем у производителей индустриального с/х вследствие более высокой себестоимости продукции. Для рынка органики в России характерны высокие ценовые надбавки, выше, чем на аналогичную продукцию в зарубежных странах [5]. Все игроки рынка РФ придерживаются стратегии «снятия сливок», поскольку предложение ограничено, основной спрос формируют обеспеченные слои населения, готовые переплачивать за экологичность и качество продукции. В России цена на органическую продукцию существенно превышают цену обычных продовольственных товаров.

Продвижение. Рынок органических и фермерских продуктов в России находится на стадии формирования, поэтому для него характерна низкая осведомлённостью потребителей об органической продукции и ее достоинствах. Органическим производителям для достижения большего успеха требуется осуществлять информационно-мотивационное воздействие на целевую аудиторию о пользе экологически чистой продукции, а также придерживаться политики открытости и прозрачности [4]. Эти меры необходимы для формирования доверительного отношения со стороны потребителей и обоснования установления более высокой цены на продукцию. Той же стратегии необходимо придерживаться добросовестным фермерским хозяйствам, производящим продукт, близкий к органическому. В этом случае, даже не обладая сертификатом органики, фермер сможет завоевать долю рынка и приобрести постоянных клиентов.

Сбыт. Поскольку фермерские хозяйства производят небольщой объем продукции, то затрудняется их сотрудничество с сетевыми магазинами и крупными перерабатывающими завода, которые не заинтересованы в приобретении малых партий продукции. Кроме того, фермерские хозяйства зачастую не имеют достаточных финансовых ресурсов для надлежащего хранеия, переработки, привлекательной упаковки и транспортировки своей продукции, что требуют торговые сети. Поэтому сбыт фермерских продуктов осуществляется через перекупщиков, которые затем реализуют продукцию на оптовых рынках, через специальные интернет-площадки сбыта сельхозпродукции, через местные магазины, заведения общественного питания, посредством участия в выставках и ярмарках, с помощью сайтов-агрегаторов и участия в фермерских кооперативах [4]. Ситуация со сбытом органических продуктов в некотором схожа, торговым сетям выгоднее сотрудничать с зарубежными произвожителями органики, чья стоимость зачастую ниже.

При реализации органических и фермерских продуктов все большее распространение получает Интернет-торговля, обеспечивающая непосредственное взаимодействие фермеров и потребителей и позволяющая снизить цены на продукцию [5].

Внешний вид и вкусовые характеристики продукции. Более привлекательными по внешнему виду являются продукты индустриального с/х, поскольку при их производстве и хранении используются различные химикаты и добавки. Органические и фермерские

продукты не столь безупречны на вид, но их вкусовые качества намного превосходят обычные продукты питания. Потреители при выборе товаров обращают внимание и на внешний вид товара, поэтому производителям фермерских и органических продуктов необходимо проводить различные информирующие мероприятия, объясняющие непривекательный внешний вид неиспользованием химикатов, чтобы их товар пользовался большим спросом.

Рынок фермерских продуктов характеризуется большими возможностями для спекуляций и фальсификатов, выдаваемых за экологически чистую, натуральную продукцию, поскольку понятие фермерских продуктов нормативно не закреплено.

Востребованность фермерских товаров в некоторой степени обусловлена субъективными потребительскими представлениями об этой продукции, как о натуральной. Производители, используя маркетиговые инструменты (реклама, маркировка, упаковка), создают в глазах потребителей восприятие их продукции, как «деревенской», «как в детстве», «только что с грядки», хотя иногда она не является экологической. Ситуация будет меняться по мере роста рынка органический продуктов и степени осведомленности потребителей об органической технологии производства, ее сертификации и маркировки.

Таким образом, рынок фермерский продуктов в России имеет свои специфические особенности. Его функционирование имеет некоторые сходства с рынком органических продуктов в отношении стоимости, ценообразования, продвижения, используемых технологий.

Рынок фермерской продукции не насыщен, и учитывая увеличивающиеся требования и предпочтения потребителей к качеству, безопасности и экологичности продукции, его объем будет расти.

Список литературы

1. Рушицкая, О. А. Органические продукты питания: развитие рынка за рубежом и в России / О. А. Рущицкая // Экономика и предпринимательство. – № 12 (ч.3). – 2017 г. – С. 554-557.

2. Рябов, С. Л. Производство экологически чистых продуктов в крестьянских (фермерских) хозяйствах региона / С. Л. Рябов, С. Г. Чернова // Современные проблемы и перспективы развития агропромышленного комплекса региона: сб. трудов научно-практической конференции преподавателей, аспирантов, магистрантов и студентов экономического факультета Новосибирского ГАУ. – Новосибирск: Новосиб. гос. аграр. ун-т, 2018. – С. 288-291.

3. Коваленко, Е. Г. Органическое сельское хозяйство как фактор экономического развития сельских поселений / Е. Г. Коваленко // Мугиципальная академия. – 2017. – № 3. – С. 83-90.

4. Рушицкая О. А. Организация продовольственного рынка селькохозяйственной органической продукции в условиях индустриально-аграрного региона: автореф. дис. … д-ра. экон. наук: 08.00.05 /Рушицкая Ольга Александровна; УрГАУ. – Екатеринбург, 2019. – 56 с.

5. Рынок органической продукции России: современное состояние и потенциал развития / Н. Д Аварский, В. В. Таран, Ж. Е. Соколова, В. Г. Стефановский // Экономика сельского хозяйства России. – 2014. – № 5. – С. 29–37.

Пискунова Е. Е. – магистрант, piskunova_ekatherina@mail.ru (Национальный исследовательский Томский государственный университет)

УДК 502
П-93

РЕЗУЛЬТАТЫ ЭКОЛОГО-ЭКОНОМИЧЕСКОГО АНАЛИЗА И ИХ ПРИМЕНЕНИЕ

Пшеунова Л.И., Кубанова М.Я.
(Северо-Кавказская государственная академия, г. Черкесск)

Несмотря на то, что эколого-экономический анализ направлен в первую очередь на оценку природоохранной деятельности предприятия, при его проведении анализируется широкий массив информации, и деятельность предприятия рассматривается в различных аспектах, что обуславливает широту практического применения результатов эколого-экономического анализа.

Наиболее важными среди основных сфер применения результатов эколого-экономического анализа, являются инвестиции в охрану окружающей среды, внедрение корпоративных систем экологического менеджмента предприятий, оценка экологического аспекта, при принятии инвестиционных проектов, экологический аудит, оценочные процедуры (ОВОС, экологическая экспертиза). Также внимания заслуживает доступ к экологической информации, то есть к результатам эколого-экономического анализа внешних пользователей (рисунок 1).

Рисунок 1- Сферы применения результатов эколого-экономического анализа деятельности предприятий

Рассмотрим более подробно основные сферы применения результатов эколого-экономического анализа. Вначале рассмотрим инвестиции. Необходимо учитывать не только экономический эффект от осуществления инвестиционных программ, но и влияние на окружающую среду последующих инвестиций.

В первую очередь это необходимо для рассмотрения инвестиционных проектов с точки зрения соответствия стандартам и требованиям по охране окружающей среды. Также анализ инвестиций необходим при инвестировании природоохранных мероприятий.

При проведении эколого-экономического анализа инвестиционных проектов, необходимо учитывать показатели затратности и отдачи, то есть эффективности инвестиций в природоохранные мероприятия, а также уровень риска при осуществлении проекта. В РФ, экологическая оценка предполагаемой деятельности имеет нормативно-правовую базу (СНиПы, строительные нормы и т.д.).

Стоимостная оценка влияния деятельности предприятия на окружающую среду проводится по методике оценки ущерба от загрязнения окружающей среды, что не всегда корректно. Оценка воздействия на окружающую среду при планировании хозяйственной деятельности проходит по определенным этапам, как и реализация самого проекта.

Эколого-аналитические процедуры необходимо проводить на каждой из стадий, тип проводимой процедуры отличается в зависимости от стадии или этапа оценки. Так, при формировании инвестиционного замысла, необходимо провести оценку экологической обстановки на территории деятельности будущего хозяйственного субъекта. Также на данном этапе проводится анализ существующей документации и разрабатывается ряд необходимых мер по соблюдению экономических норм.

При этапе коммерческого предложения необходимо провести расчет и предоставить сведения по объемам и источникам получения природных ресурсов, а также провести оценку производства с точки зрения концепции природоохранной деятельности. На конечном этапе обоснования инвестиций инвестиционная документация дополняется ОВОС.

Экологический менеджмент. Походы к организации систем экологического менеджмента различаются, данная неопределенность существует из-за различий по ИСО 14001 и в схеме экологического менеджмента и аудирования EMAS, применяемой в Европе [2].

Однако, следует отметить, общую сущность данных процедур остается общей, аналическая стадия остается ключевой в обоих случаях (рисунок 2).

Рисунок 2- Общий вид схемы внедрения систем экологического менеджмента

Системы экологического менеджмента разрабатываются и внедряются в систему управления на предприятии, в первую очередь для регулирования природопользования с

учетом различных аспектов.

Внедрение экологического менеджмента начинается еще на стадии проектирования предприятия. На данном этапе рассматриваются аспекты экологического менеджмента, связанные с безопасностью производства, соответствие планируемого или же запущенного в производство хозяйственного субъекта нормативным актам и требованиям, учета, анализа и управления экологическими издержками [4].

Значительна роль персонала в системе экологического менеджмента. Так, при внедрении систем экологического менеджмента необходимо проводить обучение персонала, повышение ответственности в плане безопасности, ознакомление с политикой организации в аспекте природопользования с вовлечением рядовых сотрудников в охрану окружающей среды. Эколого-экономический анализ также необходим при оценке и осуществлении проектов более экологически чистых производств.

Применение систем экологизации производства не может осуществляться без проведения периодичных оценок, анализа и оценки влияния деятельности организации на окружающую среду. Это обусловлено принципом постоянного совершенствования, заложенным в стандарт ИСО.

При внедрении и функционировании систем экологического менеджмента необходимо постоянное, периодичное проведение эколого-экономического анализа. Данное требование заложено и в принципы эколого-экономического анализа. Это значит, что эколого-экономический анализ является одним из ключевых и необходимых элементов системы экологического менеджмента (рисунок3).

Рисунок 3- Роль эколого-экономического менеджмента при внедрении систем экологического менеджмента

Отмечая зарубежный опыт в аспектах природопользования и охраны окружающей среды, в первую очередь необходимо отметить, что сертификации систем экологического менеджмента является повседневным явлением.

Большинство фирм проходят процедуры сертификации, для того, чтобы подтвердить ответственное отношение к охране окружающей среды и потреблению природных ресурсов, что положительно влияет на имидж организации.

Экологический аудит. В России экологический аудит начали применять относительно недавно, исследования в данной области начались в 90-е годы, но при этом нельзя не отмечать его дальнесрочные перспективы как одного из видов аудита. При этом за рубежом данное направление очень активно развивается, что обусловлено внедрением систем экологического менеджмента.

С точки зрения эколого-экономического анализа, данный вид аудита может рассматриваться с нескольких позиций. В первую очередь, результаты, а точнее информация, подготовленная с помощью экологического аудита может применяться при проведении эколого-экономического анализа. То есть, экологический аудит при его внедрении, играет значительную роль при проведении анализа.

Ранее уже упоминалась, одно из существенных проблем эколого-экономического анализа, особенно остро стоящей в России – недостаток объема и низкое качество первичной информации. Поэтому при проведении анализа, кроме первичной информации, могут использоваться данные, полученные в ходе экологических аудиторских проверок.

С другой стороны, введение экологического аудита обуславливает применение некоторых принципов и методов эколого-экономического анализа, что обусловлено тем, что экологический аудит, в виду своей специфики, не ограничивается только сбором данных, проводя их анализ [3].

Следовательно, можно сделать вывод о том, что эколого-экономический анализ и экологический аудит являются частично пересекающимися понятиями, но при этом не абсолютно идентичные.

«Зеленые отчеты». Зеленые отчеты используются для налаживания связей с общественностью, путем демонстрирования основных экологически значимых итогов деятельности компании. Такие отчеты доступны всем внешним потребителям информации, и призваны убедить заинтересованных лиц в ответственном подходе к охране окружающей среды.

Открытость экологической информации стала неотъемлемой частью политики зарубежных компаний в области связи с общественностью. Данный подход к экологической информации может также быть обусловлен маркетинговой политикой, вызывая тем самым большее доверие потребителей и преимущество перед конкурентами.

Принцип открытости обуславливает повышенные требования к экологической информации, присутствующей в данных отчетах, что требует проведения тщательного анализа. При таком подходе к публикуемым отчетом, проведение эколого-экономического анализа становится необходимым.

Отраслевое управление природопользованием. Управление природопользованием на уровне отрасли предполагает разработку и реализацию комплексных масштабных отраслевых программ по экологизации.

Фундаментальным уровнем в отраслевых программах является предприятия, именно за счет уровня предприятия обеспечивается устойчивость на следующих степенях. Следовательно, можно сделать вывод о том, что эколого-экономический анализ предприятий является неотъемлемой частью областных, систем природопользования, и систем более высокого уровня.

При применении принципов природоохранной деятельности на отраслевом уровне необходимо проводить анализ значительно объема информации с применением методов, используемых в эколого-экономическом анализе. Масштаб и многоконтурность управления природопользованием на уровне отрасли требует повышенной ответственности и более строгие требования к охране окружающей среды (рисунок 4).

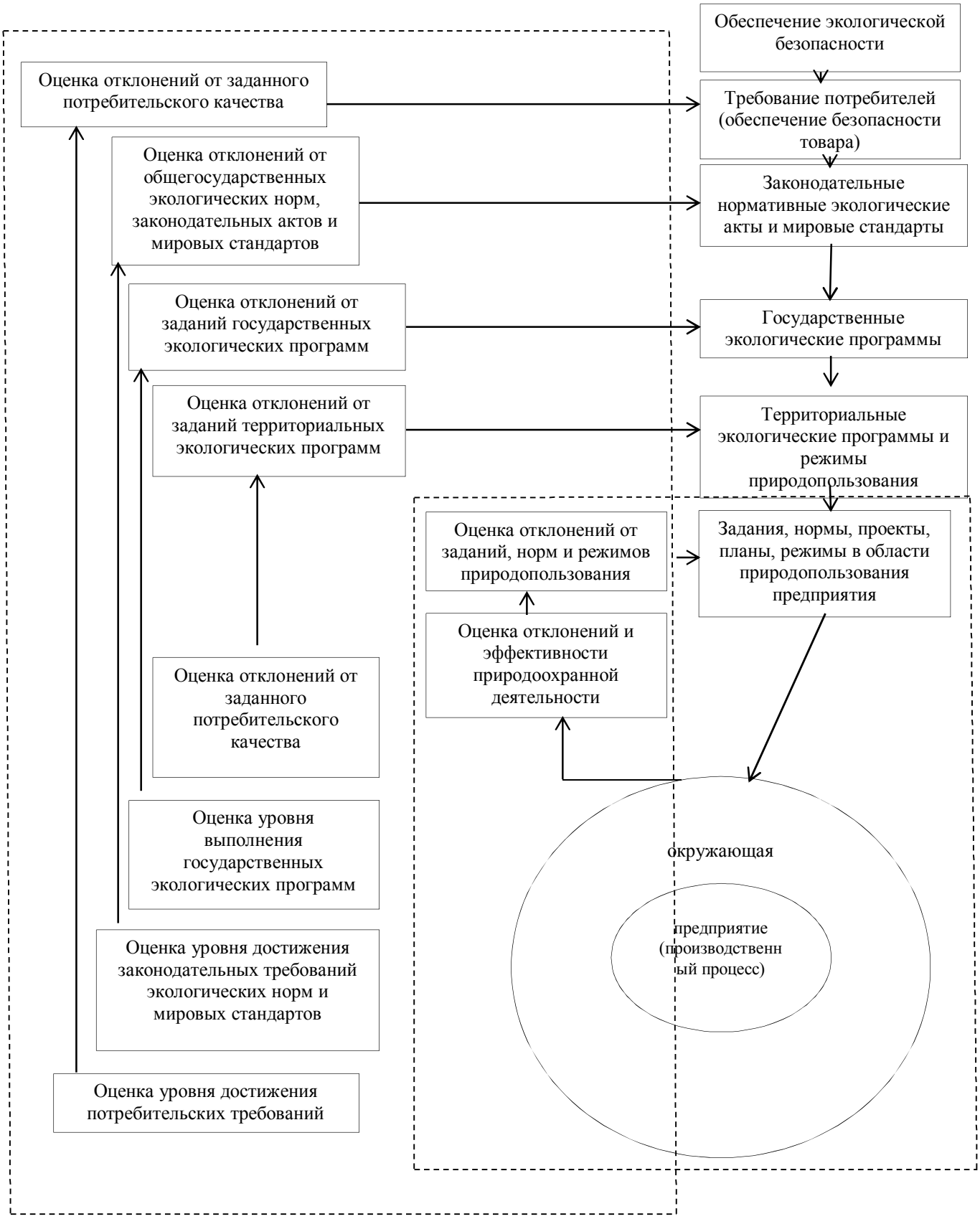

Рисунок 4 - Многоконтурная модель управления

Следовательно, с повышенной сложностью природоохранной деятельностью повышается необходимость эколого-экономического анализа при принятии глобальных

управленческих решений.

С развитием экологического сопровождения хозяйственной деятельности, повышается роль эколого-экономического анализа в природоохранной деятельности и политике экологизации производства.

В вопросе применения результатов эколого-экономического анализа есть несколько важных аспектов. В первую очередь, следует различать виды эколого-экономического анализа и, следовательно, область применение результатов анализа.

Так, к примеру, результаты эколого-экономического анализа предприятия сложно применить к конкретной области, если это единственное предприятие, осуществляющее финансово-хозяйственную деятельность на территории данной области, или наоборот, предприятие действует в нескольких областях.

Пути применения результатов эколого-экономического анализа должны рассматриваться с точки зрения пути решения выявленных в ходе анализа проблем и совершенствования деятельности компании.

Проведение эколого-экономического анализа усложняется недостатком первичной информации. Данная проблема особенно остро стоит в России. Одним из путей решения, является изменение требований к необходимой первичной информации. В качестве примера, можно рассмотреть первичную бухгалтерскую информацию – «отчет о финансовых результатах». Путем добавления статьи «Экологические расходы» сделает первичную экологическую информацию более доступной. Также, следует добиться того, чтобы расходы на экологию разделяли на несколько видов. Расходы на уплату штрафов при нарушении экологических норм и стандартов и ликвидацию аварий, и расходы на повышение экологизации производства, следует учитывать отдельно.

Следующим отраслевым нововведением, может стать ограничение на объем реализуемой нефти и создание специальных зон, где нефтедобыча будет запрещена. Несмотря на соблюдение экологических стандартов и политику повышения экологизации хозяйственной деятельности, как и исследуемого предприятия, так и конкурентов, необходимо учитывать специфику нефтегазовой отрасли. Даже при минимизации негативного влияния нефтегазодобывающих предприятий, есть риск возникновения глобальной экологической угрозы, причиной которой может стать увеличение объема добываемой нефти. Нефтегазодобыча, особенно в неконтролируемых объемах, негативно сказывается на состоянии пород, и влияние на породы, почву невозможно снизить, превышая нормы по объему добываемой нефти.

Список литературы

1. Федеральный закон от 10.01.2002 N 7-ФЗ (ред. от 27.12.2018) «Об охране окружающей среды»

2. ISO 14001 Международный стандарт. Системы экологического менеджмента – Требования и руководство по применению (Третья редакция 2015-09-15)

3. Вагапова Л.Х., Алтыншин А.Г. Проблемы экологического аудита в РФ//Современные научные исследования и разработки №8(16)2017 с.106-107

4. Кантаева И.А. Развитие экологического аудита в России//Вестник НГУ. Серия: Социально – экономические науки. 2012 №1.

Пшеунова Л.И. – к.т.н., доцент, psheunova@mail.ru (Северо-Кавказская государственная академия)

Кубанова М.Я. – к.э.н., доцент, kubanova.999@mail.ru (Северо-Кавказская государственная академия)

УДК 658.562
П-93

ВОПРОСЫ КОНТРОЛЯ КАЧЕСТВА В СТРОИТЕЛЬНОМ ПРОИЗВОДСТВЕ

Пшеунова Л.И., Кубанова М.Я., Меремкулов З.П.
(Северо-Кавказская государственная академия, г. Черкесск)

Краеугольным камнем (фундаментом) во взаимоотношениях изготовителя и потребителя продукции всегда было и есть качество. Требования к качеству со временем, конечно, меняются, но они все равно будут. И по сегодняшний день качество - одна из актуальных, важных проблем строительства, которой отдается очень много внимания и представляет собой комплекс основных характеристик объекта.

Главная задача строительно-монтажных организаций в области качества - это не только создание, но и внедрение в организации системы качества, позволяющая исполнить рекомендации и требования как отечественных, так и международных стандартов. При возведении строительных объектов необходимо, чтобы они:

• соответствовали всем необходимым требованиям проектной и нормативно-технической документации;

• выполняли все предъявленные требования потребителя;

• соответствовали требованиям действующего законодательства;

• выполняли требования к охране окружающей среды.

Строительная отрасль, являясь одним из главных факторов в экономической деятельности и формировании богатства, имеет большое влияние на общество. Важность любой отрасли объясняется его продукцией. Жизнь современного человека трудно представить без промышленных и гражданских зданий, дорог и мостов, железных дорог, аэропортов, гавани и т.д.

С каждым годом в настоящее время темпы строительства увеличиваются и параллельно возрастают требования к строительным объектам, т.е. к качеству используемых материалов, их внешнему виду, срокам строительства и т.д. Повышение качества строительной продукции всегда актуальна.

Качество строительной продукции – фундаментальный фактор, который влияет на рентабельность и экономичность законченного строительного объекта, на гарантию его надежности, долговечности, а также на выдерживание всех строительных норм, государственных стандартов всеми, кто имеет отношение к строительной деятельности [1].

Управление качеством в строительстве – это сложный и важный процесс в производстве строительной продукции.

Под управлением качеством строительной продукции понимается разработка и реализация целого комплекса организационных, технических и экономических процедур на этапах деятельности и создания конечной продукции. Также в основе управления качеством в строительном производстве лежит процедура лицензирования основных видов строительной деятельности, механизм сертификации строительных материалов, технический надзор за производством строительно-монтажных работ [3].

Основной функцией управления можно назвать контроль, задачей которого является не только предупреждение дефектов и брака в работе, но и обеспечение необходимого качества, т.е. контроль необходим как для выявления некачественной работы, так и применения всех необходимых мер по их устранению.

Контроль качества необходим и устраивается на всех стадиях строительства:

• предпроизводственная стадия – процедура проектирования, производства и обеспечения строительными материалами, изделиями и конструкциями строящегося объекта;

• производственная стадия – контроль за ведением строительно-монтажных, отдельных видов работ;

• послепроизводственная стадия – принятие готового строительного объекта в эксплуатацию в строгом соответствии с нормативно-технической документацией [3].

Основным и самым главным результатом контроля качества является выбранная по всем правилам система управления качеством в строительстве.

В России наравне с теоретическими, практические вопросы управления качеством строительной продукции начались анализироватся относительно давно. В зависимости от этапа развития производительных сил общества в ходе изучения этих проблем применяли достаточно широкий круг форм и методов. Развитие управления качеством в строительстве прошло длинный путь от обычных операций контроля за соответствием физических параметров строительных изделий нормативным, до создания целого ряда комплексных систем управления качества строительной продукции.

Рассмотрим те виды контроля, которые подразделяются по времени проведения и оказывают особое влияние на сроки производства строительно-монтажных работ:

1. Входной контроль проводится для проверки соответствия сертификатам, паспортам, рабочим чертежам поставляемых на строительный объект изделий и конструкций. В особых случаях могут применяться измерительные способы контроля качества строительных материалов. Этим занимается отдел производственно-технической комплектации организации, производителя изделий, инженерно-технический отдел и персонал испытательной лаборатории.

2. Операционный контроль предусмотрен для соблюдения технологии осуществления строительных работ, а также проверки соответствия выполняемых строительных работ строительным правилом и нормам производства. При обнаружении дефектов любого характера необходимо оперативно и своевременно принять меры по их устранению. Основным рабочим документом при проведении операционного контроля является схема операционного контроля, которая является составной частью проекта производства работ.

3. Приемочный контроль необходим для оценки качества и проверки завершенных объектов или их частей, также для скрытых работ и отдельных значимых строительных конструкций. Все скрытые работы на строительном объекте подлежат в обязательном порядке приемке с оформлением актов на скрытые работы (акты освидетельствования).

Все вышеупомянутые виды контроля - это внутренние виды контроля, проводимые зачастую структурами строительной подрядной организации.

Наряду с внутренним контролем строительной продукции, за качеством строительной продукции проводится еще и внешний контроль, который осуществляется от различных государственных и ведомственных органов контроля и надзора (пожарный, горно-технический, санитарно-технический и др.).

Качество строительных материалов, оборудования и проведенных строительно-монтажных работ, их соответствие технической документации, проектам, сметам, СН и П проверяет технический надзор заказчика. Работники технического надзора отвечают за ненадлежащий контроль за качеством принятых от строителей строительных работ, а также несут ответственность за несвоевременное составление актов на скрытые работы. Сотрудник технического надзора регулярно отмечает в журнале работ замечания по качеству выполненных строительных работ [2].

Одновременно с техническим надзором заказчика, за качеством строительства осуществляется авторский надзор проектных организаций.

Авторский надзор – один из разновидностей услуг по надзору автора проекта, а также других разработчиков документов за строительством.

В зависимости от сложности строительного объекта авторский надзор проводится по решению заказчика или при строительстве сложных и опасных промышленных объектов обязательно в соответствии с действующим законодательством. Авторский

надзор осуществляется в течении всего периода и строительства, и приемки в эксплуатацию завершенных объектов по договору между заказчиком и проектной организацией.

Авторский надзор ставит в известность заказчика о некачественном и несвоевременном исполнении его заданий, что дает возможность принять оперативные меры по устранению обнаруженных несоответствий документации. Также, авторский надзор предлагает принять необходимые меры по предупреждению предполагаемого ущерба в связи с обнаруженными несоответствиями документации.

Из вышесказанного следует, что в период предварительного планирования и организации строительства, непременно нужно учесть время организации контроля и спланировать нужный контроль качества работ, особенно на скрытые работы, так, чтобы эта процедура не повлияло на задержку строительных процессов и срывов срока строительства. Разумный ход строительного производства можно организовать при условии не только продуманного, последовательного ведения работ, но учета необходимого количества рабочих разных профессий, строительных машин, механизмов и различных ресурсов.

В случае неучета этих требований, можно столкнуться с такими негативными факторами как: нарушение размеренного, ровного ведения строительства; срывы в обеспечении строительно-монтажных работ необходимыми ресурсами, а может и задержка в их доставке; нарушение организации технологии строительства; использование материалов и конструкций низкого качества.

Список литературы

1. Ильенкова С.Д. Управление качеством. - М.: ЮНИТИ, 2015. - с.199

2. Грахова Н.А. Особенности контроля качества в строительном производстве // Молодой ученый. — 2018. — № 16.

3. Ковалев Л.В., Демьяник П.Р. Вопросы контроля качества в строительстве // Дальний восток: проблемы развития архитектурно-строительного комплекса. - 2017. - №1.

Пшеунова Л.И. – к.т.н., доцент, psheunova@mail.ru (Северо-Кавказская государственная академия)

Кубанова М.Я. – к.э.н., доцент, kubanova.999@mail.ru (Северо-Кавказская государственная академия)

Меремкулов З.П. – студент 2 курса направления подготовки 08.03.01 Строительство, meremkulov1999@gmail.com (Северо-Кавказская государственная академия)

УДК 502
П-93

РОЛЬ ЭКОЛОГО-ЭКОНОМИЧЕСКОГО АНАЛИЗА В СОВРЕМЕННЫХ УСЛОВИЯХ

Пшеунова Л.И., Кубанова М.Я.
(Северо-Кавказская государственная академия, г. Черкесск)

Мировой опыт показывает, что предпринимательство является структурой, которая реализует через свои технологии и системы управления идеологию технической культуры. Для экологизации технологий и системы управления предприятием, следует разработать единые подходы к анализу экологического состояния хозяйствующего субъекта [2].

Научно-технический потенциал, накопленный человечеством, дает возможность для инновационного экономического развития. Но, одновременно он сопровождается отрицательным воздействием на окружающую среду.

Важной составляющей в формировании и реализации эколого-экономического управления является адекватная оценка состояния природопользования и охраны окружающей среды [3].

Практическая реализация экологической политики требует осуществления эколого-экономического анализа хозяйственной деятельности на различных уровнях управления для принятия взвешенных управленческих решений.

Определение экологической и социальной эффективности позволяет оценивать уровень вовлечения в производство природных ресурсов, уровень антропогенной нагрузки на окружающую среду, удовлетворенность работников условиями труда и состоянием окружающей среды и т.д.

Предотвращение падения экологической безопасности страны обусловливает необходимость принятия мер по обеспечению экологобезопасных условий деятельности хозяйствующих субъектов, на уровне регионов и в первую очередь нефтегазового сектора экономики, и, как следствие, сбалансированного социально-экологического развития территорий, регионов .

Экологическая эффективность заключается в систематической идентификации негативных воздействий хозяйственной деятельности хозяйствующего субъекта на окружающую среду и дальнейшего сравнения полученных данных с количеством потребленных в процессе производства ресурсов. Также определение необходимой их величины для ликвидации причиненного вреда окружающей среде и экологии. Такой мониторинг осуществляется путем анализа экологических показателей, к которым относятся расчетные индикаторы, характеризующие состояние экосистемы, включая элементы среды (вода, воздух, земля и др.).

Повышение общей эффективности функционирования хозяйствующего субъекта, включая экономическую, экологическую и другие составляющие, предусматривает определение направлений, источников и способов их улучшения. Такой поиск роста эффективности означает, в первую очередь, оценку факторов и рисков, прямо или косвенно оказывающих влияние на ее уровень.

Что же касается понятия «эколого-экономическая устойчивость», то следует отметить, что, в большинстве случаев данное понятие устойчивости применяют, именно в контексте эколого-экономической эффективности, по отношению к стране, региону или промышленному комплексу и отрасли в целом.

Если же рассматривать хозяйствующий субъект, то его эколого-экономическая устойчивость формируется вследствие теснейшей взаимосвязи экологической составляющей и его экономической стабильности. Поэтому, можно сформулировать определение эколого-экономической устойчивости хозяйствующего субъекта следующим образом: эколого-экономическая устойчивость – это комплексное системное развитие в течение долгого времени, основанное на взаимодействии экономического, экологического и социального элементов, которое заключается в увеличении экономической эффективности деятельности хозяйствующего субъекта, с одновременной минимизацией экологических рисков и загрязнения окружающей среды.

Оценка воздействия на окружающую среду - вид деятельности, позволяющий выявить, проанализировать и учесть последствия воздействия на окружающую среду хозяйственной и иной деятельности в целях принятия решения о возможности или невозможности ее осуществления.

Основным методом регулирования с точки зрения экономического подхода в области рационального природопользования и охраны окружающей среды является проведение экономической оценки.

В научной и методической литературе описывается содержание эколого-экономического анализа предприятия как системы специальных знаний:

1) знания, связанные с количественным и качественным аспектом отношений между окружающей средой, предприятием и человеком, которые также раскрывают и тенденции развития этих отношений;

2) знания, связанные с воздействием деятельности хозяйствующего субъекта на окружающую среду, с точки зрения экономического подхода;

3) знание, которые связанны со снижением воздействия деятельности предприятия на окружающую среду, путем определения внутрихозяйственных резервов;

4) знания, связанные с оценкой финансово-экономических результатов деятельности хозяйствующего субъекта с учетом его воздействия на экологию.

Следовательно, можно сделать вывод о том, что под эколого-экономическим анализом можно понимать экономическую оценку деятельности с учетом экологических аспектов хозяйствующего субъекта.

Предмет эколого-экономического анализа представляет собой производственно-хозяйственную деятельность хозяйствующего субъекта в части ее воздействия на окружающую природную среду и конечный финансово-экономический результат этой деятельности.

Целью эколого-экономического анализа можно считать подготовку аналитической информации для принятия управленческих решений в сфере природоохранной деятельности хозяйствующего субъекта и эффективности его деятельности.

Также под целью эколого-экономического анализа можно понимать отражение экологических аспектов деятельности хозяйствующего субъекта с помощью экономических характеристик. Вследствие этого, рассматривая принципы эколого-экономического анализа, следует отметить, что часть из них является интерпретацией известных принципов экономического анализа:

1. Системность – все экономические явления, находящиеся в причинно-следственной связи, рассматриваются во взаимосвязи друг с другом.

2. Комплексность – динамика экономического явления принимается во внимание при его изучении.

Все показатели, входящие в систему «хозяйствующий субъект - окружающая среда» взаимосвязаны с экономическими показателями деятельности, а также данные показатели являются результатом влияния большого количества факторов. Так количество аварий нефтепроводов с последующим загрязнением окружающей среды будет сказываться на уровне затрат хозяйствующего субъекта, из-за расходов на ликвидацию аварии, уплату экологических штрафов, восстановления загрязненного участка.

То есть негативное влияние на окружающую среду, или ее охрана отражаются на общем уровне затрат, тем самым принимаю участие в формировании себестоимости продукции. Или же наоборот, увеличение уровня безопасности производства приведет к уменьшению производственных травм, аварий и больничных листов, тем самым сократив расходы хозяйствующего субъекта на выплату компенсационных выплат пострадавшим работникам, и на ремонт оборудования, тем самым окупая расходы на повышение уровня безопасности труда.

3. Сравнимость (или сопоставимость) – способность данных текущего анализа к сравнению с данными предыдущего.

Для эколого-экономического анализа этот принцип заключается в приведении показателей, к примеру, величины воздействия на окружающую среду, к одному измерителю (тонна, литры, м3 и т.д.), или в расчете величины платы за воздействие на окружающую среду, тем самым переводя натуральные показатели в стоимостные, для сравнения с другими экономическими показателями.

4. Периодичность – свойство анализа для постоянного и непрерывного мониторинга, контроля и учета процессов и явлений, связанных с воздействием на окружающую среду.

Как и экономический анализ, эколого-экономический анализ требует периодичности проведения (раз в год, полугодие, квартал), однако, учет эколого-экономических показателей (выбросы загрязняющих веществ, их состав и т.д.) необходимо вести постоянно. Это необходимо для того, чтобы прослеживать динамику данных показателей.

Следует отметить, что данный принцип поддерживается законодательством Российской Федерации, так в хозяйствующих субъектах на законодательном уровне вводятся системы экологического мониторинга окружающей среды.

5. Конкретность – результаты эколого-экономического анализа приводятся в конкретном количественном выражении.

При проведении эколого-экономического анализа используются четкие и определенные величины, такие как расходы на природоохранную деятельность, количество выбросов вредных веществ в атмосферу, количество аварий и порывов нефтепроводов и так далее. Поэтому и его результаты необходимо представлять в виде конкретных показателей состояния окружающей среды и природоохранной деятельности хозяйствующего субъекта.

6. Экономичность – данный принцип связан с ограниченностью большинства природных ресурсов (вода, воздух, земля, полезные ископаемые), так и с ограниченным пределом их ассимиляционного запаса. Экономное расходование природных ресурсов и компонентов окружающей среды является выгодным не только в масштабе конкретного предприятия, в виде экономии финансовых ресурсов, но и в масштабе общества в целом.

Также нельзя не отметить невозможность применения к большинству экологических затрат, аналогичных с остальными затратами подходы для оптимизации и снижения их уровня.

7. Научность – руководство разработанной научной методологией проведения анализа.

В последние годы, среди научного сообщества наблюдаются попытки разработать научно обоснованную методику эколого-экономического анализа.

Процесс разработки эколого-экономического анализа идет интуитивно. Ученые - экономисты видят необходимость учета экологического фактора в разных областях жизнедеятельности человека и уровнях производства. При этом направляют различные сферы деятельности, аспект хозяйствования к экологически ориентированному существованию.

Наиболее глубоко и предметно научный подход к разработке методики эколого-экономического анализа описан в работе Бурдиной Л.Г.[2].

Основным недостатком ее работы можно назвать проведение эколого-экономического анализа на базе классификации экологических затрат по экономическим элементам и в разрезе текущих и капитальных экологических затрат, что затрудняет выявление и анализ экологических затрат по местам их возникновения и затрат на конкретное изделие.

При проведении эколого-экономического анализа, необходимо учитывать специфику и многогранность природоохранной деятельности предприятия, необходимо, кроме традиционных принципов экономического анализа ввести специфичные принципы:

1. Социальная значимость – при рассмотрении природоохранной деятельности предприятия необходимо также рассматривать социальный аспект этой деятельности. Влияние деятельности предприятия, кроме прямого (создание рабочих мест, увеличение уровня дохода населения и т.д.), может быть опосредованным, через окружающую среду.

Это воздействие происходит путем взаимных изменений и может влиять, к примеру, на здоровье человека через изменения окружающей среды, изменение его экономической функции, экономики региона, или страны в целом (рисунок 1).

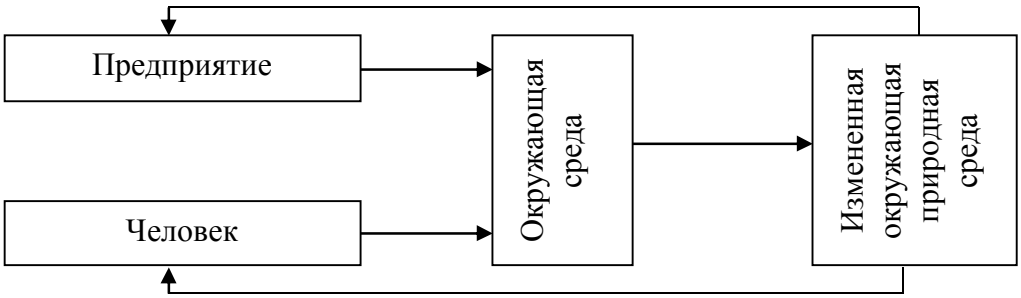

Рисунок 1 - Взаимодействие человека и окружающей среды через предприятие

2. Предупреждение – при ведении природно-хозяйственной деятельности, необходимо предугадывать изменения во внешней среде предприятия, это в частности касается и трансформаций окружающей среды. При проведении эколого-экономического анализа, роль данного аспекта гораздо выше, потому что негативные последствия влияния деятельности предприятия на окружающую среду в большинстве своем проявляются не сразу, и может накапливаться, и аккумулироваться, принимая масштабы экологических катастроф.

Одним из индикаторов такого накопления может служить снижение ассимиляционного потенциала территории или региона, в котором действует хозяйствующий субъект.

3. Экологичность – основой данного принципа является степень антропогенной нагрузки на элементы окружающей среды при производстве или потреблении продукции, и эколого-экономическое обоснование этой степени.

4. Ответственность – данный принцип основывается на ответственном подходе к природопользованию, заключающийся в строгом соблюдении правил и стандартов по охране окружающей среды. Для функционирования природоохранной деятельности в таком виде, необходимо наличие законодательной базы, содержащей различного рода нормативы, законы и стандарты.

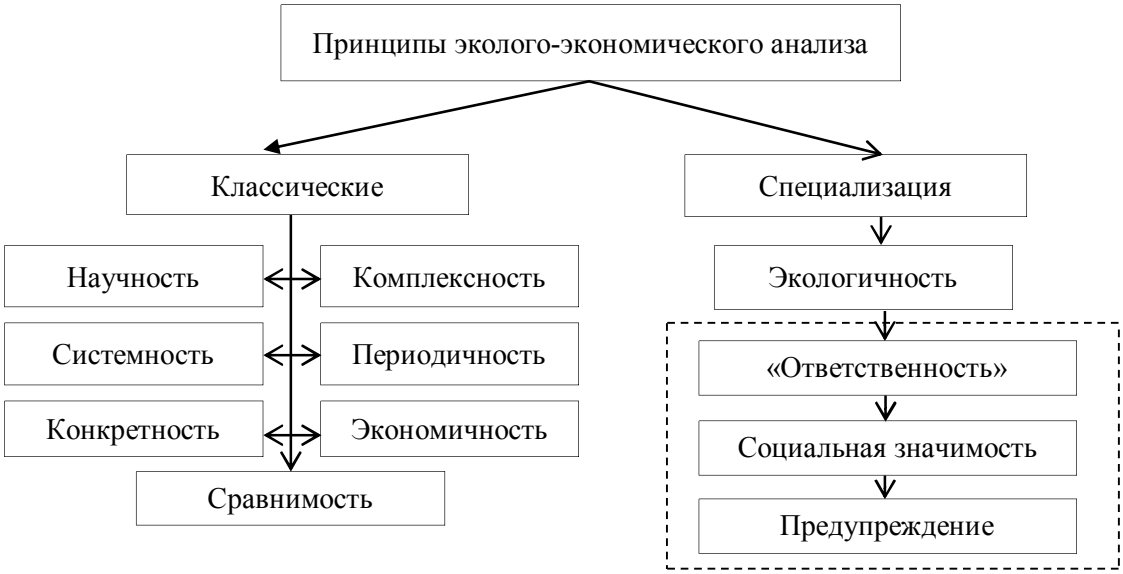

Рисунок 2 - Принципы эколого-экономического анализа

После определения принципов эколого-экономического анализа (рисунок 2), перейдем к определению методологии эколого-экономического анализа.

Для любой науки методом является совокупность приемов, способов и инструментов для решения поставленных перед ней задач, или с помощью которых изучается ее предмет.

В контексте эколого-экономического анализа, под методом можно понимать диалектический подход к изучению экологических процессов и возникающие в связи с этим экономические отношения в их проявлении и развитии. Так как эколого-экономический анализ можно рассматривать как составную часть экологического анализа, да и в целом сильно с ним связан, ему присуще те же основы методологии анализа:

1. Использование системы показателей для комплексной характеристики финансово-хозяйственной деятельности хозяйствующего субъекта;

2. Оценка динамики изменения этих показателей и изучение их изменения;

3. Выявление взаимосвязи между данными показателями и ее измерение.

Среди задач эколого-экономического анализа, можно выделить следующие:

- оценка деятельности предприятия, направленной на рациональное природопользование и охрану окружающей среды;
- оценка использования природных ресурсов, в точки зрения экономической эффективности;
- выявление и оценка факторов, оказывающих воздействие на окружающую среду;
- контроль соответствия деятельности предприятия установленным экологическим нормативам, оценка внутренних резервов и их мобилизация для повышения эффективности деятельности предприятия с точки зрения потребления природных ресурсов.

Наиболее важной, среди описанных задач, является выявление и оценка комплекса факторов, определяющими уровень воздействия деятельности хозяйствующего субъекта на окружающую среду. Данный комплекс факторов можно оценивать, как резервы предприятия для снижения себестоимости продукции, следовательно, для улучшения финансовых результатов его деятельности, и показателей потребления ресурсов.

Проведенный обзор литературы позволяет выделить факторы разного вида: экономические, организационные, технические, технологические, социальные.

Основные факторы, влияющие на управление ПРП, характеризуются внутренним и внешним воздействием обусловленных факторов. Также, необходимо отметить, что эколого-экономический анализ косвенно связан с устойчивым развитием хозяйствующего субъекта, так как их показатели могут пересекаться.

Эколого-экономический анализ является одной из сфер науки и практики, наиболее динамично развивающихся в последние годы. Вопросы взаимодействия общественного производства с окружающей средой сегодня определяется как одна из важнейших глобальных проблем человечества и является инструментом обеспечения повышения уровня экологизации производства, качества (экологичности) продукции, а также улучшение состояния окружающей среды.

В настоящее время информация становится одним из ресурсов, определяющих дальнейшее развитие человечества. Не случайно постиндустриальное общество многие называют информационным обществом. От достоверности, полноты информации во многом зависит правильное принятие решения в любой сфере, и особенно в экологической [4].

И одним из важнейших факторов управления является государственная экологическая политика.

Список литературы

1. Федеральный закон от 10.01.2002 N 7-ФЗ (ред. от 27.12.2018) «Об охране окружающей среды»

2. Бурдина Л.Г. Эколого-экономические аспекты управления промышленным предприятием Диссертация1999, Курган/
3. Агапова И.И. История экономической мысли. М.: Экмос, 2001. – 285 с.
4. А.К. Рябчиков. Экономика природопользования: Учебное пособие. М, 2002. – 185 с.

Пшеунова Л.И. – к.т.н., доцент, psheunova@mail.ru (Северо-Кавказская государственная академия)
Кубанова М.Я. – к.э.н., доцент, kubanova.999@mail.ru (Северо-Кавказская государственная академия)

УДК 366.7
С-21, Х-29

ОСОБЕННОСТИ ОЦЕНКИ СТОИМОСТИ ВЕКСЕЛЕЙ

Сатучиева М.М., Хачкизова И.Г.[2]
(Северо-Кавказская государственная академия, г. Черкесск)
(Финансовый университет при Правительстве Российской Федерации, г. Москва[2])

На сегодняшний день, объективная оценка векселей является гарантом надежности распоряжения денежными средствами, служит возможностью уменьшению финансовых рисков, ускорению процессов развития бизнеса.

Выбор методики оценки векселей зависит от надежности эмитента, от того, является ли ценная бумага средством для проведения расчетов, сделок, оформления наследства, внесения в уставной капитал. Для этого иногда нужно проводить экономический анализ рынка, финансового состояния эмитента, ликвидности предприятия, его прибыльности. Это непростой процесс, требующий глубокого анализа и тщательной подготовки.

Оценку бизнеса традиционно осуществляют с позиций трех подходов, основу каждого из которых составляет соответствующая концепция – дохода, затрат или рынка.

Применительно к векселю его рыночная стоимость может быть определена на базе доходного и сравнительного подходов, так как затраты на воспроизводство векселя состоят в покупке бланка, его оформлении и уплаты за вексель определенной суммы. Такой подход не дает представление о доходности ценной бумаги, которая является ее основным ценообразующим фактором.

Оценка векселей осуществляется с учетом определенных принципов, к которым относятся:

1) принципы, основанные на представлениях собственника – это:

- принцип полезности: способность векселя приносить доход своему владельцу в конкретном месте и в течение определенного времени;
- принцип ожидания: стоимость векселя определяется текущей стоимостью будущих доходов, получаемых от его владения;
- принцип замещения: максимальная стоимость объекта определяется наименьшей ценой, по которой может быть приобретен другой объект эквивалентной полезности;

2) принципы, связанные с рыночной средой:

- принцип зависимости от внешней среды: стоимость векселя формируется под влиянием внешних факторов и зависит от состояния среды;
- принцип соответствия: стоимость векселя как объекта собственности создается и сохраняется тогда, когда его характеристики соответствуют потребностям рынка (например, по уровню доходности и риска);
- принцип соотношения предложения и спроса;

- принцип конкуренции;
- принцип изменения стоимости.

Основные формулы для расчета стоимости векселей – это формулы определения стоимости облигаций. Специфика оценки векселей состоит в расчете ставки дисконтирования.

Оценка стоимости векселя является одним из самых специфичных и непростых видов оценочной деятельности. Это связано с тем, что для получения точного результата и максимально достоверной информации оценщикам приходится анализировать значительное количество информации.

Основными факторами, оказывающими существенное влияние на стоимость векселя, являются:

- информация о векселедателе;
- наличие аваля;
- срок платежа по векселю;
- номинальная сумма векселя;
- индоссанты векселя.

Рассмотрим эти факторы более подробно:

1. Фактор – информация о векселедателе

Предполагает определение основных рисков, связанных:

- с юридической чистотой векселя, для чего необходимо проверить реквизиты, вексельные метки, непрерывность индоссаментов, легитимность (договоры, акты приема-передачи векселя);
- деловую репутацию векселедателя (выполнение договорных обязательств, участие в арбитражных судах в качестве ответчика);
- кредитоспособность векселедателя (платежеспособность, ликвидность).

2. Фактор – номинальная сумма векселя

Чем больше номинальная сумма векселя, тем выше риск. Векселя с номинальной суммой:

- от 500 тыс. до 1 млн. руб. – наиболее распространенные;
- до 5 млн. руб. – рисковые;
- свыше 5 млн. руб. – высоко рисковые (слишком большая сумма по векселю может быть признаком отсутствия его обеспечения).

3. Фактор – срок платежа по векселю

Номинальная сумма уменьшается на величину дисконта, которая зависит от срока платежа: чем больше срок до оплаты по векселю, тем меньше его стоимость. С увеличением срока платежа по векселю увеличивается и риск того, что денежные средства могут обесцениться в результате форс-мажорных обстоятельств.

4. Фактор – индоссаменты по векселю

Стоимость векселя зависит от количества его индоссантов и их платежеспособности. Чем большее количество лиц индоссировали вексель, тем выше стоимость векселя.

5. Фактор – наличие аваля

Любое лицо, обладающее пассивной векселеспособностью, посредством аваля может поручиться за любое обязанное по векселю лицо, причем как в части вексельной суммы, так и полностью. Наличие такого обеспечения платежа по векселю и кредитная история лица, выдавшего аваль, также влияют на стоимость векселя.

На стоимость векселя (для векселедержателя) оказывает влияние и место платежа. Если место платежа по векселю иное, нежели место нахождения векселедержателя, то при установлении стоимости векселя следует учитывать и те издержки, которые понесет векселедержатель при предъявлении векселя к платежу.

Рыночная стоимость векселей определяется в зависимости от вида, надежности эмитента, срока обращения, условий погашения, ликвидности, доходности и риска.

Если в процессе идентификации объекта оценки оценщиком будут выявлены котирующиеся и некотирующиеся векселя, то процесс их оценки будет различаться.

В случае оценки котируемых векселей, стоимость может быть определена как цена спроса или как цена предложения в зависимости от последующего использования оценочной стоимости, определяемой в задании на оценку.

Для оценки некотирующихся векселей применяются два подхода:

1. Сравнительный – метод сравнения продаж – базируется на рыночных данных – котировках подобных векселей;

2. Доходный – метод дисконтирования денежного потока – основан на анализе факторов стоимости – доходности, ликвидности и риске.

При использовании *сравнительного подхода* необходимо подобрать котирующийся вексель, аналогичный оцениваемому векселю по таким параметрам как срок обращения, доходность и риск.

С этой целью проводится анализ рынка векселей, выявляются общие закономерности, доходность, основные участники и котировки; определяется доходность векселя, характерная для типа векселедателя, с учетом его финансового состояния, надежности и т.п.

Информацию о рыночных котировках векселей является доступной и публикуется в изданиях нескольких информационных агентств (Агентство ЗАО «AK&M», РВС-Векселя», «ФинМаркет» и др.).

При использовании *доходного подхода* рыночная стоимость векселя будет определяться как текущая стоимость будущих доходов, ассоциированных с данным векселем: $V = \frac{S}{(1+r)^n}$

где $V_в$ – рыночная стоимость векселя;

S – вексельная сумма;

r – ставка дисконтирования;

n – продолжительность прогнозного периода (в годах).

В качестве ставки дисконтирования, представляющей собой требуемую норму дохода на вложенный капитал, оценщик может использовать средневзвешенную процентную ставку по выпущенным кредитными организациями векселям в зависимости от срока погашения: $P = \frac{\sum PV}{\sum V}$,

где P – средневзвешенная %- ставка по выпущенным векселям;

PV – доходность векселя к погашению;

V – сумма векселя, указанная в его реквизитах.

Если вексель выпущен не кредитной организацией, то в расчетах вводятся определенные поправки.

Но можно воспользоваться и другими рекомендациями по выбору ставки дисконтирования; в частности, в качестве ставки дисконтирования можно использовать:

- ставку Сбербанка России по договору депозита для векселя, оплата которого в срок не вызывает сомнения;
- ставку коммерческого банка по договору депозита для векселя с большой вероятностью получения денежных средств;
- процентную ставку по договору займа для векселя, по которому возможно получение денежных средств в срок.

После этих процедур может быть определена рыночная стоимость векселя, путем приведения к текущей стоимости его номинала по соответствующей ставке дисконтирования и с учетом срока до даты его погашения.

Для расчета рыночной стоимости векселя может быть использована также формула для определения стоимости краткосрочных облигаций:

$$V_в = S * \frac{1}{\frac{r*t}{365}+1},$$

где Vв – рыночная стоимость векселя;

r – годовая доходность ценной бумаги;

t – срок погашения (в днях).

Таким образом, выбор методик расчетов стоимости векселей зависит от поставленных целей и задач оценки. Иногда рыночная стоимость может определяться при отсутствии необходимой информации, прогнозирования рынка, выявления аналогов, без данных о диапазоне цен векселей на рынке. Основным критерием оценки в таких случаях станет номинальная стоимость векселя, сроки платежей по нему, индоссанты, репутация и надежность векселедателя. На рыночную стоимость векселя будут влиять все собранные данные вместе, и каждый фактор в отдельности.

Главным риском для оценки этой ценной бумаги является возможность неоплаты векселя, которая связана с его эмитентом. Чтобы исключить возникновение риска проводится подробный анализ компании-эмитента, ее устойчивости на рынке и платежеспособности. Тщательно изучается эффективность ликвидности предприятия и обеспечение его собственными средствами.

Так как для получения точного результата и максимально достоверной информации оценщикам приходится анализировать значительное количество информации, оценку стоимости векселя можно назвать одним из самых специфичных и непростых видов оценочной деятельности.

Но несмотря на это, именно в результате оценки векселей можно получить информацию об их доходности, принять правильное решение о целесообразности расчетов посредством ценных бумаг в каждом конкретном случае, а также подготовить отчет, необходимый при совершении некоторых видов юридических операций.

Список литературы

1. Артемьев Р. В. Порядок определения справедливой стоимости ценных бумаг и учтенных векселей // Молодой ученый. — 2016. — №26. — С. 249-251.

2. Касьяненко Т.Г. Оценка стоимости бизнеса: учебник для бакалавров / Т.Г. Касьяненко, Г.А. Маховикова. – М.: Издательство Юрайт, 2015. С. 47-48

3. Хлыстенков М.О. Ценные бумаги как объект оценки // В сборнике: Инновационно-технологическое развитие науки. Сборник статей по итогам Международной научно-практической конференции. 2018. С. 204-207.

4. Шведова Н.Ю. Оценка ценных бумаг// Санкт-Петербург, 2015. С. 147-168.

5. Официальный сайт оценочной компании ООО "АБК - Активные Бизнес Консультации. [Электронный ресурс]. URL:http://active-consult.ru/ocveksel.htm

Сатучиева Мадина Мухамедовна – к.э.н., доцент кафедры «Финансы и кредит», madina_satuchieva@mail.ru (Северо-Кавказская государственная академия)

Хачкизова И.Г. - магистрант 1-го курса, inara.khachkizova@mail.ru (Финансовый университет при Правительстве Российской Федерации)

УДК 338
С-21, Х-29

НАПРАВЛЕНИЯ СТИМУЛИРОВАНИЕ СИСТЕМЫ СБЫТА ПРОДУКЦИИ И ПУТИ ИХ СОВЕРШЕНСТВОВАНИЯ

Сатучиева М.М., Хачкизова И.Г.[2]

(Северо-Кавказская государственная академия, г. Черкесск)

(Финансовый университет при Правительстве Российской Федерации, г. Москва[2])

В условиях нестабильной рыночной экономике, у производителей продукции

возникает необходимость системного решения множества взаимосвязанных задач, связанных с нахождением новых приемов и технологий используемых для проведения маркетинговых исследований, укрепления и повышении расширения рыночных позиций, оптимизации ассортимента выпускаемой продукции, поиска продвижения новых потребителей и закрепления постоянных клиентов и т.д.

Системное решение указанных задач осуществляется посредством различных направлений стимулирования сбыта продукции, что в свою очередь увеличивает сбытовые возможности производителя на конкретном рынке.

Остановим свое внимание на одном из самых востребованных рынков России - кондитерском.

Российский рынок кондитерских изделий занимает четвертое место в мире и отличается высоким уровнем конкуренции, динамичным развитием, и в объемном выражении уступает только рынку США.

Проанализировав внутренний отечественный рынок кондитерских изделий, в качестве объекта исследования был выбран один из крупнейших производителей кондитерских изделий в России ОАО «Ламзурь».

На сегодняшний день компания представляет собой высокотехнологическое предприятие с производственной мощностью свыше 30 000 тонн в год, сеть продаж- более 220 дистрибуторов, охватывает практически всю территорию России.

Продукция кондитерской фабрики «Ламзурь» экспортируется в 11 стран СНГ, Балтии, Западной Европы и объем продаж на внешний рынок стремительно растет.

Основным условием эффективного и надежного сбыта продукции и услуг предприятия в перспективе является формирование и поддержание его конкурентоспособности, выпуск продукции и услуг, обладающих конкурентными преимуществами.

В таблице 1 нами была проведена оценка конкурентных позиций ОАО «Ламзурь» на внешнем рынке в матрице «Пяти сил» Портера и рассмотрены вероятные пути устранения угроз со стороны факторов микросреды.

Таблица 1

Анализ «Пяти сил» Портера для ОАО «Ламзурь»

Параметр	Значение	Описание	Устранение
Угроза использования заменителей	Высокий уровень	Отсутствие уникального предложения на рынке	Разработка абсолютно нового, не имеющегося на рынке уникального продукта
Угроза со стороны внутриотраслевой конкуренции	Средний уровень	Кондитерские рынки, на которых представлено ОАО «Ламзурь», характеризуются, перспективностью и высокой конкуренцией	Осуществление регулярного мониторинга предложений конкурирующих компаний
Угроза новых игроков	Высокий уровень	В связи с наличием на рынках легких «входных» барьеров, риск появления новых конкурентов становиться довольно высоким	Осуществление диверсификации портфеля клиентов. Предоставление более выгодных условий сотрудничества
Угроза потери текущих клиентов	Низкий уровень	Ввиду предложений выгодных для сотрудничества, уровень угрозы является низким	Поддержание уже сложившихся взаимовыгодных связей
Угроза нестабильности поставщиков	Низкий уровень	Сотрудничество со стабильными поставщиками	Ведение переговоров с поставщиками о снижении закупочных цен на сырье

Приведенные в данные в таблице 1 свидетельствуют том, что в целях поддержания конкурентоспособности ОАО «Ламзурь» на рынке кондитерских изделий необходимо осуществлять постоянный мониторинг предложений со стороны его конкурентов, искать предложения по наиболее выгодным условиям сотрудничества, разрабатывать новые инновационные продукты.

Также сильные и слабые стороны компании, ее угрозы и направления развития могут быть оценены при помощи SWOT-анализа конкурентных позиций ОАО «Ламзурь», который представлен таблицей 2.

Таблица 2

SWOT-анализ ОАО «Ламзурь»

Сильные стороны компании: широкий спектр, ассортимента выпускаемой продукции; положительный имидж компании; качество выпускаемой продукции; квалифицированный персонал компании; функционирующая система качества; собственная лаборатория.	**Слабые стороны компании**: уменьшение выручки от реализации продукции; снижение эффективности использования персонала предприятия; ухудшение материально- технической базы компании; снижение эффективности системы стимулирования сбыта выпускаемой продукции; не сбалансированная структура активов и пассивов.
Возможности: выход на новые зарубежные рынки; выпуск конкурентоспособной продукции; расширение круга лояльных потребителей; улучшение отношений с дилерами; внедрение новейших технологий на производственных линиях.	**Угрозы**: копирования конкурентными компаниями продукции, пользующейся повышенным спросом на кондитерском рынке; более лояльное отношение дилеров или потребителей к конкурентным компаниям; увеличение цен на, материалы и энергоносители; ухудшение финансового положения экономики в целом.

По результатам является SWOT-анализа можно сделать выводы, что компания ОАО «Ламзурь» обладает множеством сильных сторон, среди которых выделяются положительный имидж, широкий ассортимент продукции и высокое качество выпускаемой продукции.

Нами был проведен сравнительный анализ показателей эффективности сбыта и продвижения продукции ОАО «Ламзурь» и двух его конкурентов – ОАО «Красный Октябрь» и ОАО «АККОНД». Результаты расчетов приведены в таблице 3.

Таблица 3

Показатели эффективности сбыта и продвижения товара (Эс)

Критерии конкурентоспособности	ОАО «Ламзурь»	ОАО «Красный Октябрь»	ОАО «АККОНД»
1. Рентабельность продаж (Рп)	0,026	0,141	0,245
2.Коэффициент затоваренности готовой продукции (Кз)	0,030	0	0
3. Коэффициент производственных мощностей (Пм)	0,700	0,860	0,870
4. Коэффициент эффективности и средств стимулирования (Кр)	0,010	0,003	0,020

Из данных таблицы 3 можно сделать вывод, что наименьшую рентабельность продаж имеет продукция ОАО «Ламзурь», а наибольшую – ОАО «АККОНД», которое использует производственные мощности наиболее полно по сравнению с остальными компаниями.

ОАО «Ламзурь» использует производственную мощность на 70%, что может быть вызвано более низким спросом на выпускаемую продукцию по сравнению с конкурентными компаниями.

В целом, можно констатировать, что на ОАО «Ламзурь» работает квалифицированный персонал маркетологов, действует сформированная и работающая система стимулирования сбыта. Продукция, выпускаемая ОАО «Ламзурь», за последние годы стала более узнаваемой, наблюдается рост продаж.

Рассматривая отрицательные стороны действующей системы стимулирования сбыта продукции можно отметить, что компания использует высокозатратные средства рекламы и не системное использование методов коммуникаций.

Методы стимулирования сбыта и условия их использования, рекомендованные для ОАО «Ламзурь» представлены в табл.4.

Таблица 4

Рекомендованные методы стимулирования сбыта на ОАО «Ламзурь»

Вид акции	Канал сбыта	Необходимость проведения	Содержание акции:
формирование команды эксклюзивных торговых представителей	розничные продажи	исчерпаны популярные способы развития продаж, наличие сильного ТМ	оклад + компенсации + бонус (при выполнении плана от 90 до 120%)
формирование микс команды— торговых представителей	розничные продажи	исчерпаны ресурсы популярных способов продаж в розницу, уже достигнуты значительные успехи	бонус (выполнение ежемесячного плана реализации от 80 до 100%)
содержание мерчендайзеров	торговая сеть	ввод позволит увеличить производительность	бонус за выполнение работ

В заключении следует отметить, что обеспечение эффективных взаимосвязей системы стимулирования сбыта, является для любой компании задачей сложной, но обязательной. В результате выполнения которой, обеспечивается формирование новых коммуникационных подсистем маркетинга компании, способствующих эффективной реализации программы стимулирования сбыта выпускаемой продукции.

Список литературы

1. Косова В.В. Маркетинговые по стимулированию на предприятии// В сборнике: Нсобственного аучные является исследования в социально-экономическом общества. Материалы научно-практической. Редколлегия: Б.Ф. Кевбрин (материалы отв отправка. ред.) [и др.]. 2017. С. устранение 246-249.

2. Кирьянова А.В., Мустайкина А.В. таблица Конкурентоспособность материальной ОАО «Ламзурь» на внешнем разработка рынке// Studium. http 2015. moris № 3-4. С. 4.

3. Колчина Н.О., Леоненко Е.А. обеспечение Исследование организации и направлений республика маркетингового пропаганда мониторинга рынка факту на

примере кондитерской предприятия компании себя ОАО «ЛАМЗУРЬ» // Экономика и предложения предпринимательство. 2017. № 6 (83). С.промоушен 688-700. сбыта

4. Кузнецова Т.Е., Марабаева азвития Л.В. Содержание и мероприятия отрицательным программы процессе стимулирования сбыта разработка продукции предприятия// Фундаментальные время исследования значения. 2013. № 8-1. С.148-153. объемном

5. Годовой отчет за 2017 год ОАО «Ламзурь» /Режим доступа: http://www.moris.ru

Сатучиева Мадина Мухамедовна – к.э.н., доцент кафедры «Финансы и кредит», madina_satuchieva@mail.ru (Северо-Кавказская государственная академия)

Хачкизова И.Г. - магистрант 1-го курса, inara.khachkizova@mail.ru (Финансовый университет при Правительстве Российской Федерации)

УДК 338.431.7
С-81

СТРАТЕГИЧЕСКОЕ ПЛАНИРОВАНИЕ РАЗВИТИЯ АГРОПРОМЫШЛЕННОГО КОМПЛЕКСА РЕГИОНА НА ОСНОВЕ ФОРСАЙТА

Стовба Е.В., Лукьянова М.Т.
(Бирский филиал Башкирского государственного университета, г. Бирск)
(Башкирский государственный аграрный университет, г. Уфа)

Исследования выполнены при финансовой поддержке РФФИ и Республики Башкортостан в рамках научного проекта «Стратегическое планирование социально-экономического развития сельских территорий Республики Башкортостан на основе методологии форсайта», проект № 19-410-020016 р_а.

В современных условиях проведения «санкционной войны», продуктового эмбарго и усиления внешнего давления на экономику нашей страны проектирование и реализация стратегии развития агропромышленного комплекса становится одним из ключевых направлений государственной аграрной политики и представляет собой стратегический национальный приоритет. Необходимость поиска новых драйверов, трендов и «точек роста» в сельской местности определяет новые требования к системе стратегического планирования развития агропромышленного комплекса на региональном уровне [1, 3].

Российский подход к современному стратегическому планированию опирается на имеющиеся традиции долгосрочного территориального планирования с применением технологий, основанных на принципах и методах стратегического управления АПК [4, 7]. Сегодня отмечается усиленный интерес научной общественности к проблематике использования форсайт-технологий при стратегическом планировании развития пространственных территориальных систем. Анализ отечественного и зарубежного опыта современных научных экономических исследований показывает очевидность приоритетности фундаментальной задачи по поиску направлений совершенствования стратегического планирования развития агропромышленного комплекса как ключевой составляющей механизма управления конкурентоспособностью сельских муниципалитетов и взаимоувязывания его использования на основе форсайт-технологий [5, 8, 9].

Агропромышленный комплекс занимает важное место в экономике Республики Башкортостан. В числе его важнейших задач – обеспечение продовольственной

безопасности, производство и переработка конкурентоспособной продукции, выход на российские и мировые рынки, увеличение доходной части сельскохозяйственных организаций.

Построение новой архитектуры развития агропромышленного комплекса должно являться составной частью долгосрочной стратегии развития Республики Башкортостан [2, 6]. Данные обстоятельства определяют особую роль в применении форсайт-технологий для определения перспектив развития АПК региона.

Целью проведения форсайт-исследования являлось определение стратегических направлений исследований для проектирования сценариев развития агропромышленного комплекса, последующего до¬стижения консенсуса экспертного сообщества для выбора желаемого сценария и формирования мероприятий по его реализации. Основными параметрами форсайта являлись: имеющиеся ресурсы, количество участ¬ников, зона охвата и временные рамки исследования.

При проведении форсайт-исследований следует учитывать природно-ресурсный потенциал, местные специфические условия, определяющие развитие аграрного производства. Форсайт-исследование должно основываться на комплексном подходе, который предполагает исследование всех элементов изучаемой агропромышленной системы, включающей стратегирование целей и определение взаимосвязей между элементами системы.

Согласование интересов различных групп и заинтересованных сторон сельского сообщества происходит на основе привлечения их на основе форсайта к формированию и активному участию в построении «картины или карты будущего». Формирование концепции стратегического развития АПК региона основывается на:

- формулировке стратегических целей, подцелей и задач, ключевых показателей форсайта, его типологии, формы и методики проведения, приоритетных направлений и временного горизонта; разработке плана управления форсайт-проектом;
- определении ключевых проблем развития сельского хозяйства, подлежащих решению в рамках форсайт-проекта; анализе и определении их актуальности и социально-экономической значимости, возможных ограничений;
- анализе современного развития отраслей растениеводства и животноводства, научном обосновании использования системы методов устранении диспропорций в развитии сельских товаропроизводителей, разработке комплексного прогноза развития агропромышленного комплекса.

Предопросная подготовка проведения форсайта определяла:

- выделение конкретных задач и условий экспертных опросов, источников информации, которые используются при более глубоком изучении выявленных проблем развития отраслей аграрного производства;
- формулировку конкретных тем экспертных обсуждений и перспективных направлений развития агроформирований, которые в дальнейшем переводились в «утверждения» для дальнейшего опроса экспертов;
- выработку критериев приоритетности ключевых вопросов экспертных обсуждений.

Разработка и инициалиация форсайт-исследования включала:

- подбор и детализацию групп экспертов по направлениям проведения форсайта и уровню их профессиональной компетентности и осведомленности;
- анализ экспертного знания, проведение экспертного анализа наиболее перспективных направлений развития АПК применительно к установленному временному горизонту с использованием методологии форсайта, проведение исследований среди населения, обсуждение многошаговой экспертизы, согласование стратегических планов развития с представителями исполнительной власти, производства и агробизнеса, разработку и структуризацию комплекса практических мероприятий форсайт-исследования;

- структурирование полученных результатов, формирование сценариев и стратегии развития АПК.

Нами был разработан опросный лист (анкета), определяющий формирование основных показателей и стратегические направления развития АПК региона для экспертной оценки. Целью экспертного анализа являлось определение наиболее привлекательной и реальной стратегии развития отраслей сельскохозяйственного производства для ее реализации в будущем. Изучение причин расхождений в оценках экспертов помогает выявить незамеченные ранее аспекты проблемы и зафиксировать внимание экспертного сообщества на вероятных последствиях развития анализируемой экономической ситуации. После получения ответов экспертов выделялись преобладающие экспертные суждения.

Технология проведения форсайт-исследования включала прогнозирование объемов производства агропродовольственной продукции агроформированиями (СХО, К(Ф)Х и ЛПХ населения) республики в долгосрочной перспективе. При реализации данного этапа форсайт-исследования на основе использования методов экспертных оценок и статистического моделирования нами сформирован прогноз производства агроформированиями региона основных видов продукции растениеводства на среднесрочную и долгосрочную перспективу (табл. 1).

Таблица 1

Форсайт-прогнозирование производства основных видов продукции растениеводства в агроформированиях Республики Башкортостан в субрегиональном разрезе на перспективу

Годы	РБ	Субрегионы						
		Западный	Северо-западный	Северо-восточный	Северный	Уральский	Центральный	Южный
Зерно, тыс. тонн								
2010	781,0	255,6	103,2	68,7	14,2	37,6	154,2	147,4
2015	3005,4	1070,0	265,4	123,2	48,4	281,3	403,2	813,7
2020	4562,6	1632,9	397,7	189,2	73,6	468,9	541,9	1258,4
2025	5903,8	2093,9	548,5	256,4	105,5	654,5	696,8	1548,2
2030	6644,8	2354,9	599,4	323,5	137,3	740,0	751,7	1738,0
Подсолнечник, тыс. центнеров								
2010	488,5	177,7	-	-	-	0,2	59,1	251,5
2015	2290,3	754,3	-	-	-	90,1	185,2	1260,7
2020	3422,6	1239,9	-	-	-	103,3	204,9	1874,5
2025	3830,1	1417,7	-	-	-	122,3	253,6	2036,5
2030	4657,6	1695,6	-	-	-	141,2	322,4	2498,4
Овощи открытого и закрытого грунта, тыс. центнеров								
2010	2542,4	1099,5	154,6	38,4	52,2	95,4	757,9	344,4
2015	3662,5	1204,0	197,4	134,7	113,1	206,0	1129,5	677,8
2020	4368,0	1320,6	226,7	188,6	169,7	266,5	1354,3	841,6
2025	5208,0	1485,1	258,3	244,8	221,0	332,7	1624,2	1042,0
2030	6048,0	1649,5	289,9	301,0	272,3	398,8	1894,2	1242,4

Данный прогноз ориентирован преимущественно на реализацию сценария устойчивого развития сельского хозяйства региона. Практическая реализация параметров сформированного сценария устойчивого развития позволит сельским товаропроизводителям значительную часть товарной продукции отправить на экспорт, что, в свою очередь, поможет сельскохозяйственным организациям и К(Ф)Х республики существенно улучшить свое экономическое положение.

На основе проведения «мозгового штурма» и метода экспертных панелей формулировались основные тренды в развитии агропромышленного комплекса Республики Башкортостан на перспективу. Безусловно, предложенный алгоритм не

отрицает возможность проведения дополнительного опроса среди экспертов с целью повышения согласованности и выработки общего мнения экспертной группы.

Проведенный форсайт-анализ позволил определить перечень антикризисных мероприятий для агроформирований Республики Башкортостан, производящих и перерабатывающих продукцию растениеводства, а именно:

- реализацию в Западном субрегионе проекта «Сельхозкооператив по семеноводству», предусматривающего создание на территории Илишевского района сельскохозяйственного кооператива по производству элитных семян районированных сортов пшеницы с созданием опытной станции, зернохранилищ с привлечением специалистов из научных учреждений;
- разработку в Центральном субрегионе проекта сельскохозяйственного потребительского кооператива «Элитные семена Башкортостана»;
- внедрение оптимальной технологии возделывания и специализации зерновых культур;
- реализацию инвестиционного проекта по глубокой переработке зерна ООО «Уфимский зерноперерабатывающий завод» и инвестиционных проектов в мукомольной, крупяной и макаронной промышленности;
- модернизацию Чишминского сахарного завода и строительство Буздякского сахарного завода;
- реализацию в Западном субрегионе (Альшеевский район) проекта «Увеличение урожайности сельскохозяйственных культур», предусматривающего рост урожайности и повышение рентабельности производства сахарной свеклы через внедрение высокопродуктивных гибридов, качественную предпосевную подготовку семян, улучшение качества почвы и применение современных агротехнических мероприятий в действующих сельхозпредприятиях;
- авансирование сельскохозяйственных товаропроизводителей со стороны перерабатывающих предприятий для увеличения урожайности и валового сбора зерновых культур;
- реализацию в Северо-западном, Северо-восточном и Северном субрегионах межмуниципального проекта «Северный кластер масличных культур Башкортостана», предусматривающего создание единого кластера масличных культур на основе применения эффективных технологий выращивания и переработки рапса, масленичного льна и других масленичных растений.

После проведения опросов экспертов и анализа результатов количественного исследования была сформирована «зона консенсуса» относительно перспектив развития АПК региона. По проведении форсайт-исследования учитывалось, что вероятность реализации «желательного» варианта будущего во многом зависит от активных действий, предпринимаемых в настоящее время.

Список литературы

1. Воронин, Б. А. Программно-целевой метод управления сельским хозяйством как фактор конкурентоспособности / Б. А. Воронин, А. Г. Светлаков, В. М. Шарапова // Аграрный вестник Урала. – 2012. – № 5 (97). – С. 91-94.

2. Ковшов, В. А. Государственные программы как инструмент стратегического планирования сельских территорий / В. А. Ковшов, М. Т. Лукьянова, Е. В. Стовба // Экономика и управление: научно-практический журнал. - 2019. - № 4 (148). - С. 90-93.

3. Набоков, В. И. Управление инновационной деятельностью организаций АПК в современных условиях / В. И. Набоков, К. В. Некрасов // Агропродовольственная политика России. – 2017. – № 1 (61). – С. 30-32.

4. Потехин, Н. А. Концептуальная модель предприятия АПК нового поколения / Н. А. Потехин, В. Н. Потехин // Аграрный вестник Урала. – 2017. – № 7 (161). – С. 12.

5. Сёмин, А. Н. Продовольственная безопасность и ее обеспечение в условиях современной России / А. Н. Сёмин, Т. И. Бухтиярова, Д. Г. Демьянов // Агропродовольственная политика России. – 2018. – № 10 (82). – С. 7-13.

6. Стовба, Е. В. Роль инноваций в стратегическом планировании развития агропродовольственного комплекса региона / Е. В. Стовба, А. В. Стовба // Экономика: вчера, сегодня, завтра. - 2016. - № 6. - С. 121-132.

7. Шарапова, В. М. Государственная поддержка молочного животноводства в АПК Свердловской области как фактор повышения продовольственной безопасности / В. М. Шарапова, Н. В. Шарапова // Агропродовольственная политика России. – 2017. – № 6 (66). – С. 91-95.

8. Calof J. L., Overcoming open innovation challenges: a contribution from foresight and foresight networks / J. L. Calof, D. Meissner, A. Razheva (Edelkina) // Technology Analysis & Strategic Management. - 2018. - Vol. 30. - No. 6. - Pp. 718–733.

9. Jones, P. The futures of Canadian governance: Foresight competencies for public administration in the digital era / P. Jones // Canadian Public Administration. - 2017. - Vol. 60. - Iss. 4. - Pp. 657–681.

Стовба Е.В. – к.э.н., доцент, Stovba2005@rambler.ru (Бирский филиал Башкирского государственного университета)

Лукьянова М.Т. – к.э.н., доцент, Lukyanova-34-74@mail.ru (Башкирский государственный аграрный университет)

УДК 332
Т-63

ПРОГРАММНО-ЦЕЛЕВОЙ МЕТОД УПРАВЛЕНИЯ В ИННОВАЦИОННОМ РАЗВИТИИ СФЕРЫ ТУРИЗМА

Тоторкулов Ш.М., Узденова М.А.[2]
(Северо-Кавказская государственная академия, г. Черкесск)
(Карачаево-Черкесский государственный университет им. У.Д. Алиева, Карачаевск[2])

Как показывает анализ, социально-экономическое развитие субъекта Федерации определяется величинами взаимосвязанных управляемых параметров, характеризующих его состояние на данный момент времени. Такие модели управляемых процессов и объектов называют параметрическими. При этом модели, отражающие фактическое состояние управляемого процесса или объекта в исследованиях социально-экономических систем получили название базовых или отчетных, фактических.

Модели же, отражающие будущие, желаемые величины управляемых параметров через определенный промежуток времени, получили название плановых или планов. Составление реалистического плана является, в современных условиях, необходимым условием эффективного управления деятельности любой сферы и вида деятельности экономики. Как показывает анализ, такие проблемы актуальными являются и для сферы туризма, имеющего отраслевые особенности своего развития, так и для инновационной деятельности, являющейся наиболее актуальной в этой сфере.

На рисунке 1 приведена взаимосвязь функций в технологических циклах управления, предложенная авторами и которая может быть применена в социально-экономических системах, в том числе в процессе управления инновационным развитием туризма.

При этом мы исходим из того, что описывающие необходимые для реализации планов взаимосвязанные по времени и ресурсам действия, называют программными

моделями. На практике модели состояния и программные модели, как правило, разрабатываются во взаимосвязи между собой, т. к. результаты разработки одной модели являются исходными данными разработки другой и вместе составляют план деятельности. Исходя из сущности и содержания планирования как исходного, основного процесса управления инновационным развитием в сфере туризма, в нем следует выделять следующие относительно независимые элементы: прогнозирование, постановка целей, моделирование, программирование. В современных условиях большое значение приобретает учет, как элемент, определяющий в конечном итоге эффективность проводимой работы. Итоги каждого из данных процессов это управленческие решения, которые следует рассматривать как промежуточные, исходные в формировании конечных плановых решений - планов и программ.

В управлении инновационным развитием исходными этапами планирования выступают прогнозирование, постановка целей и разработка программ их реализации (целевых программ), которые, в конечном счете, выражаются в планах и программах их реализации. Контроль и учет обеспечивают обратную связь в цикле перспективного управления.

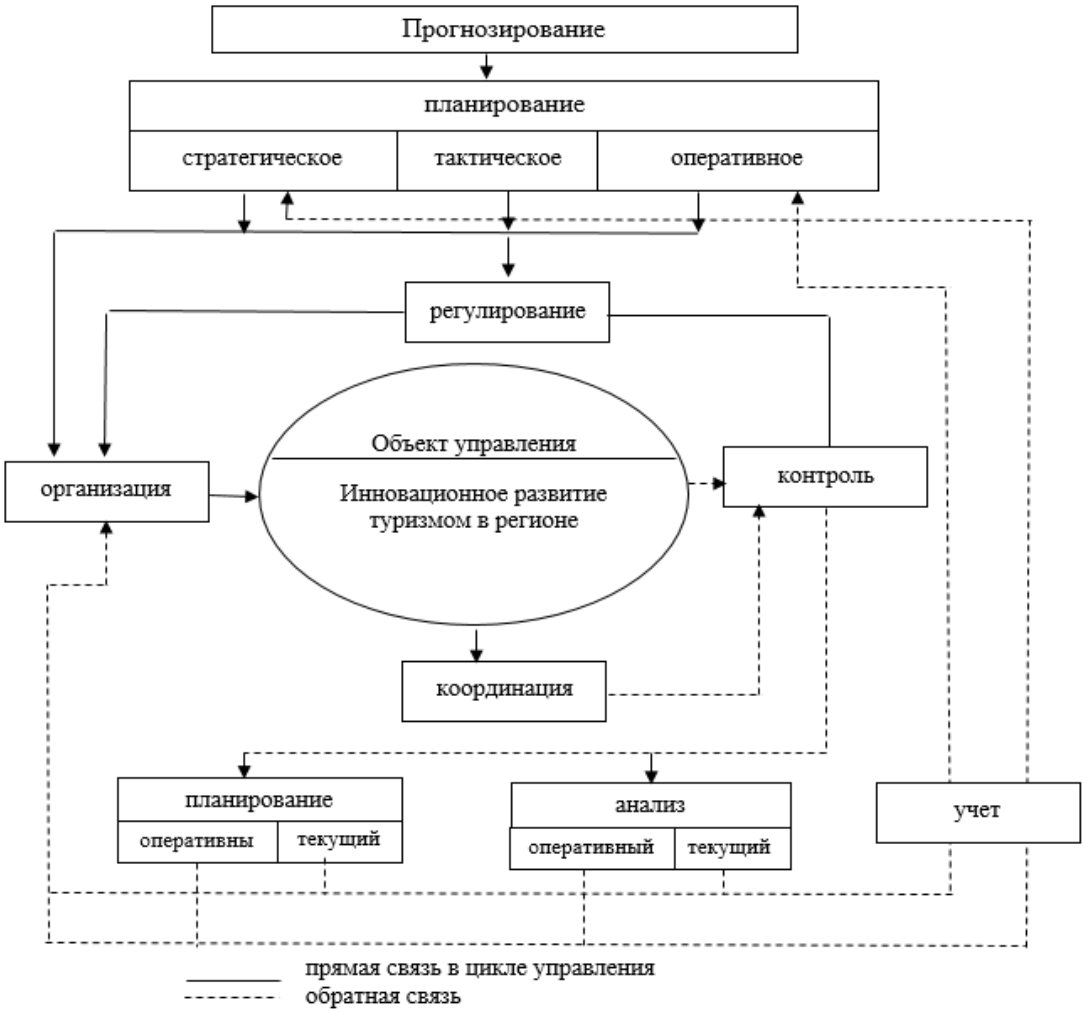

Рисунок 1. Общая схема функций в управлении и их взаимосвязь при программно-целевом управлении инновационным развитием сферы туризма

Данные функции формируют информационную базу управления, определяют оперативность реакции управления на изменения параметров управляемого объекта и внешней среды. Все это определяет особое значение в управлении информационного

обеспечения процессов выработки и принятия решений и, прежде всего плановых и программных решений. Чем выше уровень иерархии системы управления, тем больше растянуты во времени управленческие циклы и на больший период разрабатываются планы и программы. На уровне Федерального округа, субъекта Федерации наибольшую долю в общем объеме решений составляют стратегические решения. И наоборот. Чем ниже уровень иерархии управления, тем меньше принимается стратегических и больше оперативных решений. На уровне предприятий и организаций основную часть решений составляют тактические решения и основным выступает тактический цикл управления.

Следовательно, можно говорить, что интеграцию циклов управления процессом внедрения разработок по уровням и ступеням иерархии могут обеспечить применение программно-целевых методов. Следует подчеркнуть, что предложенная Р.Л. Акоффом программно-целевая система организации, плодотворна тем, что позволяет совершенно по-новому взглянуть на управление социально-экономическими системами, в том числе и инновационном развитии туризма в регионе, с разделением объектов управления на субфедеральный и муниципальный уровень.

Понятия «программа» и «проект» достаточно взаимосвязаны и близки между собой. Многими авторами[1] различие между программой и проектом видится в следующем: проект есть элемент, соответствующий оперативному, локальному уровню выполнения субфедеральной программы, ее составная часть.

Как правило, именно на уровне проекта происходят фактическое использование ресурсов и получение непосредственных результатов программы. Программа объединяет в своих рамках множество локальных проектов. Исследования автора показывают наибольшую целесообразность применения в процессах управления инновационным развитием туризма программно-целевых систем.

Анализ теоретических выводов и обобщение конкретного опыта позволяет выделить следующие, наиболее общие принципы программного подхода в управлении инновационным развитием сферы туризма в регионах:

- направленность программы на конечный результат (формулируемый в виде цели или совокупности целей), достижение, которого и является назначением программы;
- построение программы в виде системы упорядоченных, взаимосвязанных и взаимозависимых по ресурсам и времени выполнения мероприятий, видов деятельности иерархий различного уровня, составляющих программную структуру;
- определение в целом программы как элемента, входящего в состав программы более высокого порядка, что обусловливает ее место в общей совокупности мероприятий администраций субъектов Федерации и муниципалитетов по развитию туризма в регионе, а также связь с другими программами того же уровня (иерархичность программы);
- понимание программы как целостного объекта управления, независимо от ведомственной принадлежности и форм собственности составляющих ее элементов;
- построение структуры системы управления с учетом иерархичности и цикличности управляемых и управленческих процессов, отражающихся в распределении функций и задач между участниками программ;
- рассмотрение процесса управления программой на всех этапах (от анализа проблемы и постановки целей до контроля исполнения) системно;

---

[1] См, например: Управление инвестиционно-строительными проектами: международный подход. Руководство. - /Под ред. И.И. Мазура и В.Д. Шапиро. -М.:, АВВАЛЛОН, 2004; Исаев В.В. Организация работы команды проекта : Учеб. Пособие. - СПб.: СПбГИЭУ, 2001; Виханский О. С. Стратегическое управление. М.: Гардарики, 2001; Тренев Н. Н. Стратегическое управление. - М.: Приор, 2000; Рудич С.Б. Методология исследования инновационной деятельности в региональных социально-экономических системах [Электронный ресурс]: монография / С.Б. Рудич. — Электрон. текстовые данные. — Ставрополь: СКФУ, 2017. — 136 с. — 978-5-9296-0916-9. — Режим доступа: http://www.iprbookshop.ru /75585.html, Крюкова А.А. Теоретическая инноватика [Электронный ресурс]: учебное пособие / А.А. Крюкова. — Электрон. Текст. данные. — Самара: Поволжский государственный универ. телеком. и информатики, 2017. — 294 с. — 2227-8397. — Режим доступа: http://www.iprbookshop.ru/75410.html

- создание соответствующей организационной структуры управления программой, построенной либо на основе специально учреждаемого органа,

- либо, и прежде всего, путем перераспределения прав и ответственности существующих подразделений;

- применение в управлении данным процессом координационных и кооперационных форм взаимодействия существующих в регионе структур;

- формирование единой системы обеспечения кадровыми, материальными, финансовыми и другими ресурсами.

Следует исходить из того, что любая программа в своем развитии проходит через определенные этапы. У каждой программы можно выделить начальную (прединвестиционную) стадию, стадию реализации программы и стадию завершения работ. Наиболее традиционным, однако, является разбиение программы на четыре этапа: формулирование программы, планирование работ по ее осуществлению, исполнение, завершение и контроль.

За десятилетия использования программ в экономике, было разработано множество методик и инструментов, помогающих управлять заданными ограничениями по времени, ресурсам, объему и качеству конечных результатов. При этом в большинстве методов управления программами основной упор делается на финансирование, календарное планирование работ и контроль за соблюдением календарного графика. В сфере туризма остро стоит вопрос соединения этих элементов с инновационным развитием отрасли.

Методология разработки программы инновационного развития на примере предприятий и организаций сферы туризма является большой, важной и отдельной темой для исследования.

Существующие системы управления комплексными программами и инвестиционными проектами, как правило, имеют определенные «разрывы» циклов управления этапами «жизненного» цикла управляемых объектов и процессов. Это связано с тем, что их осуществляют различные организации, различных форм собственности, не связанные между собой технологическими и экономическими связями, т.е. управление системой отношений формализовано, в основном, в рамках одного предприятия или организации. Органы управления Федеральных округов, субъектов Федерации и муниципальных образований основное внимание (далекое от необходимого) сосредотачивают на выполнении функций стратегического и тактического планирования и эпизодического контроля мероприятий, составляющих целевые комплексные программы. Функции же организации, учета и анализа, обеспечивающие реализацию программ в области инновационного развития туризма носят случайный характер и в этой сфере необходимо систематизировать работу.

В заключение следует отметить, что комплексное управление инновационным развитием сферы туризма в регионе заключается в формировании единой целевой комплексной программы, состоящей из формулировки целей, состава необходимых для их достижения мероприятий, распределенных по субъектам Федерации, муниципальным районам, предприятиям и организациям, по годам действия программы с определением объемов финансирования и организационных мероприятий.

Список литературы

1. Виханский О. С. Стратегическое управление. М.: Гардарики, 2001.

2. Исаев В.В. Организация работы команды проекта: Учеб. Пособие. - СПб.: СПбГИЭУ, 2001.

3. Крюкова А.А. Теоретическая инноватика [Электронный ресурс]: учебное пособие / А.А. Крюкова. — Электрон. текстовые данные. — Самара: Поволжский государственный университет телекоммуникаций и информатики, 2017. — 294 c. — 2227-8397. — Режим доступа: http://www.iprbookshop.ru/75410.html

4. Рудич С.Б. Методология исследования инновационной деятельности в региональных социально-экономических системах [Электронный ресурс]: монография / С.Б. Рудич. — Электрон. текстовые данные. — Ставрополь: Северо-Кавказский федеральный университет, 2017. — 136 с. — 978-5-9296-0916-9. — Режим доступа: http://www.iprbookshop.ru/75585.html

Тоторкулов Ш.М. - д.э.н., профессор, totur09@mail.ru (Северо-Кавказская государственная академия)

Узденова М.А. – ассистент (Карачаево-Черкесский государственный университет имени У.Д. Алиева)

УДК 332
Т-63

ИННОВАЦИИ И МОДЕРНИЗАЦИЯ В СИСТЕМЕ УПРАВЛЕНИЯ РАЗВИТИЕМ ТУРИЗМА В КАРАЧАЕВО-ЧЕРКЕСИИ

Тоторкулов Ш.М., Узденова М.А.[2]
(Северо-Кавказская государственная академия, г. Черкесск)
(Карачаево-Черкесский государственный университет им. У.Д. Алиева, Карачаевск[2])

Инновационная деятельность в отдельно взятом субъекте Федерации России является достаточно сложным объектом управления. Как правило, это бывает связано с особенностями социального и экономического развития самого региона. Как показывают исследования к специфическим особенностям Карачаево-Черкесии, собственно, как и всего Северного Кавказа в данном вопросе можно отнести:

- относительно небольшие мощности предприятий и организаций сферы туризма;
- значительное многообразие структур бизнеса, находящихся на данном регионе, как по отраслевому содержанию, так и по территории расположения;
- большое количество используемых предметов и средств труда;
- имеющаяся в рамках организаций и предприятий значительная дифференциация производства;
- сложное переплетение функций производства и решение вопросов социального развития населения;
- индивидуальный характер требований в инновациях в туризме;
- отсутствие взаимозаменяемости товаров, продукции и услуг;
- локальный характер большинства инноваций [1; 2].

Вышеопределенные нами особенности развития регионов определяют специфичные особенности и в механизме управления инновационной деятельностью в регионе. Так, например, локальный характер деятельности предприятий и организаций обуславливает распыленность их сети. Следовательно, затруднено осуществление в значительных масштабах концентрации производства и проведение инновационных процессов на небольших и средних предприятиях. Из этого следует то, что при формировании механизма инновационной деятельности следует ориентироваться на обслуживание большого количества небольших предприятий, разбросанных по региону. При этом следует помнить, что развитие сферы туризма и услуг и повышение ее эффективности в Северокавказском регионе (собственно говоря, как и в других регионах) напрямую связаны с инновациями.

Инновационные процессы в сфере сервиса и туризма имеют ту особенность, что реализация инноваций должна иметь высокую скорость. Этим достигаются конкурентные преимущества и более полное удовлетворение спроса потребителей в

высококачественном сервисе и туристических услугах. При этом задачу получения ими максимальной прибыли никто не отнимал.

Однако, как показывает практика и проведенный нами анализ, инновации в сфере услуг и туризма не получают должного развития. При этом данный недостаток в большей степени характерен для малых и средних предприятий. Проблема, на наш взгляд, не только в том, что у организаций нет средств для внедрения инноваций или в объеме этих средств, но также и в том, что нет заинтересованности наемных работников предприятий и организаций во внедрении инноваций. Они не рассматривают возможности инноваций как источник повышения эффективности предпринимательской структуры и базу повышения их благосостояния. И уж тем более исполнители не рассматривают инновации как непрерывную цепь разработок экономического, организационного, технического, экологического и социального характера. Именно поэтому, на наш взгляд, тема инноваций в туристско-рекреационном комплексе Северокавказского региона так актуальна сегодня.

Туристско-рекреационный рынок КЧР, являясь достаточно нестабильной, подверженной значительному влиянию изменения условий и внешних факторов, воздействующих на него, требует внимательного изучения вопросов инновационной деятельности. Т. е. можно говорить о том, что инновационная деятельность является одной важнейших в программах развития туризма и сферы услуг на рынке [4].

Все существующие определения понятия «инновация» рассматриваются в научной литературе с точки зрения двух основных подходов: объектного и процессного. Согласно объектному подходу в качестве инновации выступает результат НТП - новые техника и технология, воплощенные в новом либо усовершенствованном товаре, услуге, методе управления и т.п. В рамках процессного подхода категория «инновация» трактуется как целостный процесс создания, распространения и использования нового практического знания.

В частности, например, инновации определяются как системный процесс внедрения новшеств технико-технологического, организационно-экономического и социально-экономического характера, создающий новые результаты хозяйственной деятельности в виде улучшения качества производимых или производства более совершенных продуктов (потребительского и производственного назначения), снижения издержек на их получение, обеспечения роста эффективности и конкурентоспособности.

Безусловно, к понятию инновация, прежде всего, следует применять объектный подход, поскольку это есть выражение итогового результата научно-интеллектуально-творческой деятельности, нашедшего воплощение в новом, ранее не существовавшем товаре, процессе, технологии, методе управления и т.п., которые используются в практической деятельности, качественно обновляют характер производства (приводят к созданию благ более высокого уровня), способствуют получению положительных эффектов и развитию экономики.

Если говорить об инновационном процессе в туризме, то главная его особенность заключается не в создании в отрасли принципиально новой продукции, а в освоении в хозяйственной практике новых технологий, основанных на достижениях науки и техники в смежных отраслях-поставщиках. Речь идет, главным образом, о технологии производства услуг, новых видах услуг, современной системе управления предприятиями и организациями туризма, о совершенствовании производственно-хозяйственного комплекса предприятия, замене ручного труда механизированным, автоматизации и роботизации процессов [3]. То есть, здесь имеют значение не базисные виды инноваций, а совершенствующие и псевдоинновации.

Понятие инновация тесно переплетается с понятием «модернизация». Понятие «модернизация» в широком смысле представляет собой термин, обозначающий процесс изменений, усовершенствований, отвечающих современным требованиям в любой сфере, будь то экономическая, политическая, социальная и т.д., то есть и здесь мы должны рассматривать понятие с процессной точки зрения.

В экономической сфере модернизацию, как правило, определяют, как: наращивание потенциала, индустриализацию, разработку и внедрение лучших технологий, методов управления, способствующую стремительному экономическому росту и повышению качества жизни.

Можно выделить точку зрения, согласно которой модернизация - это разновидность, один из типов инноваций. В экономической литературе существуют мнения, что понятия «инновации» и «модернизация» тождественны (модернизация рассматривается как совокупность инновационных идей, приводящих к переменам, воздействующим на все общество).

Сходством инноваций и модернизации в экономике является их ориентация на качественные улучшения (в данном смысле рассматриваемые понятия являются синонимами понятия «развитие»).

Кроме того, на наш взгляд, понятие «инновация» более ближе к объектному пониманию вопроса, а «модернизация» - к процессному.

Но при этом важно осознавать, что инновация - это движение из настоящего в будущее, а модернизация - из прошлого в настоящее [4].

Ставка на инновацию - это высоко рискованная ставка на достижение предпринимательской сверхприбыли, стремление обеспечить свою конкурентоспособность, прежде всего, за счет нового качества продукции.

Ставка на модернизацию - это игра на снижение издержек, ценовую конкурентоспособность и более рачительное использование ресурсов. В целом это гораздо менее рискованная стратегия. Особенно в условиях дефицита инновационных ресурсов и финансово-экономического кризиса.

Не удивительно, что российский бизнес склонен идти именно этим путем: среди всех видов так называемой инновационной активности предприятий почти 70% затрат приходится на закупки машин и оборудования. Однако за снижение риска всегда и везде приходится платить. Обновление основных фондов требует масштабных и длинных инвестиций. По оценке Минфина России, для проведения относительно быстрой модернизации экономики потребуется увеличить инвестиции в основные фонды почти в два раза - до 14 трлн. руб. в год (30% ВВП) [5].

Таким образом, по нашему мнению, модернизация - это процесс, инновация же - это сущностное понятие. Грань между инновационным процессом и модернизацией тяжело провести. С одной стороны, инновационный процесс предполагает внедрение нечто качественно нового. С другой стороны, раз модернизация означает преобразование чего-то, выход на новую ступень развития - то это тоже нечто новое.

Внедряя совершенно новые технологии, туризм выходит на новый уровень развития не только за счет внедрения нового оборудования, новых специалистов и т.д., но и за счет внедрения качественно новых идей. Некоторые аналитики говорят о том, что иногда качественная модернизация полезней инноваций, поскольку не всегда они приносят положительный результат. Если внедрение оборудования, приглашенные грамотные специалисты приносят эффект, то зачем рисковать. Но для повышения конкурентоспособности и выхода на внешние рынки необходим новый продукт.

Как показывает анализ, туризму КЧР сегоднящнего дня нужна не модернизация сама по себе (количественная модернизация). Необходима качественная модернизация. То есть изменение на основе внедряемых в производство новшеств, приносящих положительный практический результат. Таким образом, говоря о перспективных путях развития туризма нельзя отрицать модернизацию и нельзя отрицать инновацию.

Если инновация - это мотор экономико-технологического развития, то модернизация - это создание фундаментальных, инфраструктурных (в самом широком смысле) предпосылок этого развития. Большое значение имеет определение основных направлений инновационного развития отечественного туризма.

Для туризма важно заимствованием уже отработанных зарубежных инноваций и переносом их в российские условия хозяйствования с учетом национальных особенностей туризма. Здесь показателен опыт Китая, который за последнее десятилетие смог увеличить почти в десять раз в ежегодные вложения в разработки, исследования и адаптацию технологий, выйдя по этому показателю на третье место в мире после США и Японии [5].

Другое направление, которое называют модернизацией, осуществляемой совместно с инновациями, заключается в том, что выделяются определенные сферы развития, в которых отечественная экономика осуществляет инновационные решения, не имеющие аналогов в мире. Вместе с тем, заимствуются те уже отработанные за рубежом решения, с учетом отечественной специфики.

Третье направление, которое является наименее распространенным, направление, которое получило название инноваций без модернизации, связано с особым, в корне отличным от других стран, путем развития, на основе собственных разработок и собственного инновационного опыта.

Развитие туризма, с учетом проблем, с которыми сталкиваются предприятия и организации сферы туризма КЧР в настоящее время (высокая степень физического и морального износа основных фондов, низкая конкурентоспособность отечественной системы, неэффективная ценовая политика, отсутствие грамотных маркетинговых стратегий, несоответствие продукции международным стандартам, экологическим нормам, нехватка квалифицированных инженерных и механизаторских кадров), предполагает необходимость определение основных направлений развития этой сферы. К ним сегодня можно отнести: обновление производственных фондов; совершенствование производственного процесса предоставления услуг; переход на ресурсосберегающие и экологически чистые технологии; приведение качества продукции в соответствие с международными нормами; внедрение эффективной системы маркетинга и менеджмента на предприятиях.

Список литературы

1. Стратегия социально-экономического развития Карачаево-Черкесской республики до 2035 года:http://minek-kchr.ru›doc1/strategija.doc

2. Распоряжение Правительства РФ от 6 сентября 2010 г. N 1485-р О Стратегии социально-экономического развития Северо-Кавказского федерального округа до 2025 г. ГАРАНТ.РУ: http://www.garant.ru/products/ipo

3. Короткий С.В. Инновационный менеджмент [Электронный ресурс]: учебное пособие / С.В. Короткий. — Электрон. текстовые данные. — Саратов: Вузовское образование, 2018. — 241 c. — 978-5-4487-0137-5. — Режим доступа: http://www.iprbookshop.ru/72356.html

4. Тупчиенко В.А. Актуальные проблемы социально-экономического развития России в условиях сохранения санкций [Электронный ресурс]: монография / В.А. Тупчиенко. — Электрон. текстовые данные. — М.: Научный консультант, 2017. — 172 c. — 978-5-9909861-1-4. — Режим доступа: http://www.iprbookshop.ru/75133.html

5. Рудич С.Б. Методология исследования инновационной деятельности в региональных социально-экономических системах [Электронный ресурс]: монография / С.Б. Рудич. — Электрон. текстовые данные. — Ставрополь: Северо-Кавказский федеральный университет, 2017. — 136 c. — 978-5-9296-0916-9. — Режим доступа: http://www.iprbookshop.ru/75585.html

Тоторкулов Ш.М. - д.э.н., профессор, totur09@mail.ru (Северо-Кавказская государственная академия)

Узденова М.А. – ассистент (Карачаево-Черкесский государственный университет имени У.Д. Алиева)

УДК 332
Т-63

РОЛЬ И ЗНАЧЕНИЕ ТУРИСТСКО-РЕКРЕАЦИОННОГО КОМПЛЕКСА НА СЕВЕРНОМ КАВКАЗЕ В РАЗВИТИИ КАРАЧАЕВО-ЧЕРКЕССКОЙ РЕСПУБЛИКИ

Тоторкулов Ш.М., Узденова М.А.[2]
(Северо-Кавказская государственная академия, г. Черкесск)
(Карачаево-Черкесский государственный университет им. У.Д. Алиева, Карачаевск[2])

Трудно спорить с тем, регионы Северного Кавказа являются реальной перспективной базой развития туризма в России. Регион уникален. По температурному режиму данный регион является одним из самых привлекательных в Российской Федерации. Для климата показательна большая продолжительность солнечных дней. Средняя температура января - около – 3 градуса, июля – около +20,6 градуса. Значительную часть территории региона занимает горная система Большого Кавказа. Здесь расположены горные вершины – Эльбрус (самая высокая гора в Европе, на границе Карачаево-Черкесии и Кабардино-Балкарии) и Домбай-Ульген (КЧР). Исследования показывают, что в регионе значительный потенциал для развития лечебно-оздоровительной, горнолыжной, спортивной, экологической, культурно-познавательной сфер деятельности и специализированных видов туризма (археологический, конный, спелеологический, этнографический). Регион характеризуется наличием источников минеральных вод, содержащих цинк, медь, йод и бром [1; 2].

При этом развитие туристического комплекса в регионе сдерживается отсутствием качественной туристской инфраструктуры и невысоким уровнем сервиса. Кроме того, кризис, охвативший Россию в последние годы, привел к значительному снижению материальных возможностей жителей страны. В этих условиях возможности каждой семьи для отдыха с выездом в курортные зоны ограничены.

Экспресс-анализ, проведенный нами, показывает, что в Кисловодске загрузка санаториев в 2017-2018 годах упала более чем на 30 процентов к показателям предыдущих лет, грузоперевозки городским общественным транспортом - на 25-30 процентов, выручки точек общественного питания - на 20-25 процентов (при этом следует учесть повышение уровня цен на продуты питания на рынках). Примерно такая же ситуация и по другим городам КавМинвод (Пятигорск, Ессентуки, Железноводск). К сожалению, ситуация характерна для всех территорий - курортные зоны Карачаево-Черкесии, традиционно заполненные на Новый Год, с середины января практически пустуют. Туристические центры КЧР Домбай и Архыз, в том числе и пос. Романтик, только в воскресные дни заполняются лыжниками с ближайших городов (в основном из Ставрополя и Краснодара).

Вместе тем в перспективе развитие курортов и туризма в зоне «КавМинводы – Кабардино-Балкария – Карачаево-Черкесия – Сочи», как было отмечено выше, объективно. Как показывают наши исследования, развитие туризма в данных регионах должно проводиться в рамках концепции комплексного туристического региона, которое условно можно определить, как «КавМинводы – Кабардино-Балкария – Карачаево-Черкесия – Сочи». И самое главное при этом - решение вопроса единой транспортной связи этих районов и учет того, что развитие какого-либо региона отдельно и самостоятельно, проблематично [1; 2].

В последние годы республики Северного Кавказа достаточно часто ставят вопросы развития туризма как пилотные проекты развития своих регионов. При этом следует отметить, что эти регионы как туристско-рекреационной зоны были сформированы еще в советские времена, и в современных кризисных условиях, к сожалению, следует говорить о реальных возможностях сохранения достигнутых ранее уровней развития

Система развития сферы туризма в административно- хозяйственном подразделении РФ представляет собой весьма сложный объект управления. Это в значительной мере определяется особенностями социально-экономического развития самого региона. К специфическим особенностям развития Северо-Кавказского региона, как показывают наши исследования, следует отнести:

- многообразие (по территориальному и отраслевому содержанию) предприятий и организаций, расположенных в данном регионе;
- индивидуальный характер требований к инновациям;
- широкое разнообразие используемых на территории предметов и средств труда;
- сочетание функций производства и социально-экономического развития обслуживания населения региона;
- высокая дифференциация производства в рамках предприятий и организаций в регионе;
- отсутствие взаимозаменяемости продукции, товаров и услуг;
- локальность характера многих внедряемых новшеств;
- относительная небольшая мощность предприятий и организаций туризма в Северокавказских регионах;
- незначительное количество и слабость мощностей организаций и предприятий, способных содействовать инновационному развитию туризма в регионе [5].

Наши исследования показывают, что названные особенности регионов явились причиной следующих особенностей развития туризма в регионе:

- локальный характер деятельности предприятий и организаций туризма обусловливает распыленность их сети. Тем самым затруднено осуществление в больших масштабах концентрации производства и внедрение новых технологических средств и технологических процессов на небольших и средних предприятиях. Следовательно, система управления развитием сферы туризма на территории должна ориентироваться на множество мелких предприятий, разбросанных на больших территориях;
- территориальная разобщенность предприятий и организаций тормозит массовое внедрение нововведений и прогрессивной технологии. С учетом этого в системе управления должна система инновационного развития отрасли в регионе;
- индивидуальный характер, особенно каждого производства ограничивает механизацию труда, обусловливает низкий коэффициент использования мощностей. Это ограничивает внедрение высокопроизводительной техники, технологии. Система управления развитием, в этих условиях должна иметь разнообразный потенциал технических и технологических средств для решения проблем инновационного развития туризма в регионе;
- специфичность характера социально-экономического развития каждого региона требует набора необходимых технических средств и технологических процессов, что в условиях распыленности предприятий и организаций в целом по субъекту Федерации весьма затруднено. Следовательно, система управления развитием должна быть ориентирована на внедрение разработок с широким диапазоном показателей и характеристик;
- ввиду индивидуального характера производственной деятельности в туризме трудно разработать и внедрить какие-либо поточные линии производства. Экономико-организационным механизмом должны быть обеспечены условия для внедрения универсальной техники и технологии в туризме региона;
- внедрение достижений науки и техники в сельской местности требует самостоятельного исследования. Но в рамках данной статьи отметим, что развитие туризма любого региона, тем более субъектов Федерации Северного Кавказа, без социально-экономического развития сельской местности невозможно;
- небольшие мощности реально существующих в республиках Северного Кавказа научно-исследовательских и опытно-конструкторских подразделений обусловливают

необходимость тесных контактных связей между предприятиями и организациями, и предприятиями-изготовителями разработок других отраслей

Развитие элементов системы управления развитием сферы туризма на Северном Кавказе в этих подразделениях непосредственно связано с организацией региональных (субъект Федерации) и территориальных (муниципальные районы, населенные пункты) структур на основе углубления, специализации производства. Создание подобных объединений открывает возможность проводить единую технико-технологическую политику в отраслях или регионах (при необходимости), проводить кооперацию с экспериментальными подразделениями, обеспечивающими конструкторскую и технологическую подготовку, внедрение новинок.

Специфика деятельности ряда производств (например, развитие туристско-рекреационной сферы, изготовление резинотехнических изделий и т.д. в Карачаево-Черкесии; такое же развитие туристско-рекреационной сферы, развитие АПК, производство удобрений на азотной основе в Ставропольском крае) требует соответствующего подхода развитию исамих субъектов Федерации.

Касаясь вопросов инновационного развития региона следует отметить, что база деятельности туристско-рекреационной сферы на Северном Кавказе изначально исключает наличие в данной системе опытно-экспериментальной базы или какого-нибудь научного центра, занимающегося инновационным развитием в этих подразделениях. С другой стороны, руководство региона не может допустить отставание в научно-техническом развитии этих структур. Здесь необходимо помнить, что следует предусмотреть не только экономические меры, но также меры организационного характера,

Объективно дальнейшее развитие сферы туризма в Северо-Кавказского регионов непосредственно связано с рядом организационных мероприятий по совершенствованию системы управления социально-экономическое развитием в регионах. Эти меры в полной мере скажутся на развитии туризма и в Карачаево-Черкесии, как одного из наиболее перспективных регионов по развитию туризма.

При совершенствовании элементов системы управления развитием регионов следует иметь в виду, что в ряде отраслей экономики (например, производства радиотелевизионной аппаратуры, бытовой техники, лыж или подъёмников) получает распространение фирменное обслуживание изделий заводами-изготовителями. Но эти заводы не в состоянии охватить развитой сетью всю территорию России в целом. Вот почему значительный объем работ такого характера останется для решения руководства территорий. Одновременно следует рассмотреть возможность развития опытно-экспериментальных производств, как в производстве, так и в сфере обслуживания населения в рамках создаваемых систем на базе программно-целевого метода.

Сегодня трудно представить нашу жизнь без туризма и сферы услуг. Здесь труд работников направлен на удовлетворение потребностей человека сразу при оказании услуги, в отличие от материального производства, где труд направлен на преобразование материальных благ.

Для сферы туризма характерен значительный уровень ручного труда, основные производственные процессы тяжело поддаются механизации и автоматизации; задачи приближения услуг населению значительно ограничивают процессы концентрации и специализации производства. Организуемые в этих отраслях структуры, на наш взгляд, не в состоянии действенно проводить техническую политику на предприятиях и организациях в данных регионах. Названные структуры в лучшем случае способны оказывать методическое руководство.

Вопросы инновационного развития в значительной мере должны быть возложены на региональные организационные формы связи науки с производством, работающие на базе программно-целевого метода управления [4].

Как отмечалось выше, система развития туризма в регионах Северо-Кавказского и Южного Федеральных Округов имеет ряд особенностей, обусловливаемых как особенностями регионов, так и особенностями отраслей, развивающихся в данных регионах.

Влияние этих особенностей на формирование и деятельность системы управления развитием региона должны учитываться при формировании последней.

Следует отметить, что главной целью совершенствования управления туристско-рекреационного комплексом в курортной зоне «КавМинводы – Кабардино-Балкария – Карачаево-Черкесия – Сочи» должно стать максимальное удовлетворение потребностей отдыхающих и создание эффективных каналов формирования и использования инвестиционного и инновационного потенциала региона.

Развитие туризма и сервисных услуг определено в последние годы как одно из основных направлений социально-экономического развития Карачаево-Черкесии. Часть проектов, получивших развитие в республике, безусловно, можно отнести к пилотным, и с учетом значительных федеральных денежных ресурсов, вложенных в данную сферу в последнее десятилетие, можно говорить о стабильном и динамичном развитии туризма и курортов в КЧР.

При этом считается, что бизнес туризма обладает значительным мультипликационным эффектом: каждый рубль вложений в туристско-рекреационный комплекс приносит 4 рубля суммарного дохода в других отраслях экономики. Такой же эффект предполагается и в системе занятости - одно новое рабочее место в курортно-туристической системе приводит к созданию четырех мест в отраслях экономики региона.

Данное положение вкупе с общепризнанной уникальностью и разнообразием климатических и природных условий региона позволяет прогнозировать значительное развитие данного региона.

При этом, как отмечали мы ранее, надо исходить и из того, что развитие в Карачаево-Черкесии туристско-рекреационного комплекса наиболее эффективно возможно, на наш взгляд, в рамках курортной зоны «Кавминводы – Кабардино-Балкария – Карачаево-Черкесия – Сочи».

Список литературы

1. Стратегия социально-экономического развития Карачаево-Черкесской республики до 2035 года:http://minek-kchr.ru›doc1/strategija.doc

2. Распоряжение Правительства РФ от 6 сентября 2010 г. N 1485-р О Стратегии социально-экономического развития Северо-Кавказского федерального округа до 2025 г. ГАРАНТ.РУ: http://www.garant.ru/products/ipo

3. Короткий С.В. Инновационный менеджмент [Электронный ресурс]: учебное пособие / С.В. Короткий. — Электрон. текстовые данные. — Саратов: Вузовское образование, 2018. — 241 c. — 978-5-4487-0137-5. — Режим доступа: http://www.iprbookshop.ru/72356.html

4. Тупчиенко В.А. Актуальные проблемы социально-экономического развития России в условиях сохранения санкций [Электронный ресурс]: монография / В.А. Тупчиенко. — Электрон. текстовые данные. — М.: Научный консультант, 2017. — 172 c. — 978-5-9909861-1-4. — Режим доступа: http://www.iprbookshop.ru/75133.html

5. Рудич С.Б. Методология исследования инновационной деятельности в региональных социально-экономических системах [Электронный ресурс] : монография / С.Б. Рудич. — Электрон. текстовые данные. — Ставрополь: Северо-Кавказский федеральный университет, 2017. — 136 c. — 978-5-9296-0916-9. — Режим доступа: http://www.iprbookshop.ru/75585.html

Тоторкулов Ш.М. - д.э.н., профессор, totur09@mail.ru (Северо-Кавказская государственная академия)

Узденова М.А. – ассистент (Карачаево-Черкесский государственный университет имени У.Д. Алиева)

УДК 338
Т-73

ПРОВЕРКА СОСТОЯНИЯ БУХГАЛТЕРСКОГО УЧЕТА ДЕНЕЖНЫХ СРЕДСТВ В ОРГАНИЗАЦИИ

Тронец И.А.
(Полесский государственный университет, г. Пинск)

Проверку операций по движению денежных средств начинают с изучения кассовых операций. Проверка может проводиться как от частного к общему, так и от общего к частному, т. е. как от изучения первичных документов до форм бухгалтерской отчетности, так и от отчетности к первичным документам [1].

При проведении проверки денежных средств в первую очередь необходимо оценить состояние внутреннего контроля за движением и сохранностью денежных средств в кассе (таблица 1).

Таблица 1

Проверка обеспечения сохранности денежных средств, находящихся в кассе Общества

Требования обеспечения сохранности денежных средств в кассе	Результаты проверки
Изолировано ли помещение кассы от других служебных и подсобных помещений	Помещение кассы изолировано от других служебных и подсобных помещений
Имеются ли капитальные стены, прочные перекрытия пола и потолка, надежные внутренние стены и перегородки	Стены капитальные, прочные перекрытия пола и потолка, надежные внутренние стены и перегородки
Закрывается ли помещение кассы на две двери	Помещение закрывается на две двери
Укреплена ли касса металлическими решетками на оконных проемах между рамами либо с внутренней стороны помещения, в теплопроводах, дымоходах, вентиляционных каналах, тонкостенных перегородках и других местах кассы, доступных для проникновения в нее с внешней стороны	Касса укреплена металлическими решетками на оконных проемах между рамами
Имеется ли сейф (металлический шкаф) для хранения денег и ценностей, в обязательном порядке, прочно прикрепленный к строительным конструкциям пола и стены стальными ершами	Для хранения денег и ценностей имеется сейф, прочно прикрепленный к строительным конструкциям пола и стены стальными ершами
Имеется ли исправный огнетушитель	Исправный огнетушитель имеется

Примечание – Источник: Собственная разработка

При проверке обеспечения сохранности денежных средств и других ценностей, находящихся в кассе Общества, не были обнаружены несоответствия нормам, что свидетельствует о соблюдении постановления Правления Национального банка Республики Беларусь от 29.03.2011 № 107 “Об утверждении инструкции о порядке

ведения кассовых операций и расчетов наличными денежными средствами, утв. Постановлением Правления Национального банка Республики Беларусь от 19 марта 2019 г. № 117” [2].

При осуществлении проверки состояния бухгалтерского учета денежных средств в кассе, также следует изучить первичные документы, которые подтверждают совершенные хозяйственные операции с денежными средствами в кассе. Проверка оформления первичных документов по ведению кассовых операций Общества представлена в таблице 2.

Таблица 2

Проверка оформления первичных документов по ведению кассовых операций Общества

Наименование проверяемого документа	Дата (период) составления документа	Номер документа	Замечания о характере нарушений
Приходный кассовый ордер	17.09.2019 г.	-	Не указан корреспондирующий счет
Расходный кассовый ордер	17.09.2019 г.	81	Не указан корреспондирующий счет; нет соответствующих подписей
Отчет кассира	30.08.2019 г.	-	Замечаний нет
Журнал-ордер по счету 50	сентябрь	-	Нет подписи главного бухгалтера

Примечание – Источник: Собственная разработка на основании Приложения А, В, С

В ходе контрольных мероприятий выборочно были изучены первичные документы по поступлению и расходованию денежных средств в кассе на предмет надлежащего документального оформления.

Таким образом, проведенное исследование показало, что в организации существуют недочеты в оформлении первичных документов.

Рекомендуется работникам, составляющим первичные документы более тщательно заполнять необходимые реквизиты, а работникам бухгалтерии - контролировать заполнение данных реквизитов при обработке данных, содержащихся в первичных документах.

Проверка соблюдения кассовой дисциплины, установление порядка оформления и учета кассовых операций и расчетов наличными денежными средствами представлены в таблице 2.

Таблица 3

Проверка правильности отражения операций денежных средств в кассе Общества в 2019 г.

По данным бухгалтерского учета				По данным проверки			Отклонения
Содержание хозяйственной операции	Д-т	К-т	Сумма, руб.	Д-т	К-т	Сумма, руб.	
Выданы денежные средства на покупку гаечных ключей Мишуку В.А. 08.03.2019 года	71	50	130,00	71	50	130,00	нет
Выданы денежные средства Максимовой Н.А. на хозяйственные нужды 02.02.2019 года	71	50	300,00	71	50	300,00	нет

Выдана заработная плата Полхоскому И.И.	70	50	1060,00	70	50	1060,00	нет
Возвращены денежные средства неиспользованного аванса Никифоровым И.С. 22.04.2019 года	50	71	450,00	50	71	450,00	нет

Примечание – Источник: собственная разработка на основании данных приложений А,Б

В ходе проведении проверки правильности отражения операций денежных средств в кассе Общества отклонений не обнаружено, что говорит о своевременности и достоверности отражения хозяйственных операций на счетах бухгалтерского учета.

Определение законности, достоверности и целесообразности совершенных операций по счетам в банках, своевременности и правильности их документального оформления и отражения в учете представлены в таблице 3.

Таблица 4

Проверка правильности отражения операций с денежными средствами на счетах в банке Общества в 2019 г.

По данным бухгалтерского учета				По данным проверки			Отклонения
Содержание хозяйственной операции	Д-т	К-т	Сумма, руб.	Д-т	К-т	Сумма, руб.	
Расчетный счет							
Перечислены отпускные на карт-счет за февраль 2019 года	70	51	1396,15	51	57	1396,15	Нет
Перечислено пособие на карт-счет за февраль	70	51	1017,20	51	57	1017,20	Нет
Оплата за товары, работы, услуги	60	51/4	276,10	60	51/4	276,10	нет
Перечислен подоходный налог май 2019г.	68	51	758,44	68	51	758,44	нет
Произведены расчеты с таможней	60	51/02	387,31	60	51/02	387,31	нет
Оплата за товары, работы, услуги по договорам	60	51/03	222,49	60	51/03	222,49	нет
Валютный счет							
Произведены расчеты с таможней	60	52/02	119,32	60	52/02	119,32	нет

Примечание – Источник: собственная разработка на основании данных приложений

Так, о хорошем состоянии учета денежных средств в Обществе свидетельствует: наличие утвержденной учетной политики и рабочего плана счетов, применяются унифицированные формы первичной учетной документации.

Список литературы

1. Данилкова, С.А. – Аудит: учеб.пособие / С.А. Даниилкова. – Минск: Новое знание, 2016. -685 с.: ил.

2. Инструкции о порядке ведения кассовых операций и расчетов наличными денежными средствами, утв. Постановлением Правления Национального банка Республики Беларусь от 19 марта 2019 г. № 117 // Консультант Плюс: Беларусь. [Электронный ресурс] – 2019 г.

Тронец И.А. – студент кафедры бухгалтерского учета, анализа и аудита, группы 17БУ-2с (Полесский государственный университет)

УДК 338
Т-73

СУЩНОСТЬ И ВИДЫ АУДИТОРСКОГО ЗАКЛЮЧЕНИЯ ПО СПЕЦИАЛЬНОМУ АУДИТОРСКОМУ ЗАДАНИЮ

Тронец И.А.
Научный руководитель – Галкина М.Н.
(Полесский государственный университет, г. Пинск)

В настоящее время аудиторская деятельность на территории Республики Беларусь осуществляется на основании Закона Республики Беларусь «Об аудиторской деятельности» от 12 июля 2013 года № 56-З и национальных правил проведения аудиторской деятельности.

В практике аудиторской деятельности необходимо проводить аудиторские проверки по специальным аудиторским заданиям. При этом издаются специальные заключения, содержание и порядок составления которых отличаются от общепринятых.

Для начала рассмотрим подходы разных авторов к определению категории «аудиторское заключение».

Таблица 1

Подходы к определению термина «аудиторское заключение»

Автор	Сущность
Закон Республики Беларусь «Об аудиторской деятельности» № 56-З [3]	Аудиторское заключение – это документ, составленный аудиторской организацией, аудитором – индивидуальным предпринимателем по результатам оказания аудиторских услуг и содержащий выраженное в установленной форме аудиторского мнения [3]
Хмельницкий В.А. [7]	Аудиторское заключение – официальный документ, составленный по результатам аудита и предназначенный для пользователей бухгалтерской (финансовой) отчетности (книги учета доходов и расходов) [7, с.261]
Хохонова Н.Н. [8]	Аудиторское заключение – документ с юридическим статусом для всех юридических и физических лиц, органов государственной власти и управления, органов местного самоуправления и судебных органов [8, с.195]
Мельник М.В. [4]	Аудиторское заключение – это официальный документ, предназначенный для пользователей финансовой (бухгалтерской) отчетности [4, с.162]
Воронина Л.И. [1]	Аудиторское заключение – документ, имеющий юридическое значение для всех юридических и физических лиц, органов государственной власти и управления, органов местного самоуправления и судебных органов [1, с.188]
Рогуленко Т.М. [6]	Аудиторское заключение является официальным документом, предназначенным для пользователей финансовой (бухгалтерской) отчетности аудируемых лиц [6, с.106]
Закон РФ «Об аудиторской деятельности» №307-ФЗ	Аудиторское заключение – это официальный документ, предназначенный для пользователей финансовой (бухгалтерской) отчетности аудируемых лиц, содержащий выраженное в установленной форме мнение аудиторской организации, индивидуального аудитора о достоверности финансовой (бухгалтерской) отчетности аудируемого лица

Таким образом, можно сказать, что, исходя из рассмотренных понятий различных авторов, аудиторское заключение является официальным документом, который позволяет предоставить руководству организации наиболее качественную и своевременную информацию, и которую можно использовать для принятия взвешенных решений, что повышает эффективность управления предприятием в целом или отдельной его подразделении.

Согласно Национальному Правилу «Аудиторское заключение по специальному аудиторскому заданию», аудиторское заключение специального аудиторского задания - это аудиторское заключение, составленное по результатам аудита финансовой информации, являющейся объектом специального аудиторского задания, и отличное от аудиторского заключения по бухгалтерской (финансовой) отчетности, подготовленной в соответствии с применимой основой составления и предоставления бухгалтерской (финансовой) отчетности [5].

Заказчики специального аудиторского задания представлены на рисунке 1 «Заказчики специального аудиторского задания».

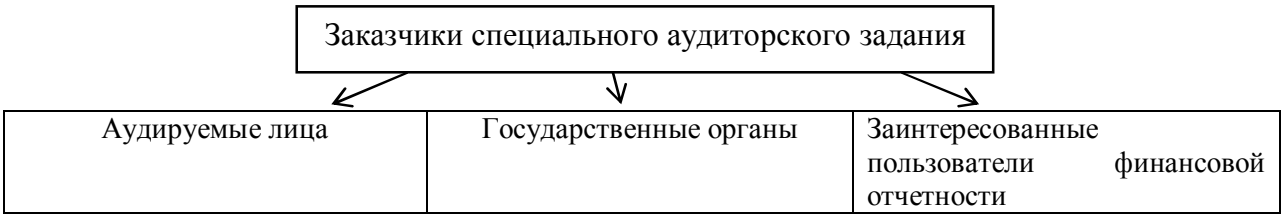

Рисунок 1 – Заказчики специального аудиторского задания

Аудиторская организация перед выполнением специального аудиторского задания согласовывает с заказчиком: цель и характер, а также форму и содержание аудиторского заключения, которое будет подготовлено по результатам выполнения задания [2, с.257].

Специальное аудиторское задание может быть обязательным и инициативным (таблица 2).

Таблица 2

Виды специального аудиторского задания

Обязательные специальные аудиторские задания	Инициативные специальные аудиторские задания
1. Документальное подтверждения факта формирования уставного капитала	1.Достоверность специальных отчетов, обобщающих данные годовой бухгалтерской (финансовой) отчетности за ряд смежных лет и составляемых аудируемым лицом с целью информирования пользователей.
2. Подтверждение в установленном порядке налоговой декларации о доходах иностранной организации:	2. Использование принципов бухгалтерского учета и материальных оценок, проводимых работниками аудируемого лица в процессе подготовки бухгалтерской (финансовой) отчетности в соответствии с основами бухгалтерского учета, отличными от таковых основ в Республике Беларусь.
3. Подтверждение в установленном порядке происхождения денежных средств учредитеей.	3.Достверность одной либо нескольких статей бухгалтерской (финансовой) отчетности или отдельного показателя бухгалтерской (финансовой) отчетности.
4. Подтверждение состава и стоимости организации до подписания договора его продажи.	4.Исполнения аудируемым лицом определенных условий договоров.
5. Подтверждение финансового состояния организации инвестора.	

Таким образом, исходя из вышеуказанного:

- обязательное специальное аудиторское задание выполняется по поручению государственных органов в случаях, предусмотренных законодательством Республики Беларусь;

- инициативное - во всех остальных случаях.

Основой взаимоотношений заказчика и аудиторской организации является договор оказания аудиторских услуг. По результатам обязательного специального аудиторского задания аудиторская организация в зависимости от требований законодательства поступает следующим образом:

1. Составляет аудиторское заключение по установленной форме;

2. Подтверждает достоверность сведений, указанных в составленном аудируемым лицом документе;

3. Составляет аудиторское заключение в соответствии с требованиями правил аудиторской деятельности «Аудиторское заключение по специальным аудиторским заданиям».

Аудиторское заключение по специальному аудиторскому заданию включает в себя основные элементы (рисунок 2).

Основные структурные элементы аудиторского заключения по обязательному и инициативному специальному аудиторскому заданию
наименование документа
адресат
вводная часть
аналитическая часть
итоговая часть

Рисунок 2 - Основные структурные элементы аудиторского заключения по специальному аудиторскому заданию

Во вступительной части представлены: реквизиты; объект специального задания.

Также указывается, что ответственность за нарушение законодательства Республики Беларусь о бухгалтерском учете и отчетности несет аудируемое лицо, а за содержание отчета - аудиторская организация.

Аналитическая часть содержит:

- описание работы, проводимой аудиторской организацией;

- характеристики и обоснование методов, использованных при выполнении специального аудиторского задания.

Окончательное мнение аудиторской организации по вопросам, сформулированным в специальном аудиторском задании представляет заключительная часть.

Следует также отметить, что приведенные выше требования не являются обязательными, и форма аудиторской работы может быть определена по согласованию с заказчиком специального аудиторского задания. Следовательно, в современных условиях пользователи бухгалтерской и финансовой отчетности должны иметь достоверные доказательства надежности своих отчетов и их соответствия применимому законодательству.

Список литературы

1. Воронина, Л.И. – Аудит: теория и практика: учебник для бакалавров / Л.И. Воронина, - 3-е изд., перераб. – М.: Издательство «Омега-Л», 2014. – 566с.

2.Данилкова, С.А. – Аудит: учеб.пособие / С.А. Данилкова. – Минск: Новое знание, 2016. – 685 с.

3. Закон Республики Беларусь от 12 июля 2013 г. № 56-З «Об аудиторской деятельности», утвержден Советом Республики 28 июня 2013 года (в ред. Законов Республики Беларусь от 04.06.2015 N 268-З, от 05.01.2015 N 231-З (ред. 10.07.2015)).

4. Мельник, М.В. – Основы аудита: курс лекций с ситуационными задачами / Мельник, М.В., Макальская М.Л., Пирожкова Н.А. – 3-е изд., перераб. и доп. – М: Издательство «Дело и сервис», 2007. – 208 с.

5. Национальные правила аудиторской деятельности «Аудиторское заключение по специальному аудиторскому заданию»: утверждено постановление Министерства финансов Республики Беларусь от 3.01.2002 N 8 (в ред. постановлений Минфина от 30.06.2011 n 52, от 30.12.2013 n 93).

6. Рогуленко Т.М. – Аудит: учебник. – М.: Экономистъ, 2005. – 378 с.

7. Хмельницкий, В.А. – Ревизия и аудит: учеб.пособие / В.А. Хмельницкий, Т.А. Гринь. – Минск: БГЭУ, 2011. – 473 с.

8. Хохонова, Н.Н. – Аудит: учебник / Н.Н. Хохонова, И.Н. Богатая. – М.: КНОРУС, 2011. – 720 с.

Тронец И.А. – студент кафедры бухгалтерского учета, анализа и аудита, группы 17БУ-2с (Полесский государственный университет)

Научный руководитель – Галкина М.Н., ассистент (Полесский государственный университет)

УДК 332.1
У-18

СОВЕРШЕНСТВОВАНИЕ СИСТЕМЫ ПОДДЕРЖКИ ИННОВАЦИОННОЙ ДЕЯТЕЛЬНОСТИ ПРЕДПРИЯТИЙ В РЕГИОНАХ РФ[1]

Уварова Н.А.
(Филиал Национального исследовательского университета «МЭИ», г. Смоленске)

[1] *Исследование выполнено при финансовой поддержке РФФИ в рамках научного проекта № 18-310-00222*

В современных условиях усиления глобализации и постоянно возрастающей международной конкуренции, одним из наиболее эффективных способов экономического развития страны представляется использование потенциала инновационного развития как страны, так и отдельных ее регионов, а также и построение рациональной системы управления теми или иными инновациями и развитие ее соответствующего организационного обеспечения [1]. Важность регионального инновационного развития отмечали такие авторы, как В. Прайс [2], М. Портер, М.В. Шавлюк [3], С.А. Щанкин, С.В. Малкин [4], Е.В. Куркудинова и др.

Так, возрастает значимость трансформации территориального экономического устройства России, в ходе которой появляются такие новые региональные социально-экономические образования поверх старых административных границ – а именно территориальные научно-промышленные кластеры и комплексы. Они представляют собой пластичные сети производственно-технологической кооперации близко локализованных предприятий и ряда научных организаций, разрабатывающих и внедряющих те или иные инновации и производящих одну и ту либо же смежную продукции и совместно обеспечивающих весьма хорошие конкурентные позиции как на внутреннем, так и внешнем рынке для отрасли и экономики всей страны. Такой процесс возможно

наблюдать в значительном числе разных развивающихся стран. Например, полностью охвачены кластеризацией финская, датская, норвежская и шведская промышленность. Так, Финляндия, чья экономическая политика базируется на кластеризации, на протяжении 2000-х годов занимает ведущие места в различных мировых рейтингах конкурентоспособности. Достаточно успешно функционируют кластерные структуры в Германии (в частности, химия и машиностроение), во Франции (производство продуктов питания, косметики). Активно идет процесс формирования кластеров и в Юго-Восточной Азии и Китае, в частности, в Сингапуре (в области нефтехимии), в Японии (в сфере автомобилестроения) и в иных странах.

Следовательно, мировой опыт демонстрирует весьма высокие положительные результаты в развитии благодаря эффективной инновационной политики регионов, однако в ходе анализа инновационной ситуации в РФ можно наблюдать, что активной регионализации различных инновационных процессов пока не происходит. Помимо этого, в весьма немалом числе регионов страны состояние инновационной деятельности описывается как неблагоприятное. Так, к примеру, на 2017 год в РФ число внутренних затрат на исследования и разработки по сравнению с такими странами как Германия, Китай, Республика Корея, меньше примерно в 10 раз. Также в Российской Федерации уменьшается число персонала, занятого исследованиями и разработками, особенно данное изменение заметно в доле научно-исследовательских организаций. Подобная тенденция относится и к ряду других показателей, характеризующих инновационное развитие, что свидетельствует об имеющихся недостатках в региональной инновационной системе.

Очевидно, что достижение целей стратегического развития того или иного региона не предоставляется возможным без комплексного совершенствования всех элементов региональной инновационной инфраструктуры. Ключевой задачей является обеспечение соответствующих стабильных условий эффективного развития всех процессов трансферта наукоемких технологий и их дальнейшей коммерциализации, в зависимости от специфики региональной модели развития инноваций. Положительным в таком случае представляется наличие достаточно существенных научных наработок, довольно высокий уровень образования персонала (в рамках кадрового обеспечения инновационной деятельности), необходимая потребность промышленности в обновлении соответствующего производства, а также и определенные капитальные фонды в научно-технической, образовательной и производственной областях. Отрицательное же влияние оказывает существующая неразвитость региональной правовой базы интеллектуальной собственности, значительная недостаточность соответствующих инвестиционных ресурсов в различных производственных секторах экономики, нехватка бюджетных средств для инвестирования в те или иные научно-технические программы.

Учитывая рассмотренные особенности, главным и целесообразным представляется концентрация финансовых ресурсов, а также и активное участие государства в развитии всей региональной инфраструктуры инновационной деятельности, которая подразумевает систему информационного и финансового обеспечения всех этапов инновационного цикла. Схема региональной системы поддержки инновационной деятельности представлена на рисунке 1.

Рисунок 1 – Схема региональной системы поддержки инновационной деятельности

Существенным при этом для эффективного ведения деятельности, связанной с финансовым обеспечением инновационного процесса в регионах РФ, является определение и дальнейшая реализация региональной стратегии финансирования инноваций. Среди множества возможных базовых стратегий финансирования выбор должен основывать на индивидуальных особенностях конкретного региона, но в качестве наиболее подходящей предлагается стратегия финансового обеспечения трансфера технологий, которая предполагает высокую эффективность финансирования соответствующей инновационной деятельности.

Рассматриваемая стратегия подразумевает, что при наличии общих благоприятных условий для осуществления деятельности, связанной с финансированием, и в том числе инновационной деятельности на территории определенного региона отсутствует весьма большое число каких-либо активных потребителей ряда наукоемкой и инновационной продукции. В подобном случае для наиболее полной и эффективной реализации всего имеющегося регионального потенциала необходимым является обеспечение возможности такой беспрепятственной передачи каких-либо технологий за пределы имеющейся инновационной мезосистемы, а также и переориентировать соответствующие финансовые потоки на открытое взаимодействие с внешней средой. Здесь организационный механизм, который мог бы быть использован местными органами власти, представляет собой биржу инновационных технологий, которая имеет свои соответствующие представительства вне рассматриваемого региона. При реализации подобных биржевых механизмов является возможным осуществление стимулирования местных потребителей тех или иных инноваций.

Данная стратегия позволяет не только значительно повысить эффективность среди инновационно активных предприятий в регионе, но и привлечь новых. Так, ключевым направлением активности властей какого-либо региона может являться разработка такой определенной системы стимулов, где довольно важное место занимают соответствующие финансово-кредитные организации и налоговые. Рассматриваемые стимулы в современных экономических условиях следует направить на создание заинтересованности тех или иных предприятий в восприятии местного инновационного потенциала. Рекомендуется также предоставить всем подобным организациям право на

соответствующую налоговую льготу, которую возможно рассчитать заранее, при этом она представляется безусловной, а именно не находится в зависимости от полученной прибыли той или иной организации. Такой инструмент представляется наиболее эффективным в рамках стимулирования расходов на НИОКР частного сектора.

Также будет целесообразным образование в определенном регионе такого распределенного (виртуального) технопарка, ключевые функции которого заключаются в организации информационного взаимодействия и соответствующей координации всех участников инновационного процесса в соответствующем регионе страны.

Таким образом, совершенствование региональной инновационной системы, в том числе в части обеспечения финансовой поддержки со стороны органов государственной власти является не только стратегически важным направлением для отдельного региона и страны в целом, но и способствует более быстрому развитию в экономической и инновационной сфере. А реализация стратегии финансового обеспечения трансфера технологий представляется предпосылкой для укрепления научно-технологических связей какого-либо региона, а также его участия в различных значимых международных ярмарках технологий и прочее.

Список литературы

1. Дли, М.И. Особенности управления инновационной деятельностью в региональных научно-промышленных комплексах / М.И. Дли, А.Э. Заенчковский // Путеводитель предпринимателя. - 2015. - № 27. - С. 179-187.

2. Price, V. Cluster policy / Price V. – M.: Business, 1996. – P. 341.

3. Шавлюк, М.В. Роль регионов в инновационном развитии России / Шавлюк М.В. // Электронный научно-практический журнал «Современные научные исследования и инновации». - 2016. - № 12. Режим доступа: http://web.snauka.ru/issues/2016/12/74885.- свободный.

4. Щанкин, С.А. Место и роль региона инновационного развития в стратегии пространственного развития экономики России (на примере Республики Мордовия) / Щанкин С.А., Малкин С.В. // Региональная экономика и управление: электронный научный журнал. - 2018. - № 2(54). Режим доступа: https://eee-region.ru/article/5417/.- свободный.

Уварова Н. А. – студент, natasha112.uvarova@yandex.ru (Филиал ФГБОУ ВО «Национального исследовательского университета «МЭИ» в г. Смоленске

УДК 338.434
У-73

АГРАРНЫЙ СЕКТОР ЭКОНОМИКИ КАРАЧАЕВО-ЧЕРКЕССКОЙ РЕСПУБЛИКИ: ПОДХОДЫ К ФОРМИРОВАНИЮ ДОХОДОВ И ПРИБЫЛИ

Урусова А.А.
(Северо-Кавказская государственная академия, г. Черкесск)

Главным приоритетом для нашей республики является сельское хозяйство, главным образом потому, что в этой отрасли работает около трети трудоспособного населения региона, а доля сельского хозяйства в валовом региональном продукте составляет от 30 до 50% в разные годы.

В связи с этим, ведение прибыльной производственной деятельности и в то же время поддержание финансового баланса требует оценки и анализа финансовых результатов на уровне сельскохозяйственных предприятий региона.

В специализированной литературе широкая система показателей прибыли и рентабельности, характеризующая эффективность различных видов деятельности предприятия. Но сегодня все больше и больше настоятельно необходимо указать индикаторы, которые оценивают более широкие и точные результаты - финансовые показатели операционной деятельности. Проблема оценки финансовых результатов на уровне субъекта были исследованы в ряде научных работ [1, 2] связанных с изучением особенностей формирования финансовых результатов деятельности сельскохозяйственных товаропроизводителей. Но методологические аспекты результативности финансовых показателей, связанные с отраслевой спецификой сельскохозяйственных предприятий, недостаточно изучены.

Новые изменения, появившиеся в народном хозяйстве, требуют интенсивного развития сельского хозяйства, материализованное непрерывным увеличением урожайности с гектара и с рациональным использование материальных, людских, финансовых ресурсов (табл.1).

Таблица 1

Динамика ВРП и сельскохозяйственного производства в КЧР*

Показатель	Годы								2017г. к 2010г. в %
	2010	2011	2012	2013	2014	2015	2016	2017	
1. ВРП всего, млрд. руб.	43,7	49,3	58,7	66,2	65,3	67,4	68,9	69,8	159,7
в % к предыдущему году	103,8	112,8	119,1	112,8	98,6	103,2	102,2	101,3	-
2. Сельскохозяйственное производство всего, млрд. руб.	19,0	22,5	26,4	28,4	29,1	31,0	32,5	34,6	182,1
в % к предыдущему году	106,7	118,4	117,3	107,6	102,5	106,5	104,8	106,5	-

*Источник: расчеты автора по данным Карачаево-Черкесскстат.

За отчетный период (табл. 1) наблюдался рост показателей валового регионального продукта – на 59,7% и объема сельскохозяйственного производства на 82,1% в стоимостном выражении. При этом динамика в разные годы была различной. Наибольший рост зафиксирован по показателю ВРП в 2012 году – на 19,1%, по сельскохозяйственному производству в 2011 году – на 18,4%. В дальнейшем динамика показателей снизилась и в 2017 году составила по ВПР – 1,3%, а по объему сельскохозяйственного производства – 6,5%.

Размер валовой прибыли оказывает положительное и отрицательное влияние. С увеличением удельного веса продуктов с более высокой рентабельностью в общем объеме продаж, будет рост валовой прибыли, и наоборот, уменьшение доли более прибыльных продуктов приводит к снижению размера валовой прибыли [3].

Доход от продаж является первой целью в любом бизнесе, потому что это позволяет сельскохозяйственному производителю, вернуть вложенные средства и возобновить производственный цикл. Выручка от продаж характеризует способность инициировать и развивать определенные виды деятельности с выгодой для себя. Для

соответствующей оценки специфики сельскохозяйственных предприятий проанализируем доходы от реализации сельскохозяйственной продукции по сравнению с долей земли сельскохозяйственного назначения и численности работников, занятых в сельском хозяйстве (табл. 2.).

Таблица 2

Доход от реализации сельскохозяйственной продукции в разрезе административных районов КЧР*

Показатель	КЧР в целом	Города и районы											
		Абазинский	Адыге-Хабльский	Зеленчукский	Карачаевский	Малокарачаевский	Ногайский	Прикубанский	Урупский	Усть-Джегутинский	Хабезский	г. Черкесск	г. Карачаевс
1. Удельный вес общей площади земель с.-х. назначения, %	100,00	4,31	17,37	6,57	2,04	2,34	7,08	37,15	0,44	4,96	17,45	0,15	0,15
2. Количество работников, занятых в сельском хозяйстве, чел	31,1	2,9	2,0	5,7	2,1	3,1	1,4	2,7	2,3	5,6	3,1	0,1	0,1
в процентах от общего числа занятых работников	100,00	9,32	6,43	18,33	6,75	9,97	4,50	8,68	7,40	18,01	9,97	0,32	0,32
3. Доходы от продажи продукции сельского хозяйства млн. руб.	27468	2561,3	1766,4	5034,3	1854,8	2738	1236,5	2384,7	203,14	4946	2738	88,3	88,3
4. Выручка от продажи продукции на 1 гектар земли сельскохозяйственного назначения, тыс. руб.	20,05	43,41	7,42	55,94	66,24	85,56	12,75	4,69	33.857	72,74	11,46	44,16	44,16

*Источник: расчеты автора по данным Карачаево-Черкесскстат.

Анализируя данной таблицы позволил отметить, что сельскохозяйственное производство распределено по территории Республики неравномерно (в разрезе административных районов), что естественно учитывая природно-климатические условия. Набольший удельный вес площадей сельскохозяйственного назначения наблюдается в Прикубанском районе – 37,15%, наименьший в черте городов Черкесск и Карачаевск – по 0,15% от общей площади земель сельскохозяйственного назначения. Условия хозяйствования во всех районах разные, особенно это касается занятых в сельскохозяйственном производстве работников.

Наибольшее количество занятых в сельскохозяйственном производстве работников наблюдается в Зеленчукском (18,33%) и Усть-Джегутинском районе (18,01%), хотя эти районы имеют совсем небольшой удельный вес по площади сельскохозяйственных земель (соответственно 5,7 и 5,6%). Но эти же районы имеют наибольшую выручку от продажи сельскохозяйственной продукции в абсолютном выражении (в ценах 2018 года) – соответственно 5034,3 и 4946 млн. руб. Это неизбежно отразилось на выручке с 1 га земель сельскохозяйственного назначения – одни из самых высоких в регионе показателей (55,64 и 72,74 тыс. руб./га соответственно), что говорит об очень эффективном использовании территории.

Исследование доходов от продаж имеет комплексный характер, его можно проанализировать с точки зрения таких аспектов как динамика, структурные, а также экономические последствия изменения финансовых результатов [2]. Деятельность

сельскохозяйственных предприятий предполагает увеличение себестоимости продукции, из-за ситуации с ростом цен на минеральные удобрения, пестициды, топливо и т. д. Расходы на производство и затраты могут увеличиваться по абсолютной величине, но их динамика не должна превышать динамику выручки. В то же время абсолютная сумма выручки от продаж должна покрывать затраты, расходы и включать норму прибыли.

Результаты расчетов (табл. 3.) удостоверяет, что в отчетные периоды сельскохозяйственные предприятия в регионе имели достаточные доходы, что позволило покрыть затраты, расходы и получить прибыль.

Таблица 3

Расходы и формирование прибыли на сельскохозяйственных предприятиях КЧР

Показатель	В среднем за 2011-2014 гг.		В среднем за 2015-2018 гг.		Изменения ±	
	Сумма, млн. руб.	Удельный вес, %	Сумма, млн. руб.	Удельный вес, %	Млн. руб.	Процентных пунктов
Доход от продаж	26877,00	100,00	28322,00	100,00	1445,00	-
Полная себестоимость	22039,14	82,00	22297,91	78,73	258,77	-3,27
Валовая прибыль (валовые убытки)	4837,86	18,00	6024,09	21,27	1186,23	+3,27
Прочие доходы от операционной деятельности	1075,08	4,00	951,62	3,36	-123,46	-0,64
Расходы на продажу	553,67	2,06	886,48	3,13	332,81	1,07
Административные расходы	2074,90	7,72	2061,84	7,28	-13,06	-0,44
Прочие расходы от операционной деятельности	2117,91	7,88	2030,69	7,17	-87,22	-0,71
Результат от операционной деятельности (прибыль, убыток)	1163,77	4,33	1996,70	7,05	832,93	-2,72
Прибыль от других видов деятельности (прибыль, убыток)	717,62	2,67	399,34	1,41	-318,28	-1,26
Прибыль (убыток) до налогообложения	1881,39	7,00	2396,04	8,46	514,65	1,46
Расходы по налогам и сборам	274,15	1,02	260,56	0,92	-13,58	-0,10
Чистая прибыль (чистый убыток) отчетного периода	1607,24	5,98	2135,48	7,54	528,23	+1,56

Исходя из данных таблицы 3 можно выявить рост стоимостных показателей, отражающих финансовые результаты деятельность сельскохозяйственных товаропроизводителей КЧР. Так, доход от продаж за рассматриваемый период увеличился на 1445 млн. руб. или на 5,3%. При этом полная себестоимость производства и продажи товарной продукции, в структуре доходов снизилась на 3,27% пункта. Что свидетельствует об относительном снижении издержек производства, хотя в абсолютных цифрах наблюдался небольшой рост в периоде 2015-2018 гг. (+258,77 млн. руб.). Это привело к закономерному росту валовой прибыли в структуре доходов +3,27%. Вместе с тем, за рассматриваемый период произошло снижение прочих доходов от операционной деятельности - 123,46 млн. руб., что уменьшило удельный вес данного показателя в структуре валовых доходов на 0,64% пункта. Также за рассматриваемый период наблюдался значительный рост расходов на продажу + 332,81 млн. руб., в результате этот параметр увеличил свой удельный вес на 1,07% пункта. Из позитивных тенденций можно

отметить снижение административных расходов -0,44% пункта; рост прибыли до налогообложения - +1,46% пункта, снижение расходов по налогам и сборам – 0,1% пункт. Чистая прибыль выросла с 5,98% до 7,54%. Последнее означает, что у каждого сельскохозяйственного товаропроизводителя выручка от продаж в период 2015-2018 гг. увеличила чистую прибыль на 1,56 % по сравнению со средневзвешенным уровнем прибыли за период 2011-2014 гг.

Таким образом, можно сделать вывод, что сельскохозяйственные предприятия сумели повысить эффективность операционной деятельности за счет более быстрого темпа роста показателей показателя прибыли по сравнению с показателями доходов и расходов. Этот аспект оправдывает мнение [4], согласно которому увеличение прибыли считается как предпосылкой, так и следствием бизнеса. Предпосылка в том смысле, что это источник инвестиций, необходимых для бизнеса, и следствие, потому что это ожидаемый результат, который формирует источник финансирования затрат на следующий производственный цикл.

Список литературы

1. Oliinyk O.V., Skoromna O.Yu. Integral evaluation of management generation of profits from sales in the agricultural enterprises // Экономика АПК. 2016. № 4 (258). С. 75-81.

2. Новоселецкая И.А., Колесник В.С. Факторы и резервы роста прибыли сельскохозяйственной организации // В сборнике: Научное обеспечение агропромышленного комплекса. Сборник статей по материалам IX Всероссийской конференции молодых ученых. 2016. С. 1091-1093.

3. Шатохин М.В., Асеева А.А., Доренская И.Н., Фомичева Л.М. и др. Управление прибылью и использование оборотного капитала в сельскохозяйственных организациях. Коллективная монография / Под редакцией М.В. Шатохина. Курск, 2016. – 126 с.

4. Шутько Г.Н., Муталлапова А.А. Пути повышения прибыли в сельскохозяйственной организации // Экономика и социум. 2015. № 1-4 (14). С. 1385-1387.

Урусова А.А. - к.э.н., доцент, ummaidar02111999@yandex.ru (Северо-Кавказская государственная академия)

УДК 658.14/.17
У-73

НАПРАВЛЕНИЯ ИСПОЛЬЗОВАНИЯ ФИНАНСОВЫХ РЕСУРСОВ И КАПИТАЛА ПРЕДПРИЯТИЯ

Урусова А.А.
(Северо-Кавказская государственная академия, г. Черкесск)

Финансовые ресурсы являются основой для обеспечения ежедневной деятельности в современной компании. Постоянно происходит финансовый цикл, в течение которого вложенный капитал увеличивается. Эффективные управленческие решения по привлечению и распределению финансовых ресурсов позволяют добиться повышения уровня благосостояния сотрудников, управленцев, собственников предприятия. Поэтому повышается актуальность исследования вопросов, связанных с формированием и использованием финансовых ресурсов и капитала современного предприятия.

Учитывая недостатки и положительные стороны различных подходов, можно сформировать собственное определение сущности финансовых ресурсов. Считаем, что это совокупность денежных средств, а также материальных и нематериальных ресурсов, которые можно определить в денежном эквиваленте, и которые используются для

создания активов, покрытия расходов с целью обеспечения роста предприятия путем эффективной работы в рамках операционной, финансовой, инвестиционной деятельности.

Капитал предприятия — это совокупность ресурсов (материальных, финансовых, интеллектуальных), направленных на производство товаров или услуг, эффективное использование которых способствует достижению поставленных целей и получению устойчивых конкурентных преимуществ [8, с. 46]. Таким образом, если рассматривать финансовые ресурсы с точки зрения широкого подхода, то получается, что в таком случае это понятие будет синонимом капитала.

Говоря о классификации источников финансовых ресурсов, следует отметить, что обычно выделяют собственные и привлеченные. Под собственным капиталом следует понимать специально создаваемые фонды и резервы, предназначенные для обеспечения его экономической стабильности, поглощения возможных убытков и находящиеся в использовании в течение всего периода его функционирования [9, с.50]. Выделяют следующие элементы (Рисунок 1).

Рисунок 1. Структура собственных финансовых ресурсов предприятия [7, с.70]

Собственные финансовые ресурсы включают в себя ту часть, которая была инвестирована на начальном этапе, накопленные резервы, а также прочие взносы. Особенностью собственного капитала является его перманентный характер, а также отсутствие фиксированной платы для предприятия за использование такого источника финансовых ресурсов.

Также важную роль играют обязательства как источник формирования финансовых ресурсов. Согласно положению бухгалтерского учета ПБУ 4/99 [1], можно выделить следующие структурные элементы этого типа финансовых ресурсов (Рисунок 2):

Рисунок 2. Состав финансовых ресурсов компании, которые привлечены на временной основе [1]

Таким образом, предприятие может привлекать финансовые ресурсы извне как на долгосрочной, так и на краткосрочной основе (Рисунок 2). В бухгалтерской отчетности предприятия это означает, что ресурсы привлекаются либо на период больше 1 года в случае с долгосрочными обязательствами, либо на период до одного года в случае с краткосрочными обязательствами. Источники обязательств могут быть как внешними, так и внутренними. Внешние включают в себя обычные банковские кредиты, кредиты небанковских финансовых учреждений, других предприятий, денежные средства, предоставляемые государством, финансовый лизинг, налоговый кредит, товарные кредиты и так далее (Рисунок 3). В случае с внутренними речь идет о несвоевременной оплате услуг и товаров поставщиков, отказе от погашения обязательств по ранее взятым банковским кредитам и так далее.

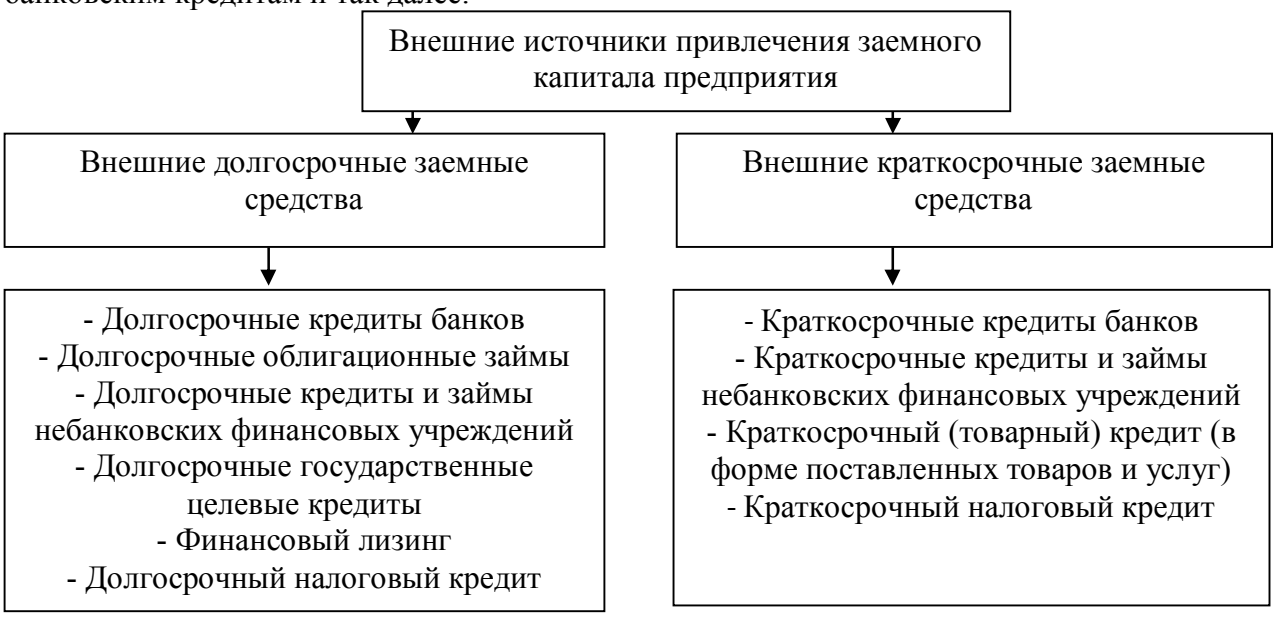

Рисунок 3. Внешние источники привлечения заемных финансовых ресурсов предприятия [2, с.129]

В России также доступны такие методы как франчайзинг, венчурное финансирование и факторинг [6, с.74].

Бочаров В.В. предлагает следующую классификацию финансовых ресурсов предприятия. Он выделяет ресурсы, поступающие в порядке перераспределения, мобилизованные на финансовом рынке, а также созданные за счет собственных и приравненных к ним средств.

Что касается значения финансовых ресурсов, она является исключительной, ведь без них предприятие не смогло бы даже начать свою деятельность. В процессе осуществления своей финансово-хозяйственной деятельности предприятие проводит формирование финансовых ресурсов, которые в дальнейшем использует для обеспечения своих текущих операционных потребностей, расширения своей деятельности, инвестиционной деятельности.

Также финансовые ресурсы выполняют защитную функцию. Она отвечает за создание специальных резервов для покрытия различного рода рисков и сохранение платежеспособности предприятия [5, с.28]. Объем собственного капитала должен быть достаточным для обеспечения уверенности кредиторов, поставщиков в том, что предприятие способно отвечать по своим обязательствам [3, с.342].

Оперативная функция обеспечивает финансовую основу деятельности предприятия. Собственный капитал и заемные ресурсы предприятия в этой функции обеспечивают адекватную базу роста активных операций, то есть поддерживают объем и характер операций в соответствии с задачами предприятия [7, с.537].

Регулирующая функция финансовых ресурсов предприятия заключается в поддержке функционирования организации на одном общем уровне, то есть в недопущении критических ситуаций в деятельности [10, с.126]. Например, законодательство определяет минимально необходимый объем собственного капитала, который может использоваться для создания уставного фонда. Кроме этого, акционерные предприятия обязаны формировать резервный капитал. Таким образом, финансовые ресурсы используются для того, чтобы регулировать минимально допустимый уровень имеющихся ресурсов российских предприятий.

Рисунок 4. Размещение финансовых ресурсов предприятий

Что касается направлений размещения финансовых ресурсов, то сюда относятся основной и оборотный капиталы. Предприятие может использовать финансовые ресурсы

для покупки материалов, сырья, оплаты труда сотрудников, приобретения необходимых основных средств, то есть оборудования, транспортных средств, направлять финансовые ресурсы в различные инструменты фондового рынка для получения пассивного дохода, применять доступные средства по другим направлениям для достижения намеченной цели (Рисунок 4).

Подводя итого, отметим, что финансовые ресурсы - это совокупность денежных средств, а также материальных и нематериальных ресурсов, которые можно определить в денежном эквиваленте, и которые используются для создания активов, покрытия расходов с целью обеспечения роста предприятия путем эффективной работы в рамках операционной, финансовой, инвестиционной деятельности. Их источники являются собственными и привлеченными.

Список литературы

1. Приказ Минфина РФ от 06.07.1999 № 43н (ред. от 08.11.2010) "Об утверждении Положения по бухгалтерскому учету "Бухгалтерская отчетность организации" (ПБУ 4/99)" [Электронный ресурс] – Режим доступа:ttps://www.consultant.ru/document/cons_doc_LAW_18609/eb0b290220220a28a8ed4130bbde7662adadd5aa/

2. Азарова А.А. Источники формирования и способы привлечения заемного капитала // Экономическое пространство №15, 2008 - С.126 – 135.

3. Безручко А.Ю., Проблемы управления собственным капиталом банка и подходы к их решению в Республике Беларусь / Безручко А.Ю. // Актуальные проблемы развития финансового сектора, 2017. С. 342-350

4. Бектемирова Н.Т., Механизм формирования финансовых ресурсов предприятия / Бектемирова Н.Т. // Экономика и эффективность организации производства. 2015.- № 22. - С. 67-70.

5. Дорожкина Н.И., Федорова А.Ю., К вопросу о роли собственного капитала коммерческого банка как гаранта его стабильности / Дорожкина Н.И., Федорова А.Ю. //Социально-экономические явления и процессы. 2017.- Т. 12. -№ 3.- С. 28-33.

6. Заболоцкая В.В., Листопад М.Е., Источники формирования финансовых ресурсов малых предприятий / Заболоцкая В.В., Листопад М.Е. // Вестник Алтайской академии экономики и права. 2014.- № 2 (34).- С. 73-77.

7. Иванова И.В., Собственный капитал банка и способы его формирования / Иванова И.В. // Международный журнал прикладных и фундаментальных исследований. 2015. № 8-3. С. 537-540.

8. Иртюга А.С., Демчук О.В., Экономическая сущность и содержание капитала предприятия на современном этапе развития экономики / Иртюга А.С., Демчук О.В. // Российская наука и образование сегодня: проблемы и перспективы. 2015.- № 2 (5).- С. 45-47.

9. Курач А.М., Управление собственным капиталом коммерческого банка: капитализация и докапитализация / Курач А.М. //Актуальные проблемы гуманитарных и естественных наук. 2015. -№ 10-2. - С. 50-54.

10. Симонянц Н.Н., Коросько А.В., Сущность собственного капитала коммерческого банка: многогранность трактовки / Симонянц Н.Н., Коросько А.В. // Проблемы и перспективы развития науки в россии и мире. 2017. С. 126-128.

Урусова А.А. - к.э.н., доцент, ummaidar02111999@yandex.ru (Северо-Кавказская государственная академия)

УДК 338.33
Ф-45

ФИНАНСОВОЕ СОСТОЯНИЕ ПРЕДПРИЯТИЯ: ОЦЕНКА И МОНИТОРИНГ

Фефилова О.С.
(Вятский государственный университет, г. Киров)

Деятельность предприятия характеризуется составом и размещением средств, структурой их источников, скоростью оборота капитала, способностью предприятия погашать свои обязательства в срок и в полном объеме, а также другими факторами.

Фабрика игрушек «Весна» начинает свою историю с 26 июня 1942 года с даты основания артели «Игрушка». Сегодня «Весна» один из лидеров в производстве кукол в России, ежегодно фабрика выпускает свыше миллиона кукол. Ассортимент, предлагаемых в настоящее время, составляет свыше 1200 наименований.

Таблица 1

Состав имущества и капитала предприятия, тыс.руб.

Показатели	2014 г.	2015 г.	2016 г.	2017 г.	2018 г.	2018 г. в % к 2014 г.
Денежные средства и краткосрочные финансовые вложения	429771	579858	727463	817497	857337	199,49
Дебиторская задолженность и прочие оборотные средства	69039	88132	137754	159820	139426	201,95
Запасы и затраты	127623	116125	117593	205518	321362	251,81
Всего текущих активов	626433	784115	982810	1182835	1318125	210,42
Внеоборотные активы	83123	80064	85039	96419	116614	140,29
Итого активы предприятия	709556	864179	1067849	1279254	1434739	202,20
Кредиторская задолженность и прочие краткосрочные пассивы	38767	37372	48465	53458	60599	156,32
Краткосрочные кредиты и займы	6265	6886	8495	11069	21436	342,15
Всего краткосрочных обязательств	45032	44258	56960	64527	82035	182,17
Долгосрочные обязательства	2535	2577	2409	2810	7098	280,00
Собственный капитал предприятия	661989	817344	1008480	1211917	1345606	203,27
Итого капитал предприятия	709556	864179	1067849	1279254	1434739	202,20

За период с 2014 по 2018 года активы и капитал предприятия увеличиваются. Активы предприятия увеличились в 2 раза и в 2018 году составили 1434739 тыс.руб. Увеличение запасов более чем в 2 раза говорит о снижении оборачиваемости активов предприятия. В 2018 году их значение составляет 321362 тыс.руб. Увеличивается дебиторская задолженность на 101,95% в 2018 году составляет 139426 тыс.руб. Ее рост может быть связан с ростом объема продаж. Капитал предприятия также увеличился в 2 раза. Наибольшее значение на его увеличение повлияло увеличение собственного капитала предприятия в 2 раза. В 2018 года данное значение составило 1345606 тыс.руб. Происходит увеличение краткосрочных кредитов и займов с 6265 тыс.руб. до 21436 тыс.руб. В целом баланс АО «Весна» имеет положительную динамику.

Далее необходимо выявить источники формирования запасов на АО «Весна».

Таблица 2

Источники формирования запасов и затрат, тыс. руб.

Показатели	2014 г.	2015 г.	2016 г.	2017 г.	2018 г.	2018 г. в % к 2014 г.
Наличие (отсутствие) собственных оборотных средств, тыс. руб.	578866	737280	923441	1115498	1228992	212,31
Наличие (отсутствие) оборотных и долгосрочных заемных источников формирования запасов и затрат, тыс. руб.	581401	739857	925850	1118308	1236090	212,61

За период с 2014 по 2018 года на предприятии наблюдается увеличение как собственные оборотные средства, так и оборотные и долгосрочные заемные источники формирования запасов и затрат. Собственные оборотные средства увеличились на 650126 тыс.руб. и в 2018 году составили 1228992 тыс.руб., а оборотные и долгосрочные заемные источники увеличились на 654689 тыс.руб. и в 2018 году составили 1236090 тыс.руб.

Для определения типа устойчивости необходимо проанализировать обеспеченность запасов источниками их формирования.

Таблица 3

Обеспеченность запасов источниками их формирования, тыс. руб.

Показатели	2014 г.	2015 г.	2016 г.	2017 г.	2018 г.	2018 г. в % к 2014 г.
Излишек (недостаток) собственных оборотных средств, тыс. руб.	451243	621155	805848	909980	907630	201,14
Излишек (недостаток) собственных оборотных и долгосрочных заемных средств, тыс. руб.	465276	623732	808257	912790	914728	196,60
Тип финансовой устойчивости	Абсолютная устойчивость					

За исследуемый период на предприятии наблюдается излишек собственных оборотных средств, отклонение которых составляет 456387 тыс.руб., излишек

собственных оборотных и долгосрочных заемных средств на 449452 тыс.руб. и излишек общей величины основных источников формирования запасов на 293241. Так как все показатели увеличиваются, можно сказать, что предприятие является абсолютно устойчивым.

В таблице 4 представлены коэффициенты финансовой устойчивости.

Таблица 4

Коэффициенты финансовой устойчивости

Показатели	2014 г.	2015 г.	2016 г.	2017 г.	2018 г.	2018 г. в % к 2014 г.
Коэффициент автономии	0,93	0,95	0,94	0,95	0,94	101,08
Коэффициент финансовой зависимости	0,07	0,05	0,06	0,05	0,06	85,71
Коэффициент финансирования	13,92	17,45	17	18	15,1	108,48
Коэффициент маневренности капитала	1	0,9	0,9	0,9	0,91	91,00
Коэффициент иммобилизации капитала	0,13	0,1	0,08	0,08	0,24	184,62
Коэффициент иммобилизации активов	0,12	0,09	0,08	0,07	0,08	66,67

За исследуемый период можно сказать о том, что предприятие практически не зависит от заемных средств. Об этом может свидетельствовать коэффициент автономии. Он показывает, что предприятие финансово независимо от кредитов. Это подтверждает и коэффициент финансовой зависимости. Его значение в 2018 году составило 0,06. Все остальные показатели также свидетельствуют о том, что предприятие практические не использует заемные средства. Следовательно, предприятие финансово устойчиво.

Для определения платежеспособности АО «Весна» необходимо рассчитать показатели таблицы 5.

Таблица 5

Оценка показателей ликвидности и платежеспособности

Показатели	2014 г.	2015 г.	2016 г.	2017 г.	2018 г.	2018 г. в % к 2014 г.
Коэффициент абсолютной ликвидности	9,54	13,1	12,77	12,67	10,45	109,54
Коэффициент промежуточной ликвидности	11,08	15,09	15,19	15,15	12,15	109,66
Коэффициент текущей ликвидности	13,91	17,72	17,25	18,33	16,07	115,53
Коэффициент общей платежеспособности	14,92	18,45	17,99	19	16,10	107,91

По данным таблицы 5 видно, что все показатели ликвидности и платежеспособности выше нормы. Так, например, коэффициент абсолютной ликвидности в 2018 году составил 10,45, это на 0,91 больше, чем в 2014 году. Данный коэффициент говорит о том, что предприятие расплачивается по кредитам в краткосрочном периоде. Коэффициент промежуточной ликвидности в 2018 году увеличился и составил 12,15. Коэффициент текущей ликвидности также увеличился и составил 16,07. По сравнению с 2017 годом, он уменьшился, это может свидетельствовать о рациональной структуре капитала. Коэффициенты платежеспособности свидетельствуют о том, что предприятие может брать кредиты на краткосрочный период. То есть, исходя из вышесказанного, можно сказать, что предприятие является ликвидным и платежеспособным.

Изучив характеристику предприятия, проведя анализ основных показателей и его финансовой деятельности, можно сделать вывод о том, что предприятие работает эффективно, то есть увеличивается чистая прибыль, происходит увеличение материалоотдачи и уменьшение материалоемкости. АО «Весна» не зависима от заемных средств, то есть предприятие является ликвидным и платежеспособным.

Список литературы

1. Бережная Е.В. Резервы повышения эффективности финансово-хозяйственной деятельности предприятия [Электронный ресурс]: статья / Бережная Е.В. – УДК 657:658 – 2014.

2. Бизнес не по-детски: почему фабрика «Весна» способствует развитию конкурентов в кировском кластере [Электронный ресурс]. Режим доступа: https://www.razvitie43.ru

3. Гуживнина Н.С. Роль управления финансового состояния в управлении предприятием [Электронный ресурс]: статья / Н.С. Гуживнина – УДК 657,622 – 2011.

4. Фефилова О.С. Финансово-хозяйственная деятельность АО «Весна» // Молодежь и наука XXI (г. Ульяновск, 13 декабря 2018 г.). У., 2018.

Фефилова О.С. – магистрант 2 курса, olga.fefilova1@yandex.ru (Вятский государственный университет)

УДК 657:004.771
Ш-17, П-93

ПРИМЕНЕНИЕ РЕЖИМА УДАЛЕННОГО ДОСТУПА ПРИ АВТОМАТИЗАЦИИ БУХГАЛТЕРСКОГО УЧЕТА

Шакова Ф.М., Пшеунетлова Заира.М.
(Северо-Кавказская государственная академия, г. Черкесск)

Пожалуй, самым ценным, невосполнимым ресурсом активом компании и ее сотрудников является время. Конечный результат зависит от размера затрат и эффективности использования этого ресурса. Использование режима удаленного доступа является одним из способов сэкономить время для бизнес-специалистов. Следовательно, режим удаленного доступа позволяет бухгалтеру, независимо от должности, получать доступ ко всей учетной информации, необходимой руководителям для принятия оперативных управленческих решений.

Программы удаленного администрирования- это программы или функции операционных систем, которые обеспечивают удаленный доступ к компьютеру через Интернет или локальную сеть, а также управляют и администрируют удаленный компьютер в режиме реального времени. Следовательно, использование режима

удаленного доступа позволяет бухгалтеру, который находится в любой точке мира, выполнять любые действия на удаленном компьютере.

Технологии удаленного доступа могут повысить эффективность всего предприятия. Таким образом, вы можете связать филиалы / отделы организации со штаб-квартирой, что позволяет синхронизировать работу всех подразделений. Это позволяет многим работникам вне офиса получать доступ к сетевым ресурсам для выполнения своих задач, находить нужную информацию и т. д., экономя время, которое тратиться на перемещение сотрудников. Удаленное ведение бухгалтерского учета особенно удобен для малых предприятий, которые не могут держать бухгалтера в офисе полный рабочий день.

Однако, прежде чем предоставить сотрудникам возможность доступа к корпоративным ресурсам, необходимо учитывать множество факторов таких как: безопасность данных, техническая поддержка, определение стандартов для работы с информацией.

Для реализации режима удаленного доступа должны быть выполнены следующие условия:

- наличие высокоскоростного доступа в интернет / локальную сеть;
- внешний статический IP-адрес;
- программа, которая устанавливается на ПК пользователя и обеспечивает удаленный доступ;
- настроенный доступ, необходимый для управления удаленным помощником или удаленным рабочим столом в офисе;
- наличие на компьютере пользователя учетной записи с правами администратора.

Удаленный режим ведения бухгалтерского учета подразумевает следующий последовательность действий:

- На сервере клиента устанавливается программа «1С Предприятие».
- Пользователь вводит данные, затем сохраняет их и направляет на распечатку. Данному виду обработки подлежат доверенности, счета, акты и прочие бумаги. Если потребуется, то заполняется сверочный акт.
- Формируются электронные документы из программы, с помощью которых можно контролировать наличие, продажу, остатки товаров на скадах. Кроме того, можно контролировать взаимные расчеты, согласовывать и совершенствовать налоговую базу. Все это предоставляется в пределах удаленного бухгалтерского обслуживания (через глобальную сеть).

В случае использования этой схемы цена бухгалтерских услуг уменьшается почти на четверть цены. Самым важным условием и, возможно, самым большим недостатком использования режима удаленного доступа является компьютер, к которому необходимо подключиться, а также установленная и работающая функция удаленного доступа.

Облачные сервисы можно разделить на три категории:

- Программное обеспечение как услуга (SaaS). Пользователю предоставляется возможность работать с программным продуктом, при этом не покупая его, удаленно через Интернет. Программа запускается виртуальным сервером и может быть использована пользователем в любое время. В то же время провайдер осуществляет функции контроля и управляет облачной инфраструктурой (сеть, серверы, операционные системы, правила хранения данных).
- Платформа как услуга (PaaS). Платформа может включать несколько виртуальных серверов, на которых установлены специализированные приложения. Провайдеры предлагают пользователю возможность выбрать одну из множества облачных сред.
- Инфраструктура как услуга (IaaS). В этом случае пользователь арендует инфраструктуру для использования. Потребителю этой услуги назначается виртуальный сервер с уникальным адресом iP и частью системы хранения данных. Кроме того, эта инфраструктура оснащается программным интерфейсом для управления виртуальным сервером.

Использование облачных технологий на предприятии имеет ряд положительных моментов по сравнению с традиционной формой учета:

- Денежные расходы. Покупатель несет меньше затрат, чем при использовании обычной версии программного обеспечения. Прежде всего, это потому, что в этом случае потребитель приобретает право на использование, а не право собственности на программное обеспечение. Во-вторых, техническая поддержка продукта не требует затрат, поскольку вся работа по настройке, расширению инфраструктуры и обеспечению ее работоспособности выполняется поставщиком.

- Техническое обслуживание. Поставщик отвечает за обновление приложений, безопасность данных, отказоустойчивость оборудования и т. д.

- Полный отказ хранить информацию на настольных компьютерах и четко организованное разделение прав доступа сотрудников к информации означает, что действия злоумышленников в компании не приведут к потере или утечке важной информации.

- Защита интересов авторов программного продукта. Используйте программный продукт только для клиентов официального провайдера. В то же время сам продукт не доходит до потребителя, что исключает возможность нелицензионного использования.

- Возможность использования программного продукта в любом месте, в любое время.

- Многопользовательский режим.

- Работа с актуальной информацией.

- Управление программным продуктом. Весь комплекс управляется из единого центра. Заказ для пользователей сервиса автоматизирован, формализован и централизован.

- Экономия на штатном бухгалтере. Особенность профессии в том, что работать приходится несколько раз в месяц, а заработная плата остается неизменной. В случае с удаленным режимом ведения бухгалтерского учета оплата труда сотрудника осуществляется только по необходимости. Получается двойная экономия — на заработной плате и на налоговых платежах.

- Нет нужды покупать работнику компьютер, принтер и просто оборудование. В итоге снижается нагрузка с программистов или же и вовсе в них отпадает необходимость.

- Бухгалтерский учет ведется гарантией качества, ведь удаленное бухгалтерское обслуживание подразумевает привлечение профессионалов.

- Задержки с подачей отчетности в ФНС и ошибки в документации исключены, что позволяет избежать штрафных санкций.

- Удаленному работнику не нужно оплачивать больничный, отпуск и прочие обязательные выплаты.

- Контракт на бухгалтерское обслуживание может оформляться на любой период.

- Отсутствуют затраты на повышение квалификации сотрудника.

- Не надо соблюдать дресс-код.

Итоговые расчеты показывают, что услуги бухгалтерского обслуживания, предоставляемые в удаленном режиме, позволяют сэкономить в 4-5 раз. Это объясняется выплатой заработной платы исключительно за решенные задачи. Качество работы находится на высоком уровне, ведь к делу привлекаются только профессионалы.

Удаленный бухгалтерский учет имеет несколько негативных аспектов:

-в офисе нет постоянного бухгалтера; следовательно, больше не будет возможности прояснить интересующий вас вопрос для мониторинга работы в любое время. Но тут многое зависит от взаимоотношений бухгалтера и начальника. Если люди доверяют друг другу, удаленный сотрудник может в любое время оставить личные данные для общения.

-Управляющий теряет некоторое влияние административного характера. Единственное, что доступно, - это крайние меры (увольнение, лишение заработной платы). Но здесь многое зависит от отношений.

Рассмотрим внедрение облачных технологий на примере 1С - крупнейшей и одной из самых популярных компаний в сфере бухгалтерского учета. С 2009 года 1С запустила программу онлайн-бухгалтерии: пользователи могут работать через Интернет - через браузер или подключение к удаленному компьютеру. Для компаний, которые не готовы «перейти в облако», 1С в конце 2012 года предложил новую услугу - «1С-Линк». Его основными особенностями являются:

- предприятие может предоставить удаленный доступ к своей информационной базе любому из пользователей, однако сама информационная база остается на территории и под полным контролем предприятия;
- служба работает поверх брандмауэров и прокси-серверов без дополнительной настройки;
- для настройки сервиса не требуется участие системного администратора.

Внедрение «1С-Линк» ничего не меняет в существующей практике работы с информационными базами «1С-Бухгалтерия». Они все еще находятся на своих местах, обычные сценарии работы пользователей остаются прежними, но информационная система приобретает новое качество - мобильность пользователей.

Исходя из выше сказанного, можно сделать вывод, что все большее число компаний по всему миру уже получают выгоду от использования удаленного доступа к программному обеспечению. Удаленный режим работы — это вариант для компаний среднего и малого бизнеса, которые хотят сэкономить на выплате заработной платы, страховых взносах, арендуемом помещении, а также закупке специального компьютерного оборудования. Ведение бухгалтерского учета удаленно позволяет решить эту задачу без потери качества предоставляемых услуг. Однако, прежде чем принимать решение о внедрении удаленных технологий в компанию, необходимо учесть все существующие риски и оценить эффективность внедрения. В этом случае все еще необходимо рассчитать затраты за длительный период времени.

Список литературы

1. С-Линк: безоблачный сервис нового поколения // PC Magazine. - 2013. - № 7.

2. Ковылянская А. Там, за «облаками»: удаленный доступ к складскому и бухгалтерскому учету от 1С // Бухгалтер и компьютер. - 2012. - № 12.

3. Макарова Л.М. Тенденция развития автоматизированного учета [Электронный ресурс] / Л.М. Макарова, Е.М. Мялина. - Режим доступа: http://www.sisupr.mrsu.ru/ 2012 вып. 15.

4. Малышев И. Чем дальше, тем быстрее: удаленный доступ позволяет сотрудникам работать эффективнее [Электронный ресурс]. - Режим доступа: http://www.rg.ru /2013/08/06/tehnologii.html.

5. Найдич А. Рынок SaaS и его участники в мире и в России // КомпьютерПресс. - 2013.

6. Облачные технологии [Электронный ресурс]. - Режим доступа: http://v8.1c.ru/ overview/Term_000000803.htm.

7. Программы удаленного администрирования [Электронный ресурс]. - Режим доступа: http://ru.wikipedia.org/wiki/Программы_удалённого_администрирования

8. Шитова Т.Ф. Использование передовых информационных технологий в бухгалтерском учете // Международный бухгалтерский учет. - 2012. - № 22.

9. Parallels констатирует быстрый рост российского рынка облачных услуг [Электронный ресурс]. - Режим доступа: http://www.iaas.su/news/?ELEMENT_ID=475.

Шакова Ф.М.-к.э.н., доцент, shakovaf@mail.ru (Северо-Кавказская государственная академия)

Пшеунетлова Заира.М. - обучающаяся ПМиИТ, группы ПИЭ-171, направление подготовки 09.03.03, zzmmmm@yandex.ru (Северо-Кавказская государственная академия)

УДК 657.01
Ш-17, П-93

БУХГАЛТЕРСКИЙ УЧЕТ В ОБЛАКЕ

Шакова Ф.М., Пшеунетлова Зара.М.
(Северо-Кавказская государственная академия, г. Черкесск)

Быстрое развитие автоматизированных информационных технологий привело к изменениям в технологии бухгалтерского учета. На сегодняшний день бухгалтеру предлагается использовать облачные технологии, иными словами, предлагается хранение и обрабатывание информации на серверах в Интернете. Облако - виртуальный сервер большого объема. Для удобства эти серверы расположены удаленно друг от друга. Разработка облачного сервера началась с корпоративной электронной почты, сервиса документооборота и онлайн-учета, программы доставки бюджета. Этот принцип работы теперь применяется к бухгалтерским программам.

Датацентры, на которых реализовано облако, работают в формате 24/7 (то есть почти 24 часа в сутки). Они оснащены системами отказоустойчивости и резервирования, что обеспечивает круглосуточный гарантированный доступ к облачным предложениям.

Датацентры представляет собой специализированное охраняемое здание, «хранилище» с сетевым и серверным оборудованием. Такие дата-центры расположены в Прибалтике, Германии и Нидерландах. В России дата-центры расположены в Москве и Санкт-Петербурге.

Одним из наиболее известных сервисов, предоставляемых в облаке и заслуживающим интереса предпринимателей, является создание онлайн-аккаунта. Пользователю предлагается набор интернет-сервисов, в которых обычно сочетаются все основные возможности классических офисных пакетов, например, в качестве текстового редактора, электронных таблиц, приложения для создания презентаций, планирования кейсов, в том числе аналогов СУБД. Доступ к такому онлайн-аккаунту можно получить с любого компьютера или мобильного телефона, который имеет доступ к Интернету и не имеет значения, какую операционную систему вы используете. Стоит отметить, что базовые версии типичных веб-десктопов, таких как Google Docs или Cloud Privacy, предлагаются бесплатно, и за версии с расширенными ресурсами, такими как Apple iWork или MicrosoftOffice365, необходимо платить ежемесячную плату. К онлайн-офису по желанию клиента могут быть подключены вспомогательные сервисы, к примеру интернет-телефония VoIP, видеоконференции, облачный электронный документооборот, коллективный вебсайт и корпоративная электронная почта. В качестве примера можно привести уменьшение командировочных затрат за счет реализации удаленной системы работы в режиме видеоконференции.

Вслед за офисными пакетами пришел черед бухгалтерских программ.

Одной из первых на рынке с аналогичным предложением оказалась компания «Мой бизнес». Многие другие компании имеют аналогичные предложения: Infin, Info-Enterprise, BukhSoft и др. Позже одну из самых известных ERP-систем - 1С: Бухгалтерия, создателям удалось поместить в облако, назвав сервис «1С: Свежий».

Существуют различные обзоры и рейтинги таких программ.

Топ-6 лучших облачных сервисов для IP и LLC, по версии интернет-журнала «Финансовый блог»:

1. Интернет-бухгалтерия для ИП «Мое дело»
2. Онлайн-бухгалтерия Контур. Эльба
3. Облачная бухгалтерия «Небо»
4. Бухгалтерия 1С в облаке от сервиса «Лайв!»
5. Облачная 1С бухгалтерия онлайн «Scloud»
6. Облачный сервис «Бухгалтерия Бухсофт»

Все эти продукты предоставляются по принципу SaaS (software as a service - программное обеспечение как услуга).

Преимущество такого расклада заключается в том, что вам не нужно покупать программу, устанавливать ее на свой компьютер, проверять наличие обновлений и обеспечивать безопасность своих собственных данных. Для этих целей нет необходимости искать и удерживать квалифицированного специалиста - все это уже включено в стандартное предложение услуг. Согласно модели SaaS, клиент платит только за аренду программного обеспечения, при этом нет необходимости покупать программный продукт. Оплата подписки производится только за фактическое время использования предложения.

Облачные технологии также имеют свои недостатки. От поставщика зависит безопасность и хранение данных компании. Ответственность поставщика услуг за несанкционированный доступ и разглашение данных незначительна. В настоящее время страхование рисков не предусмотрено.

Внедрение облачных технологий в бухгалтерский учет дает новые возможности всем субъектам хозяйствования, независимо от их юридической формы и сферы деятельности. Ключевыми особенностями онлайн-бухгалтерского учета являются широкая доступность, гибкость комбинированных услуг и совокупное снижение стоимости услуг. По мнению специалистов, облачные технологии присутствуют в списке тенденций развития бизнес-информационных продуктов. В результате руководители организаций (учреждений) и бухгалтеры не должны бояться этих нововведений, а наоборот, стремятся их использовать.

Список литературы

1. Широкова Е.А. Облачные технологии / Е.А. Широкова // Современные тенденции технических наук: материалы междунар. науч. конф. Уфа. Июль, 2016. С. 28-31.

2. Бухгалтерия в облаках. [Электронный ресурс]. Режим доступа: http://www. arenda1c.ru/ (дата обращения: 11.09.2018).

3. Что такое облачные технологии? [Электронный ресурс]. Режим доступа: http://anisim.org/ (дата обращения: 11.09.2018).

4. Официальный сайт ООО «1С». [Электронный ресурс]. Режим доступа: http:/www.1c.ru/ (дата обращения: 11.09.2018).

5. Официальный сайт «Инфин». [Электронный ресурс]. Режим доступа: http:// www.infin.ru/ (дата обращения: 11.09.2018).

6. Официальный сайт «Инфо-предприятие». [Электронный ресурс]. Режим доступа: http://www.infop.ru/ (дата обращения: 11.09.2018).

7. Официальный сайт «БУХСОФТ». [Электронный ресурс]. Режим доступа: http://www.buhsoft.ru/

8. Официальный сайт «Финансовый блог [Электронный ресурс]. Режим доступа: https://финблог.рф/ (дата обращения: 11.09.2018).

9. Баринова О.И. Классификация затрат: управленческий подход / О.И. Баринова, Т.Г. Юренева // Молочнохозяйственный вестник: электронный период. теорет. и науч.-практ. журнал / ред. А.Л. Бирюков – Вологда-Молочное, 2015. С. 98–101. [Электронный ресурс]. Режим доступа: http:// molochnoe.ru/journal/ (дата обращения: 11.09.2018).

10. Облачная бухгалтерия 1С. Надо ли уходить в облако? Материалы интернетконференции от 27.09.2016 г. [Электронный ресурс]. Режим доступа: http:// www.klerk.ru/buh/ (дата обращения: 11.09.2018).

Шакова Ф.М.-к.э.н., доцент, shakovaf@mail.ru (Северо-Кавказская государственная академия)

Пшеунетлова Зара.М. - обучающаяся ПМиИТ, группы ПИЭ-171, направление подготовки 09.03.03, psheuentlova2017@yandex.ru (Северо-Кавказская государственная академия)

УДК 657.1:004
Ш-17, Т-82

ПЕРСПЕКТИВЫ И ПРОБЛЕМЫ ИСПОЛЬЗОВАНИЯ ИНФОРМАЦИОННЫХ ТЕХНОЛОГИЙ В АВТОМАТИЗАЦИИ БУХГАЛТЕРСКОГО УЧЕТА

Шакова Ф.М., Тулпарова Ф.Д.
(Северо-Кавказская государственная академия, г. Черкесск)

В современном мире успешное развитие производственных и бизнес процессов требует создания эффективной системы управления, основывающейся на данных бухгалтерского учета и информации системы управленческого учета.

Уровень развития компьютерных технологий, который позволял обрабатывать ключевые документы, учетные данные, управлять учетными записями и создавать компьютерные отчеты, был уникальной возможностью в современной жизни.

Средняя цена персонального компьютера в России, с помощью которого можно автоматизировать учет в малом бизнесе, составляет от 500 до 700 долларов США, что делает компьютеризацию учета доступной для большинства малых предприятий.

Если 10 лет назад калькулятор был основным инструментом аналитика и бухгалтера, то сегодня практически ни одна компания не может обойтись без компьютера.

С появлением компьютеров появилось много специальных компьютерных программ, которые отвечают потребностям бухгалтеров и других финансовых посредников, которые стали помощниками главных бухгалтеров.

Компьютеризация предназначена для всех уровней бухгалтерского учета: запись и сбор первичной информации (т.е. учет готовой продукции, сырья или материалов на складах, рабочего времени и прогулов сотрудников); ведение бухгалтерского учета хозяйственных операций; учет себестоимости продукции и расчет себестоимости продукции (работ и услуг); расчет и печать (бумажный перевод) отчетных форм.

Используя компьютерные системы бухгалтерского учета, вы можете быстро генерировать информацию о различных аспектах финансового положения компании, которые требуются руководству для принятия текущих деловых решений.

Эта информация включает, в частности: текущее состояние счета и иностранную валюту; Претензии и обязательства; Состояние кредитных линий и др.

Да, нужен специализированный программный продукт, чтобы научить компьютер вести бухгалтерский учет. Есть несколько способов получить это:

Первое - это внутреннее развитие;

Второе - это заключение договора с организацией на разработку программного продукта;

Третье - использование программного продукта, законченного другим пользователем;

Четвертое - приобретение готового программного продукта.

Продукт должен быть настроен не только на план счетов, используемых предприятием, а также на его учетную политику и самостоятельное формирование учетных записей, но и на структуру учета с указанием необходимых разделов и работы над ними.

В настоящий момент наблюдается рост внедрения автоматизированных информационных систем (АИС) в области управления предприятием. Этого и следовало ожидать, так как автоматизация управления приносит наиболее ощутимый эффект.

Автоматизация является одной из областей научно-технического прогресса, в которой используются саморегулируемые технические средства и математические методы для сокращения временных затрат людей, для быстрого приобретения, преобразования, передачи и использования энергии, материалов, продуктов или информации, степень вовлеченности или загруженность значительно уменьшают выполняемые операции.

Автоматизированная форма бухгалтерского учета (AFBU), основанная на использовании электронных вычислительных технологий, представляет собой комплексную систему для автоматизации процесса учета, от сбора первичных данных до получения финансовой отчетности.

В настоящее время сегмент бухгалтерских программ на российском рынке программных продуктов расширился и включает около 500 различных программ.

Основными являются: «1С: Бухгалтерия», «ЛУЧШИЙ», «Турбо-бухгалтер», «Парус», «Инфо-бухгалтер».

Методы компьютерной обработки уже прочно укоренились в технологии бухгалтерского учета, и теперь на рынке появляются такие программные продукты, как 1С-Бухгалтерия, Анжелика и Галактика.

Сейчас практически все компании используют компьютерные программы. Однако споры по-прежнему не решены относительно порядка их отражения в бухгалтерском и налоговом учете компаний владельцев недвижимости, используемых в их собственной коммерческой деятельности.

Вы не можете представить современный офис без компьютеров. И, к сожалению, компьютер не будет работать без программного обеспечения, из этого следует, что недостаточно купить компьютер в качестве основного агента - нужно покупать нужные программы.

Возникает вопрос: всегда ли приобретенная программа считается нематериальным активом? Как считать программы?

При покупке программного обеспечения - например, операционной системы Windows, пакета Microsoft Office, бухгалтерской программы (например, 1С: Бухгалтерия, AMBA, Galaxy, BEST, Sail и т. Д.) - компания приобретает неисключительные права. То есть он становится одним из пользователей аналогичного программного продукта, но не имеет права дублировать, перепродавать или получать доход от владения этим программным продуктом.

Кроме того, после покупки однопользовательской (локальной) версии руководство компании не имеет права устанавливать программу на несколько компьютеров одновременно. Это потребует покупки сетевой версии или нескольких «локальных» пакетов.

Зачастую покупателю программного продукта или юридической справочной системы (АТР) впоследствии предоставляется дополнительное послепродажное обслуживание, например, путем периодического пополнения базы данных АТР, обновления настроек программы бухгалтерского учета для отражения изменений в законодательстве, и т.д.

Наиболее эффективной является автоматизация учета с использованием специализированной бухгалтерской программы «1С: Предприятие», для которой будут предложены дополнительные услуги: отладка; осуществление; Сопровождение обучения персонала

С помощью компьютерных программ можно представить информацию в удобном для конкретного пользователя виде, значительно ускорить и упростить операции ее ввода и обработки, повысить наглядность и простоту конечных отчетов.

Таким образом, в настоящее время существует большая потребность в коммерческих компаниях в компьютерных программах, которые поддерживают управленческую работу компании, а также в информации о том, как оптимально использовать существующее компьютерное оборудование компании для автоматизации учета.

Список литературы/источников

1. http://www.tadviser.ru/index.php.
2. https://ru.wikipedia.org/wiki/
3. http://window.edu.ru/resource/949/53949/files/stup303.pdf
4. http://www.assessor.ru/zakon/zakon-o-buhuchete/
5.https://ru.wikipedia.org/wiki/HYPERLINK"https://ru.wikipedia.org/wiki/Аутсорсинг" Аутсорсинг
6. Захарцев С. Н. Информационные технологии в управленческом учете и бюджетировании, автоматизация финансового управления / С. Н. Захарцев // Управленческий учет и финансы. -- 2009 г.
7. Максимова Г. В. Внутренний аудит в организации / Г. В. Максимова // Актуальные проблемы бухгалтерского учета, отчетности, аудита и налогообложения: сб. науч. тр. (к 350-летию г. Иркутска). - Иркутск: Изд-во ИГЭА, 2011 г.

Шакова Ф.М. - к.э.н., доцент, shakovaf@mail.ru (Северо-Кавказская государственная академия)

Тулпарова Ф.Д. - обучающаяся 3 курса, специальность «Прикладная информатика», bosstimash@gmail.com (Северо-Кавказская государственная академия)

УДК 336.1
Ш-67

ПРОБЛЕМЫ СБАЛАНСИРОВАННОСТИ РЕГИОНАЛЬНОГО БЮДЖЕТА И ПУТИ ИХ РЕШЕНИЯ

Школьникова Н.Н., Канцеров Р.А., Аджикова А.С.[2]

(Северо-Кавказская государственная академия, г. Черкесск)

([2]Российская академия народного хозяйства и государственной службы при Президенте РФ, г. Пятигорск)

Основная цель реформирования бюджетной системы страны - обеспечение финансовой самостоятельности и сбалансированности бюджетов регионов и муниципалитетов. Это непосредственно зависит от уровня доходов региональных и местных бюджетов, от федерального и регионального законодательства, от состояния федеральных, регионального и местных бюджетов. Проблемы сбалансированности бюджета приходится решать многим странам. Сбалансированность бюджетных ресурсов и обязательств оказывает значительное влияние в долгосрочной перспективе на сдерживание и предотвращение роста нагрузки на бюджетную систему, а также является основой при составлении и исполнении бюджета любого уровня.

Термин «бюджетная сбалансированность» отражен в виде важнейшего принципа бюджетной системы в Бюджетном Кодексе РФ. Этот принцип означает, что объем предусмотренных бюджетом расходов должен соответствовать суммарному объему доходов бюджета и поступлений источников финансирования его дефицита, которые уменьшены на суммы выплат из бюджета, связанных с источниками финансирования дефицита бюджета и изменением остатков на счетах по учету средств бюджетов [1, с.96].

Несбалансированность бюджетов имеет место при превышении доходов над расходами (профицит бюджета) и при превышении расходов над доходами (дефицит бюджета). Несбалансированность может быть устранена по-разному. Важно учитывать, что гораздо проще определить дополнительные направления расходов бюджета, чем изыскать дополнительные источники финансирования. Четкая классификация бюджетной сбалансированности на сегодняшний день отсутствует. Однако, некоторые ученые выдвигают свои способы ее ранжирования. Так, В.М. Родионова подразделяет сбалансированность на следующие виды [2, с. 56]:

1. Оптимальная сбалансированность означает, что обеспечение баланса бюджета происходит исключительно за счет налоговых и неналоговых доходов. Этот вид сбалансированности свойственен немногим бюджетам (большей частью бюджетам территорий, которые обладают мощной налоговой базой).

2. Регулируемая сбалансированность означает, что баланс регионального или местного бюджета обеспечивается не только за счет налоговых и неналоговых доходов, но и с привлечением межбюджетных трансфертов. Такой вид сбалансированности характерен для бездефицитных бюджетов.

3. Общая сбалансированность означает достижение баланса при помощи привлечения возвратных финансовых ресурсов (заимствований).

Кроме того, можно выделить следующие виды сбалансированности бюджета: плановая (при составлении бюджета); оперативная сбалансированность (при исполнении бюджета) и фактическая, отражающая результаты исполнения бюджета. При наличии дефицита и профицита возникает потребность балансировки бюджета.

Эффективное функционирование органов власти может быть обеспечено только сбалансированным бюджетом. Задержка финансирования государственных и муниципальных заказов, сбои в системе бюджетного финансирования связаны с несбалансированностью бюджета. Наиболее эффективный способ формирования сбалансированного бюджета – это создание бюджета без дефицита, при котором расходы, включая затраты по обслуживанию и погашению государственного долга, не превышают доходов. Если при использовании обычных источников финансирования не удается обеспечить бездефицитность бюджета, то необходимо воспользоваться различными формами заимствований для минимизации величины дефицита.

Региональные бюджеты являются важнейшей частью бюджетной системы Российской Федерации, что определяется не только их связующей ролью между федеральным и местными уровнями бюджетной системы, но и зависимостью их доходной базы от экономического развития территории. Современные тенденции развития финансовой системы свидетельствуют, с одной стороны, о расширении самостоятельности органов государственной власти субъектов РФ, а с другой стороны, - о необходимости реализации за счет средств региональных бюджетов приоритетных направлений государственной политики. Исполнение полномочий органов государственной власти субъектов РФ, а также полноценная реализация экономического потенциала территории в целях достижения относительно высокого качества жизни населения региона при наличии ограниченных финансовых ресурсов требует поиска всех имеющихся резервов роста доходов бюджета.

Для расчета и анализа финансовых ресурсов, сосредоточенных в пределах данной территории через действующие бюджеты используется консолидированный бюджет. Консолидированный бюджет - это свод бюджетов различных уровней данного региона. Это важно для разработки стратегических программ социально-экономического развития страны в целом и ее территориальных субъектов, а также для выстраивания взаимоотношений с выше– и нижестоящими органами власти (межбюджетных отношений). Консолидированный бюджет субъекта РФ включает региональный бюджет и бюджеты муниципальных образований, которые находятся на территории данного отдельно взятого субъекта РФ. Законодательный орган данного субъекта РФ не

утверждает консолидированный бюджет. Консолидированный бюджет – это статистический свод бюджетных показателей, которые отражают обобщенные данные по расходам и доходам, источникам поступления финансовых средств и направлениям их использования на территории определенного субъекта РФ. Управление государственными делами на уровне региона предполагает определение объема финансовых средств, которые аккумулированы в пределах данного субьекта. Региональный и местные бюджеты, которые формируются на территории отдельно взятого субъекта РФ, являются самостоятельными денежными фондами. Консолидированный бюджет должен быть сформирован в каждом субъекте РФ и включать все бюджеты, которые действуют на его территории.

В консолидированном бюджете субъекта РФ объединены бюджетные показатели территории. Именно в нем отражены требования сбалансированности доходов и расходов регионального бюджета.

Увеличение поступлений в региональные бюджеты зависит от роста налоговых и неналоговых доходов, а также от выделения дополнительных дотаций из федерального бюджета. Одновременно, предоставление финансовой помощи из федерального бюджета не решает проблему полноценного покрытия растущих потребностей региона. Выделение дотаций направлено исключительно на финансирование неотложных расходов, в связи с чем повышаются риски разбалансированности бюджета региона. Важнейшая задача бюджетной политики - развитие и рост собственной доходной базы, а также снижение зависимости от межбюджетных дотаций. В настоящее время, слабо используются внутренние резервы увеличения доходного потенциала, которые могут способствовать росту бюджетов всех субъектов РФ. Стимулирование развития механизмов налогового, межбюджетного и нефинансового характера в целях роста собственных поступлений в бюджеты субъектов РФ необходимо реализовать на федеральном уровне.

Важно иметь ввиду, что необходимость выравнивания региональных бюджетов обусловлена существенной дифференциацией в уровнях социально-экономического развития регионов и значительными различиями в уровнях их бюджетного потенциала.

Ежегодно из федерального бюджета выделяются трансферты бюджетам субъектов Российской Федерации на сумму свыше 1,5 трлн. руб. К 2018г. в процентах к 2013г.сумма выросла на 15,6 %. В составе трансфертов дотации выросли на 36,6%, субвенции – на 13,0%, субсидии – уменьшились на 23,0%. При этом. Доля дотаций в общем объеме межбюджетных трансфертов выросла и составляет 48,4%, доля субсидий снизилась на 11,6%, доля субвенций осталась практически на прежнем уровне - 19,3% [3, с.10].

Таблица 1

Выбор механизма передачи межбюджетного трансферта [4, с. 136]:

Цель органов власти, предоставляющих трансферт	Вид трансферта
Горизонтальное выравнивание	Нецелевой выравнивающий трансферт, изменение нормативов налоговых отчислений, налогов и расходных обязательств между уровнями бюджетной системы
Вертикальное выравнивание	Налоговый трансферт, изменение нормативов налоговых отчислений, налогов и расходных обязательств между уровнями бюджетной системы
Уменьшение негативных внешних эффектов	Целевой трансферт, как правило, постатейный и подушевой, компенсационный трансферт
Сглаживание последствий чрезвычайных ситуаций	Компенсационный, целевой трансферт

Поддержание финансовой устойчивости в условиях кризиса	Целевой трансферт, как правило, постатейный и подушевой, компенсационный трансферт
Стимулирование регионов на проведение определенной политики	Целевой, зеркальный трансферт

В настоящее время формы межбюджетных трансфертов из федерального бюджета бюджетам бюджетной системы РФ различны: дотации на выравнивание бюджетной обеспеченности субъектов РФ; субсидии бюджетам субъектов РФ; субвенции бюджетам субъектов РФ; иные межбюджетные трансферты бюджетам субъектов РФ; межбюджетные трансферты бюджетам государственных внебюджетных фондов.

С помощью межбюджетных отношений возможно создать необходимые условия для реального обеспечения сбалансированности различных звеньев бюджетной системы с исполнением всех расходных полномочий и соблюдением минимальных государственных социальных стандартов. При этом, следует использовать также имеющийся доходный потенциал территорий и стимулировать расширение ими собственной доходной базы.

Бюджетная стратегия предусматривает реализацию стратегических мер по изысканию и использованию бюджетных средств на решение неотложных проблем и долгосрочных задач развития региональной экономики. В свою очередь, бюджетная тактика предполагает разработку комплекса мер по текущему управлению доходами и расходами бюджета в целях решения первоочередных задач социально-экономического развития региона в ближайшей перспективе. Она включает разработку мероприятий для повышения эффективности бюджетов, учитывая специфику условий, сложившихся в экономике и бюджетной системе.

Расходы бюджета - денежные средства, которые выплачиваются из бюджета, за исключением затрат, предназначенных для финансирования дефицита бюджета.

Расходы бюджетов подразделяются на текущие и капитальные исходя из их экономического содержания. К текущим расходам относится расходы бюджетов, которые обеспечивают оперативное финансирование органов государственной власти, предоставление государственной поддержки другим бюджетам и отдельным отраслям экономики в форме дотаций, субсидий и субвенций на текущее финансирование. К капитальным расходам относятся расходы, которые предназначены для обеспечения инновационной и инвестиционной деятельности; ресурсы, которые предоставляются юридическим лицам на инвестиционные цели в качестве бюджетных кредитов; расходы по увеличению имущества, которое является собственностью государства.

При расходовании бюджетных средств приходится решать проблемы, связанные с низкой эффективностью использования бюджетных средств; нецелевым расходованием средств бюджета; недостаточным количеством средств, которые выделяются на социальную политику; низкой долей государственных инвестиций в экономику.

Для определения объема расходов бюджета необходимо точно рассчитать объем текущих услуг, которые оказываются территориальными финансами. Расходы на удовлетворение собственных потребностей должны быть профинансированы территорией в обязательном порядке. Причем, эти расходы необходимо финансировать только за счет собственных, а не регулирующих доходов. Налоговым потенциалом территории и объемом закрепленных за ней полномочий определяется доля дотаций и субвенций по финансированию обязательных расходов в территориальных финансах (расходах). Составление и исполнение бюджетов происходит на основе реализации принципа приоритетного финансирования расходов, которые связаны с обеспечением минимальных государственных социальных стандартов при обязательном исполнении долговых обязательств.

Финансирование расходов, которые имеют целевой характер (расходы по федеральным целевым программам; капитальные расходы; расходы из бюджетов других

уровней бюджетной системы Российской Федерации и другие целевые расходы) происходит за счет субвенций и субсидий бюджетам субъектов Российской Федерации. Специальным федеральным законом или бюджетом на очередной финансовый год определяется порядок предоставления этих расходов.

Кроме того, субъекты РФ могут рассчитывать на получение целевых бюджетных ссуд для финансирования кассовых разрывов, которые обусловлены сезонным характером затрат или сезонным поступлением доходов, на срок до 6 месяцев возмездно и безвозмездно. Федеральный бюджет определяет цели предоставления указанных ссуд, условия оплаты и возврата целевых бюджетных ссуд.

Непогашенные до конца финансового года бюджетные ссуды погашаются за счет средств финансовой помощи, которая оказывается бюджету субъекта РФ из федерального бюджета в очередном финансовом году.

Расходы бюджета группируются исходя из приоритетности на несколько блоков, при выстраивании которых можно определить уровень первоочередности расходов. Это дает возможность распределить доходы местного бюджета.

Наиболее важные расходы, обязательность которых закреплена законодательно, обеспечены наиболее надежными источниками доходов. В свою очередь, добровольные, необязательные расходы обеспечены наименее стабильными источниками доходов. Этот порядок закрепления расходов за источниками доходов позволяет определить основные потребности региона и использовать разные режимы финансирования и контроля исполнения для различных направлений расходования средств.

Бюджетная сбалансированность неразрывно связана с устойчивостью бюджета, т.е. «такое его состояние, при котором обеспечивается нормальное функционирование органов власти, появляется возможность выполнения ими своих обязательств, создаются условия для сбалансированного развития экономики и социальной сферы» [5, с. 41]. Степень устойчивости территориального бюджета может быть определена объемом средств, которые необходимы для обеспечения минимальных, детерминированных бюджетных расходов. Минимальные бюджетные расходы - средства, которые предусмотрены в бюджете для финансирования конституционно гарантированных мероприятий по жизнеобеспечению населения. Это бюджетные средства, направляемые на содержание учреждений, предприятий и организаций, которые состоят на бюджете и предоставляют бесплатные или на льготных условиях услуги и товары населению.

Оценка сбалансированности и устойчивости бюджета проводится с учетом определяющих ее условий: внешних (уровня и тенденций социально-экономического развития страны, инфляции, природно-климатических условий, устойчивости и надежности бюджетной системы) и внутренних (состава и структуры бюджетных расходов, наличия оптимизации бюджетных расходов, эффективного механизма управления бюджетными ресурсами).

Таким образом, при выборе механизма распределения средств между бюджетами разных уровней решение задач бюджетной сбалансированности является ключевой проблемой. С помощью такого механизма решаются задачи вертикальной и горизонтальной сбалансированности бюджетов. Следовательно, с одной стороны, данный механизм должен устранять «вертикальные» диспропорции (несоответствие между расходными функциями региональных или местных бюджетов и теми поступлениями, которые закреплены за данным бюджетным уровне). С другой стороны, он должен производить корректировку «горизонтальных» диспропорций

(выравнивать уровень потребления государственных услуг в различных регионах).

Выравнивание, сглаживание вертикальных (между бюджетами различных уровней) и горизонтальных (между бюджетами одного уровня) дисбалансов происходит с помощью межбюджетных трансфертов.

Учитывая острую необходимость достижения равенства жизненных стандартов и обеспечения государственными услугами, сущность бюджетного федерализма состоит,

главным образом, в бюджетном выравнивании. Финансовым выравниванием должна быть достигнута главная цель бюджетного федерализма: установление на всей территории страны единых стандартов жизненного уровня. Эффективность финансового выравнивания непосредственно отражается на экономическом благополучии государства.

Четкое разграничение расходных и доходных полномочий, наделение всех уровней власти достаточными источниками доходов для реализации возложенных на них функций способствует формированию эффективной модели организации межбюджетных отношений. Модель бюджетного регулирования регионы выбирают сами. Целесообразные формы и методы организации доходов, расходов и финансовой помощи каждый регион определяет самостоятельно.

Методы обеспечения сбалансированности бюджета применяются при формировании бюджета и при его исполнении.

К факторам, влияющим на сбалансированность бюджета, относятся методы текущего регулирования ресурсов бюджета, которые позволяют обеспечить максимальную эффективность маневрирования бюджетных средств с достижением баланса и методы по сокращению расходов бюджета, формированию бюджетных резервов с использованием которых органы власти финансируют внезапно возникшие непредусмотренные заранее расходы.

К методам достижения сбалансированности бюджета, можно отнести: ограничение бюджетных расходов, учитывая реальные экономические возможности общества и объем централизуемых доходов; разработка мероприятий по совершенствованию механизма распределения доходов и расходов между бюджетами разных уровней; изыскание и использование резервов роста бюджетных доходов; формирование эффективной системы межбюджетных отношений и предоставления финансовых трансфертов; прогнозирование максимально эффективных бюджетных расходов; определение форм бюджетных займов, обеспечивающих приток денежных средств.

Для повышения сбалансированности и устойчивости бюджетов муниципальных образований необходимо совершенствование следующих направлений работы: разграничение доходных и расходных полномочий между уровнями бюджетной системы, повышение эффективности механизмов бюджетного выравнивания, повышение роли налоговых и неналоговых доходов муниципальных бюджетов, создание стимулов для проведения территориальными органами власти активной политики по наращиванию налоговой базы и повышению эффективности расходов.

Список литературы

1. Бюджетный кодекс Российской Федерации от 31.07.1998 N 145-ФЗ (ред. от 02.08.2019) (с изм. и доп., вступ. в силу с 01.09.2019)

2. Родионова, В. М. Сбалансированность бюджетов: теоретический и правовой аспекты / В.М.Родионова // Финансы. - 2012.- № 4.- С. 54- 60

3. Официальный сайт Министерства финансов РФ: URL: http://www.minfin.ru

4. Нешитой, А. С. Бюджетная система РФ: учебник / А. С. Нешитой. - Москва: Дашков и К°, 2015. - 307с.

5. Замятина, Н. В. О повышении устойчивости региональных и местных бюджетов / Н.В.Замятина // Региональная экономика: теория и практика. - 2012 - № 7 (238). - С. 37-44

Школьникова Н. Н. – к.э.н., доцент, nnshkolnikova@mail.ru (Северо-Кавказская государственная академия)

Канцеров Р.А. – к.э.н., профессор (Северо-Кавказская государственная академия)

Аджикова А.С. – к.э.н., доцент (Российская академия народного хозяйства и государственной службы при Президенте РФ)

УДК 33
Э-21

РОЛЬ СЧЕТНОЙ ПАЛАТЫ В ФИНАНСОВОМ КОНТРОЛЕ

Эдиева Э.Д., Узденова Ф.М.
(Северо-Кавказская государственная академия, г. Черкесск)

Для всех высоко эффективных стран присущ четко организованный контроль, куда в первую очередь входит контроль за финансовой жизнью страны. Финансовый контроль является неотъемлемой частью экономики всех стран. Это обусловлено тем, что эффективная деятельность государства на прямую зависит от правильного распоряжения бюджетом, а также вовремя пресечёнными и проанализированными ошибками. Чтобы добиться высокого качества контроля и анализа нужно выстроить четкую систему финансового контроля, куда в первую очередь для Российской Федерации входит - Счетная палата Российской Федерации (далее - Счетная палата). Счетная палата является постоянно действующим высшим органом внешнего государственного аудита (контроля), образуемым в порядке, установленном Федеральным законом от 05.04.2013 N 41-ФЗ (ред. от 29.05.2019) "О Счетной палате Российской Федерации", и подотчетным Федеральному Собранию [1].

В своей деятельности Счетная палата руководствуется Конституцией Российской Федерации, общепризнанными принципами и нормами международного права, международными договорами Российской Федерации, Федеральным законом от 05.04.2013 N 41-ФЗ (ред. от 29.05.2019), другими федеральными законами, а также международно-правовыми принципами независимого аудита (контроля) [1]. Исходя из предоставляемых полномочий можно сказать, что Счетная палата является своего рода ядром финансового контроля Российской Федерации.

Роль финансового контроля с каждым годом возрастает, ведь лишь имея полную, верную и аргументированную картину государство видит актуальные проблемы и может решить в каком направлении двигаться, главным источником, предоставляющим эту информацию, является Счетная палата.

Следует также отметить важную роль аудита эффективности, который отличается от простого финансового контроля тем, что призван прослеживать и оценивать рациональное использование бюджета страны в целом при этом указывая и предлагая всевозможные формы усовершенствования и достижения краткосрочных и долгосрочных целей государства.

На сегодняшний день соединяет два важных момента финансовой жизни страны: финансовый контроль и аудит эффективности – Счетная палата.

Рассматривая Счетную палату с момента создания, можно сделать вывод, что ежегодно она решала и решает ряд поставленных задач. Работа Счетной палаты может считаться выполненной в той или иной степени, исходя из ежегодных отчетов, предоставляемых Государственной Думе и Совету Федерации.

В целях повышения результативности деятельности Счетной палаты Российской Федерации за последние годы значительно активизировалась работа по организации взаимодействия с органами государственной власти. Руководство Счетной палаты РФ и правоохранительных органов реализовало ряд мер по приданию такому взаимодействию постоянного и системного характера [3]. Но следует заметить, что необходимо нарабатывать и улучшать более эффективное взаимодействие, так как нередки случаи ожидания длительных действий от органов государственной власти.

В 2018 году была принята Стратегия развития Счетной палаты на 2018-2024 года. Началась серьезная трансформация палаты. Эти высказывания были взяты из годового отчета за 2018г. Рассмотрим ниже в таблице 1 в каком направлении и куда движется Счетная палата.

Как видно из официальных данных, которые приведены в таблице 1 большая часть правонарушений аккумулируются в нарушениях при осуществлении государственных (муниципальных) закупок и закупок отдельными видами юридических лиц, и нарушения при формировании и исполнении бюджетов. В целях последующего контроля исполнения федерального бюджета и бюджетов государственных внебюджетных фондов Российской Федерации Счетной палатой проведено 102 контрольных мероприятия и 1 экспертно-аналитическое мероприятия в федеральных государственных органах и организациях.

Таблица 1.

Общая сумма выявленных нарушений и недостатков при поступлении и использовании средств бюджетной системы за 2018 г.

Вид нарушений	Млрд, руб.
нарушения при осуществлении государственных (муниципальных) закупок и закупок отдельными видами юридических лиц	294,6
нарушения при формировании и исполнении бюджетов	268,2
нарушения ведения бухгалтерского учета, составления и представления бухгалтерской (финансовой) отчетности	95
неэффективное использование федеральных и иных ресурсов	70,7
иные нарушения	44,2
всего	772,7

Исходя из этих данных можно сделать вывод, что для Счетной палаты основным видом деятельности и показателем успешной работы, все еще, является выявление, как можно большего количества правонарушений, но в нынешних реалиях особое внимание нужно уделить анализу правонарушений и для их уменьшения нужно работать не на количество контрольных мероприятий и выявленных ошибок, а на увеличение анализа и искоренение причин. Тем самым можно будет добиться эффективного использования бюджетных средств и соответственно росту экономики в целом.

Приведенные данные указывают на одну и возможно главную причину медленного развития страны, ведь если сравнить картину эффективного использования бюджетных средств с другими развитыми или активно развивающимися странами, то сразу становится ясно, что Россия уступает свои позиции, это связано с неправильным построением и использованием органов аудита, поэтому нужно направить все усилия на построение эффективно работающих органов внешнего и внутреннего финансового контроля.

Список литературы

1. 1. Федеральный закон "О Счетной палате Российской Федерации" от 05.04.2013 N 41-ФЗ (последняя редакция)

2. Счетная палата Российской Федерации [Электронный ресурс], URL: http://audit.gov.ru/

3. Чавыр В. Б. Статус и роль Счетной палаты РФ как органа внешнего государственного финансового контроля [Электронный ресурс], /статья. URL: https://elibrary.ru/download/elibrary_32669624_47011239.pdf

Эдиева Э. Д. - магистрант 2 курса института Экономики и управления, edieva.elmira@mail.ru (Северо-Кавказская государственная академия)

Узденова Ф.М. – к.э.н., доцент, fatima_uzdenova@mail.ru (Северо-Кавказская государственная академия0

УДК 343.98
А-36, Х-139

ВЫЯВЛЕНИЕ ПРЕДВАРИТЕЛЬНОЕ ИССЛЕДОВАНИЕ СЛЕДОВ КРОВИ ПРИ ОСМОТРЕ ПРОИСШЕСТВИЯ: ОСНОВНЫЕ ПРОБЛЕМЫ

Айбазова М.А., Хагундукова А.А.
Научный руководитель: Шимкин В.Н.
(Северо-Кавказская государственная академия, г. Черкесск)

Проводя анализ современных способов совершения преступлений, как правило, следовая информация всегда имеется на месте происшествия.

Учитывая, что расследование преступлений и выполняемая в ходе него следовая работа играют очень важную роль, в современной науке наблюдаются основные тенденции в постоянном развитии технологий и методов раскрытия преступлений.

Исследуя следы на месте происшествия, можно обнаружить и углубить материальные объекты, связи и признаки, которые характеризуют роль раскрытия происшествия.

Окончательная проверка места происшествия является ключом к успеху расследования. Он также информирует и дополняет полученные материалы расследования.

Необходимо отметить, что именно значимую роль осмотра места происшествия следов, отводится только в том случае, если следственные действия отвечают всем процессуальным правилам, включающие установленные на законодательном уровне фиксацию результатов осмотра.

Осмотр места совершенного происшествия, должен производиться тщательным образом, с соблюдением тактических приемов и правил технических средств. Именно, при применении различных научно-технических средств и приемов, можно обнаружить достаточное количество следов и вещественных доказательств, которые значимы для раскрытия дела.

Итоги осмотра места происшествия помогают в дальнейшем рассматривать достоверность показаний свидетелей, потерпевших и обвиняемых.

Если обратиться к следственной и судебной практике, можно отметить, что чаще всего преступники быстро и легко уничтожают хорошо заметные следы крови (закрасить, соскоблить, замыть и т.п.).

Однако, как отмечал А.Х. Кежоян, обычно следы крови остаются, когда они маленькие, нечеткие или находятся в необычных и недоступных местах [1], в связи с этим следователи обязаны в идеале уметь пользоваться приемами обнаружения кровяных следов, сохранения тех или иных пятен, которые вследствие могут оказаться кровяными, и сделать правильные выводы из сравнения характеристик обнаруженных следов с другими фактами исследуемого события [2].

В исследовательской практике давно известна хемолюминесцентная реакция, которая характеризуется тем, что она окисляется и появляется синеватое свечение (при специальном химическом воздействии крови со специальным реагентом (люминолом)) - свечение, которое наблюдается в течение нескольких секунд в темноте.

Свою чувствительность этот тест обычно сохраняет даже после попыток уничтожить следы крови (используя горячее железо, стирая окровавленную одежду с мылом или моющим средством).

Поэтому, хемолюминесцентная реакция, не подтверждая наличие следов крови, позволяет выявить при обследовании некоторых областей, на которых следует

сосредоточиться на поиске следов крови, которые невидны, для сбора образцов для судебно-медицинских экспертиз.

Следователи должны помнить, что реакция с раствором люминола (голубое свечение обработанных предметов) не только специфична для крови, но также наблюдается, когда подвергаются воздействию соли некоторых металлов, соков определенных фруктов и овощей.

Таким образом, реакция хемилюминесценции, не подтверждая наличие следов крови, позволяет обнаружить во время исследования определенные области, на которых затем необходимо сосредоточить поиск невидимых следов крови, чтобы отбирать пробы для судебно-медицинской экспертизы.

История использования раствора люминола отечественными следователями показывает противоречивое отношение к этому недоказательному методу.

В.И. Винберг (директор ВНИИ криминалистики Прокуратуры СССР) в 1963 г. во все прокуратуры страны направил информационное письмо, где говорилось о том, что скрытые следы, которые были выявлены при помощи раствора люминола и отраженные в протоколе с участием понятых – рассматриваются как следы крови, другими словами имеют доказательственное значение [3].

Следственная практика в разных регионах СССР показала, что такие однозначные рекомендации нельзя считать научно обоснованными и влекут за собой серьезные следственные и судебные ошибки. Следственный отдел прокуратуры СССР был вынужден разослать всем прокурорам циркуляр с указанием двух аспектов.

1) реакцию с раствором люминола следует рассматривать только как предварительную (приблизительную) для обнаружения крови, и такие подозрительные объекты следует отправлять на судебно-медицинскую экспертизу.

2) реакция с раствором люминола должна использоваться в ходе следственных исследований только в тех случаях, когда выявление подозрительных следов сопряжено с особыми трудностями [4].

Позднее сотрудники ВНИИ Прокуратуры СССР отмечали, что предварительное исследование при помощи раствора люминола не является препятствием для дальнейшего установления наличия следов крови применением других методов, но «может появлиять отрицательно на определение групповой принадлежности крови.

Поэтому следует использовать хемолюминисценционную реакцию лишь при наличии большого количества пятен крови» [5].

В другом источнике содержится следующая рекомендация: «При осмотре места происшествия пробу пятен на кровь можно проводить только в случаях, когда обнаружено достаточное количество ее предполагаемых следов» [6].

Из этого можно сделать вполне разумные выводы: если во время обследования отчетливо видны пятна, похожие на кровь, эти пятна не нужно обрабатывать раствором люминола, а нужно немедленно удалить с помощью красителя для последующего профессионального обследования.

Если подозрительные участки не наблюдаются визуально (например, мытье ранее), обработка раствором люминола подозреваемых участков в предыдущем месте следов крови может привести к потере критических доказательств.

Содействие использованию раствора люминола при осмотре места происшествия (поиск следов, которые могут оказаться кровью) осуществлялось очень настойчиво в течение длительного времени.

В 1988 году в Научно-исследовательском институте Генеральной прокуратуры СССР было опубликовано информационное письмо «Об использовании раствора люминола для обнаружения и предварительной экспертизы следов крови». Авторами этого документа были А.И. Дворкин В.В. Клочков и Е.У. Бабаев из указанного НИИ, а также врачи Л.О. Барсегянц и А.А. Солочин из Центрального института усовершенствования врачей.

Чтобы оценить уровень достоверности и распространенности непроверенного анализируемого метода (выборка), один из авторов этой публикации обратился к одному из сторонников реакции хемилюминесценции А.И. Дворкину [7], который заявил: «Кроме меня никто серьезно не занимался проблемой люминола, и в литературе можно найти только конкретные случаи его применения.

В целом, на практике мне пришлось использовать люминол с десяток с половиной раз, в том числе в шести случаях это помогло раскрыть убийства. Я не предоставил описания этих случаев (кроме некоторых) в литературе» [8].

При осмотре места происшествия (квартиры) на предмет обнаружения следов человеческой крови популярным случаем участия А.И. Дворкина является эпизод расследования деятельности казанской преступной группировки «Хади Такташ», о котором, в частности, сотрудники прокуратуры в Казани Ф. Багаутдинов и М. Беляев писали:

«Один из бывших членов группы согласился на следственный эксперимент с поездкой в Москву.

Следственный эксперимент проводился в 2000 г., в ходе него, этот парень показал квартиру, в ванной комнате которой члены банды Галиакберова убили члена противоборствующей им части группировки «Хади Такташ» - Аксанова в 1993 г.

Для участия в следственном эксперименте и непосредственном осмотре квартире был приглашен известный криминалист А.И. Дворкин.

При осмотре происшествия он использовал люминол, в результате чего им были обнаружены следы крови спустя семь лет после совершения убийства [9].

Указанные авторы в другой публикации, которая была также посвящена расследованию преступлений данной группировки, еще раз подтвердили, что с помощью А.И. Дворкина, использовавшего раствор люминола, были обнаружены кровяные следы при осмотре ванной комнаты.

На с. 40 обвинительного приговора по членам группировки «Хади Такташ» указано: «Согласно заключению биологической экспертизы, на фрагментах плитки, изъятых в квартире 16 дома 9/11 по Товарищескому переулку г. Москвы, крови не обнаружено».

Однако сам по себе такой вывод не может поставить под сомнение показания свидетеля О. Макарова, поскольку взятие образцов плитки и их экспертиза состоялись через шесть с половиной лет после инцидента.

За это время кровь как биологическое белковое соединение может потерять свои свойства под воздействием влажного воздуха в ванной комнате, что может помешать обнаружению.

Кроме того, О. Макаров показал, что после расчленения тела С. Аксанова, пол и стены ванной комнаты были тщательно ими вымыты» [10].

Другими словами, объявленная в расследовании помощь по использованию раствора люминола оказалась обычной выдумкой.

Резюмируя вышесказанное, можно сделать вывод, что использование раствора люминола при производстве следственных действий недопустимо, поскольку его использование может привести только к уничтожению возможных вещественных доказательств.

Список литературы

1. Кежоян А.Х. Вещественные доказательства по делам об убийствах. - М., 1973. - С. 43.

2. Сапожников Ю.С. Криминалистика в судебной медицине. - Киев, 1970. - С. 16—20.

3. Информационное письмо № 13 ВНИИ криминалистики Прокуратуры СССР «Способ обнаружения невидимых следов крови». - М., 1963.

4. Циркулярное письмо заместителя начальника следственного управления

Прокуратуры СССР от 12 июня 1967 г. № 3 (Н-46) 67.
5. Выборнова А.А., Дворкин А.И., Энглин А.А. Методы предварительного анализа вещественных доказательств в следственной работе. - М., 1968. - С. 79.
6. Осмотр места происшествия: Справочник следователя. - М., 1979. - С. 121.
7. Дворкин А.И. Предварительное исследование вещественных доказательств при расследовании преступлений: Автореф. дис. ... канд. юрид. наук. - М., 1974. - С. 20.
8. Письмо от 14 июля 2010 г. / Личный архив А.Н. Архиповой.
9. Багаутдинов Ф., Беляев М. Обвиняется преступное сообщество // Законность. 2002. № 4. - С. 20—21.
10. Уголовное дело № 02п- 01/5/ 2002 г. / Архив Верховного Суда Республики Татарстан.

Айбазова М.А. – обучающийся, Юридический институт, marina_aibazova11@mail.ru (Северо-Кавказская государственная академия)
Хагундукова А.А. – обучающийся, Юридический институт, albina32844@mail.ru (Северо-Кавказская государственная академия)
Научный руководитель - Шимкин В.Н. - ст. преподаватель кафедры криминалистики, Юридический институт (Северо-Кавказской государственной академии)

УДК 347.453
А-72

ПРОБЛЕМЫ НАУЧНОЙ И ПРАКТИЧЕСКОЙ ОЦЕНКИ ДОГОВОРА АРЕНДЫ ПРИРОДНЫХ РЕСУРСОВ НА ПРИМЕРЕ ВЕЙК-ПАРКА

Антрушина Д.А.
Научный руководитель: Тетерин А.В.
(Северный (Арктический) федеральный университет им. М.В. Ломоносова, г. Архангельск)

В настоящее время активно развивается спортивная сфера, что обусловлено как общей тенденцией увеличения интереса у населения к здоровому образу жизни и спорту (по результатам опроса, проведенного ВЦИОМ, 60% россиян занимаются спортом [1]), так и увеличением внимания государства к развитию в сфере физической культуры и спорта. В частности, в Стратегии развития Российской Федерации (далее – РФ) на период до 2024 года Президент РФ указал на необходимость увеличения доли граждан, систематически занимающихся физической культурой и спортом, в том числе путем повышения уровня обеспеченности населения объектами спорта, а также подготовка спортивного резервах [2]. Развиваются как традиционные виды спорта, так и новые, в том числе и экстремальные. Одним из таких современных активно развивающихся видов является вейкбординг.

Вейкбординг - вид спорта, сочетающих в себе элементы воднолыжного слалома, акробатики и прыжков (легального определения в законодательстве РФ нет, однако данное определение было подтверждено судебной практикой [3]). Требования к необходимым для данного вида спорта спортивным объектам на данный момент не закреплены каким-либо ГОСТом, однако ряд требований закреплен в Правилах вида спорта «Водолыжный спорт» [4]. Однако принципиальным с точки зрения экологического и гражданского права является вопрос о правовой основе строительства данных спортивных объектах на водоемах, являющихся водными ресурсами РФ, и береговых зонах, и, соответственно, об особенностях договора аренды таких природных ресурсов.

С другой стороны, в современной России широко развивается малое и среднее предпринимательство во всех сферах жизнедеятельности. Крайне популярными в последнее время стали различные спортивные объекты, особенно предоставляющие профессиональный инвентарь и оборудованные трассы для занятий экстремальными видами спорта. Как правило, данные объекты предполагают использование различных природных ресурсов – лесные участки для горнолыжных курортов, лыжных баз, земельные участки для веревочных парков и так далее. Вейк-парк в силу своей специфики требует использование сразу двух видов природных ресурсов – земельного участка и водоема. Однако для функционирования данного спортивного объекта и извлечения из него прибыли необходимо не только построить спортивные сооружения в соответствии с нормами законодательства, но и выбрать организационно-правовую форму и учредить соответствующее юридическое лицо либо зарегистрироваться в качестве индивидуального предпринимателя в установленном гражданским законодательством порядке. Как правило, на практике в данной сфере либо учреждается общество с ограниченной ответственностью (например, ООО «ВЕЙК-ПАРК СПБ» [5]) либо регистрируется индивидуальный предприниматель (на данный момент на территории Архангельской области функционирует единственный вейк-парк «ENSO», учредителем которого является индивидуальный предприниматель [6]).

Согласно законодательству РФ, при регистрации ИП или ООО в Федеральной налоговой службе необходимо также указывать вид экономической деятельности [7] в соответствии с Общероссийским классификатором видов экономической деятельности [8]. Функционирование вейк-парка кодируется как деятельность спортивного объекта – 93.11. В зависимости от дополнительно предлагаемых услуг и функций данного объекта необходимо их также указать. Лицензирование для данного вида экономической деятельности не предусмотрено.

Относительно обеспечения вейк-парка территорией функционирования необходимо отметить сложность правового регулирования предоставления соответствующих природных ресурсов в пользование. Вода, особенно пресная, является одним из самых ценных природных ресурсов, который наиболее подвержен истощению и загрязнению. Обмеление водоемов, их загрязнение, истощение запасов природной среды является одной из ключевых глобальных экологических проблем, поскольку вода лежит в основе не только жизнедеятельности и хозяйственной деятельности человека, но и поддерживает в качестве среды обитания жизнедеятельность огромного числа представителей флоры и фауны, которые также важны как для экологии, так и для человека. Поэтому на регулирование отношений, объектом которых являются водные ресурсы, направлены нормы многих отраслей права – конституционного, гражданского, экологического, административного, уголовного. Ключевым вопросом в данной сфере является вопрос права собственности на водные ресурсы.

Конституция РФ закрепляет в 9 статье, что земля и другие природные ресурсы могут находиться в частной, государственной, муниципальной и иных формах собственности. Статья 72 Конституции РФ закрепляет, что вопросы владения, пользования и распоряжения водными ресурсами находятся в общем ведении РФ и субъектов РФ. При этом в статье 36 Конституции РФ указано ограничение на свободное владение, пользование и распоряжение природными ресурсами, запрещая реализовывать полномочия собственника в ущерб окружающей среде, а также прав и законных интересов иных лиц [9]. Водный Кодекс РФ (далее – ВК РФ) устанавливает, что водные объекты находятся в собственности РФ (статья 8 ВК РФ) за исключением пруда, обводненного карьера, которые расположенные в границах земельного участка, принадлежащего на праве собственности кому-либо – данные объекты становятся также собственностью данных субъектов, если иное не установлено законом [10]. Таким образом, круг субъектов, которые могут выступать собственниками большинства водных объектов, крайне ограничен. Однако это не исключает возможности использования водных

объектов, находящихся в государственной или муниципальной собственности в предпринимательской деятельности.

Еще в 1997 году вода была признана экономическим товаром на Европейской региональной конференции Международной комиссии по ирригации и дренажу [11, С. 41-50]. При этом в литературе отмечается, что необходимо рассматривать как товар не только сам водоем, но и право на потребление его водных ресурсов, использование, загрязнение и другие возможные действия [12, С. 229-239]. РФ поддерживает данную позицию и закрепляет принцип платности водопользования в 3 статье ВК РФ. Данный принцип означает в том числе экономическую основу водопользования, базирующуюся на ценах и экономических нормативах платы за используемые водные ресурсы, которые едины для всех водопользователей и выполняют обычные для цен функции [13, С. 158].

Как правило, для строительства вейк-парков используются озера, обводненные карьеры и прочие водоемы, которые отнесены ВК РФ к поверхностным водным объектам (статья 5). ВК РФ закрепляет, что бесплатное пользование водными объектами, находящимися в государственной или муниципальной собственности, осуществляется физическими лицами для личных и бытовых нужд. Таким образом, отношения по пользованию учредителями вейк-парков водными объектами регулируются главой 3 ВК РФ. Так как при строительстве и функционировании вейк-парков происходит пользование акваторией водного объекта, необходимо заключение договора водопользования, согласно которому водный объект или его часть предоставляется в пользование за плату.

Перейдем к анализу гражданско-правовой составляющей данных отношений. Договор водопользования является разновидностью договора аренда, поэтому к нему применяются положения Гражданского кодекса РФ (далее – ГК РФ) [14]. Однако в силу своей специфики он имеет особенности. Например, существенными условиями являются цель, виды и условия использования водного объекта или его части, размер арендной платы, сроки и условия ее внесения; срок действия договора ограничивается максимальным сроком – 20 лет. В правовое регулирование включаются Постановления правительства РФ, устанавливающие ставки платы [15], порядок ее расчета и взимания [16]. ГК РФ закрепляет еще ряд исключительных положений. Важной особенностью является усложнение обычного порядка заключения данного договора, а именно обременение арендатора обязанностью прикладывать дополниительно следующие документы: материалы в графической форме и пояснительная записка к ним (в данном случае – оборудование вейк-парка: канатно-буксировочная дорога, трамплины и прочее).

Так как вид использования, необходимый для функционирования вейк-парка, регулируется общими нормами о договоре водопользования, данный договор заключается по результатам проведения аукциона.

В силу специфики объекта аренды необходимо учитывать закрепленные ВК РФ для пользователей дополнительные обязанности по отношению к водным объектам, в том числе по охране водных объектов, предотвращению их загрязнения, засорения и истощения вод, а также меры по ликвидации последствий указанных явлений, а также основания для прекращения и ограничения водопользования. Данные требования законодательства необходимо учитывать субъектам водопользования, поскольку при нарушении предписаний экологического законодательства наступает юридическая ответственность в соответствии с 7 главой ВК РФ. Лица, нарушившие нормы водного законодательства подлежат уголовной или административной ответственности по Уголовному кодексу РФ [17] (глава 26) и Кодексу об административных правонарушениях [18] (глава 8) соответственно. В случае причинения вреда водным объектам, он также подлежит возмещению.

Несмотря на то, что вопрос о необходимости заключения договора водопользования является спорным для соответствующего профессионального сообщества и бытует мнение, что при установке всех опор на берегу договор не обязателен к заключению, его необходимость, а также необходимость учета

установленных норм и требований к безопасности подтверждается и судебной практикой [19].

Перед заключением договора водопользования необходимо учитывать, что для строительства вейк-парка необходимо получить еще ряд дополнительных документов. В частности, к таким предъявляемым требованиям, закрепленным на федеральном уровне, относится получение разрешения от Государственной инспекции по маломерным судам [20] и от Федерального агентства по рыболовству [21]. Необходимо учитывать, что согласно сложившейся судебной практике вейк-парк является объектом капитального строительства [22], а значит для ее установки согласно статье 50 ВК РФ необходимо также учитывать положения норм Градостроительного кодекса РФ. К тому же при строительстве вейк-парка для извлечения большей прибыли, как правило, строятся и дополнительные объекты – беседки, пункты проката инвентаря, гостевые домики и так далее. В связи с этим, как правило, юридически обязательным является составление проектной документации и проведения ее экспертизы согласно Градостроительному кодексу РФ, что так же подтверждается судебной практикой [23].

Данные обстоятельства необходимо учитывать перед заключением договора аренды, поскольку они имеют важное гражданско-правовое значение. Неосведомленность о необходимости данных юридических процедур во время проведения аукциона на заключение договора водопользования не признается судебной практикой как препятствие заявленному целевому использованию по уже заключенному договору водопользования. Соответственно, договор все равно будет признанным заключенным и не будет подлежать одностороннему расторжению, однако арендатор будет лишен права фактического использования по целевому назначению арендуемого объекта до получения соответствующих разрешений.

Помимо использования водных ресурсов происходит пользование земельными ресурсами. Так как любое здание или сооружение на земельном участке, которые не принадлежит на праве собственности или владения лицу, осуществившему строительство, являются самовольной постройкой, согласно статье 222 ГК РФ, необходимо обеспечить правовую основу пользования береговой полосой (определенной ВК РФ в 20 метров от границы водного объекта). Согласно Земельному кодексу РФ [24] (далее – ЗК РФ) договор аренды земельного участка, находящегося в государственной или муниципальной собственности (береговая полоса находится в этой форме собственности), заключается без проведения торгов в случае наличия у заключающего лица договора водопользования на соответствующий водный объект или его часть. Поэтому целесообразно первоначально заключить именно договор водопользования. При этом необходимо учитывать, что береговая полоса предназначена для общего пользования, а это значит, что арендатор должен обеспечивать доступ граждан к водному объекту. ЗК РФ устанавливает, что договор аренды такого участка будет заключаться на срок договора водопользования.

Специфика объекта данного договора аренды также накладывает на арендатора ряд дополнительных обязанностей по сохранению и содержанию арендованного имущества в соответствии с ЗК РФ и ВК РФ. Устанавливается юридическая ответственность за нарушение требований экологического законодательства по отношению к данным объектам.

Таким образом, на данный момент экологическое законодательство РФ закрепляет отношения ресурсопользования во многих нормативных правовых актах разной юридической силы. При этом основным принципом является принцип платности природопользования. Большое количество требований, предъявляемых к субъектам, желающих использовать природные ресурсы в своих целях обуславливаются стремлением государства найти баланс между публичными и частными интересами.

Так, для обеспечения публичных интересов устанавливаются определенные требования к сохранению природных ресурсов, препятствование их загрязнению, обеспечение доступа населения к водоемам, являющимися объектами общего

пользования. Для обеспечения частных интересов государство закрепляет возможность договорного природопользования.

Сложность регулирования деятельности вейк-парков заключается в большом объеме нормативных правовых актов, регулирующих данные правоотношения. Необходимость задействования и водных, и земельных ресурсов, сфера спорта и физической культуры, предпринимательская направленность данного объекта также накладывают дополнительные особенности правового регулирования. Однако на данный момент данный вид спорта развивается, в том числе нарабатывается судебная практика, поэтому спорных вопросов остается все меньше. Однако специфика договоров природопользования как компиляции гражданско-правового договора аренды и договора с публичным интересом неизбежно накладывает дополнительные обременения на субъекты в данной сфере, что необходимо учитывать при заключении данных договоров. Однако именно такая политика государства позволяет во многом обеспечивать сохранность столь необходимого и ограниченного ресурса, как вода.

Несмотря на приведенные положения современное законодательство имеет множество «лазеек» для предпринимателей, желающих облегчить правовую процедуру оформления будущего спортивного объекта. К тому же практика не комплексного использования водоема, а лишь его части, непосредственно используемой в той или иной деятельности, не позволяет обеспечивать комплексную охрану всего водоема.

Список литературы

1. Спортивная Россия: быстрее, выше, сильнее! - Электрон. текстовые данные. — Режим доступа: https://wciom.ru/index.php?id=236&uid=9272.

2. Указ Президента РФ от 07.05.2018 N 204 «О национальных целях и стратегических задачах развития Российской Федерации на период до 2024 года» // Собрание законодательства РФ. - 14.05.2018. - № 20. - ст. 2817.

3. Постановление Одиннадцатого арбитражного апелляционного суда от 12.10.2015 № 11АП-11102/2015 по делу № А65-5823/2015. - Электрон. текстовые данные. — Режим доступа: https://wciom.ru/index.php?id=236&uid=9272. - СПС «КонсультантПлюс».

4. Правила вида спорта «воднолыжный спорт» (утв. приказом Минспорта России от 04.12.2018 № 979). - Электрон. текстовые данные. — Режим доступа: http://www.consultant.ru/document/cons_doc_LAW_313078/ . - СПС «КонсультантПлюс».

5. Выписка из ЕГРЮЛ сведения о юридическом лице ООО «ВЕЙК-ПАРК СПБ». . - Электрон. текстовые данные. — Режим доступа: https://www.rusprofile.ru/egrul?ogrn=1117847127640.

6. Выписка из ЕГРЮЛ ИП Коротаев Роман Анатольевич . - Электрон. текстовые данные. — Режим доступа: https://www.rusprofile.ru/ip/315290100004070.

7. Федеральный закон от 08.08.2001 № 129-ФЗ «О государственной регистрации юридических лиц и индивидуальных предпринимателей» // Собрание законодательства РФ. - 13.08.2001. - № 33 (часть I). - ст. 3431.

8. ОК 029-2014 (КДЕС Ред. 2). Общероссийский классификатор видов экономической деятельности (утв. Приказом Росстандарта от 31.01.2014 № 14-ст) . - Электрон. текстовые данные. — Режим доступа: http://www.consultant.ru/cons/cgi/online.cgi?req=doc&base=LAW&n=333453&fld=134&dst=105507,0&rnd=0.3080564949507818#09671484463656308. – СПС «КонсультантПлюс».

9. Конституция Российской Федерации (принята всенародным голосованием 12.12.1993) // Собрание законодательства РФ. - 04.08.2014. - № 31. - ст. 4398.

10. Водный кодекс Российской Федерации от 03.06.2006 № 74-ФЗ // Собрание законодательства РФ. - 05.06.2006.- № 23. - ст. 2381.

11. Колганов, А.В. На форуме мелиораторов / А.В. Колганов, М.Г. Чуелов // Вопросы мелиорации. - 1998. – № 1-2. – С. 41-50.

12. Данилов-Данильян В.И. Рынки воды и водохозяйственных услуг в мире и РФ. ч. 1. / В.И. Данилов-Данильян, А.П. Демин, В.Г. Пряжинская, И.В. Покидишева // Водные ресурсы. - 2015. – Т. 42.- № 2. – С. 229-239.

13. Григорьев Е.Г. Водные ресурсы России: проблемы и методы регулирования. – М.: 2007. – 237 с.

14. Гражданский кодекс Российской Федерации (часть вторая) от 26.01.1996 № 14-ФЗ // Собрание законодательства РФ. - 29.01.1996. - № 5. - ст. 410.

15. Постановление Правительства РФ от 30.12.2006 № 876 «О ставках платы за пользование водными объектами, находящимися в федеральной собственности» // Собрание законодательства РФ. - 01.01.2007. - № 1 (2 ч.). - ст. 324.

16. Постановление Правительства РФ от 14.12.2006 № 764 «Об утверждении Правил расчета и взимания платы за пользование водными объектами, находящимися в федеральной собственности» // «Собрание законодательства РФ». - 18.12.2006. - № 51. - ст. 5467.

17. Уголовный кодекс Российской Федерации от 13.06.1996 № 63-ФЗ // Собрание законодательства РФ. - 17.06.1996. - № 25. - ст. 2954.

18. Кодекс Российской Федерации об административных правонарушениях от 30.12.2001 № 195-ФЗ // Российская газета. - № 256. - 31.12.2001.

19. Апелляционное определение Московского городского суда от 02.07.2015 по делу № 33-3553/15. - Электрон. текстовые данные. — Режим доступа: http://www.consultant.ru/cons/cgi/online.cgi?req=doc&base=SOCN&n=613026#09162784628209901. – СПС «КонсультантПлюс».

20. Постановление Правительства РФ от 23.12.2004 № 835 «Об утверждении Положения о Государственной инспекции по маломерным судам Министерства Российской Федерации по делам гражданской обороны, чрезвычайным ситуациям и ликвидации последствий стихийных бедствий» // Собрание законодательства РФ. - 27.12.2004. - № 52 (часть 2). - ст. 5499.

21. Постановление Правительства РФ от 30 апреля 2013 г. № 384 «О согласовании Федеральным агентством по рыболовству строительства и реконструкции объектов капитального строительства, внедрения новых технологических процессов и осуществления иной деятельности, оказывающей воздействие на водные биологические ресурсы и среду их обитания» // Собрание законодательства РФ. - 20.05.2013. № 20. - ст. 2480.

22. Решение Арбитражного суда Свердловской области от 25.07.2014 по делу № А60-21064/2014. - Электрон. текстовые данные. — Режим доступа: http://ras.arbitr.ru/Document/Pdf/c181ef4f-4a41-4fcb-a92a-62a90d8f3a15/0800fb20-7060-408b-8463-1e2f08ee140c/%D0%9060-21064-2014__20140725.pdf?isAddStamp=True.

23. Постановление № 18АП-19374/2018 Восемнадцатого апелляционного арбитражного суда по делу № А07-16216/2018 от 5.02.2019. - Электрон. текстовые данные. — Режим доступа: http://ras.arbitr.ru/Document/Pdf/2aa0284e-141b-480e-a31a-cb834c66a90c/85dc4d66-ce84-46a0-a921-76ef0afa9f57/%D0%9007-16216-2018__20190205.pdf?isAddStamp=True.

24. Земельный кодекс Российской Федерации от 25.10.2001 № 136-ФЗ // Собрание законодательства РФ. -29.10.2001. - № 44. - ст. 4147.

Антрушина Д.А. – студент, antrushina.da@mail.ru (Северный (Арктический) федеральный университет им. М.В. Ломоносова)

Научный руководитель - Тетерин А.В. – к.ю.н., (Северный (Арктический) федеральный университет им. М.В. Ломоносова)

УДК 343.98
А-79, Н-76

ПРОБЛЕМЫ КРИМИНАЛИСТИЧЕСКОЙ ОДОРОЛОГИИ

Аргуянова А.А., Ногайлиева Д.Р.
Научный руководитель: Шимкин В.Н.
(Северо-Кавказская государственная академия, г. Черкесск)

Время идёт, многое меняется, криминалисты создают новые методы выявления следов преступления, которые непосредственно применяют на практике, тем самым совершенствуя криминалистические методы расследования и раскрытия преступлений. Но помимо улучшений данного направления, улучшилось и преступное поведение. В прошлом на месте преступления можно было обнаружить такие следы как, следы рук, ног, обуви, шин, отпечатки пальцев и др., но сейчас данная ситуация изменилась, и преступники стали тщательней скрывать свои следы. Этому способствовало осведомленность преступника о способах и приемах работы правоохранительных органов. Анализируя всю их деятельность, преступники разрабатывают свои способы сокрытия следов преступления. На практике часто можно наблюдать за тем, что на месте преступления отсутствуют какие-либо следы за исключением запаховых следов человека. Для установления лица, совершившего преступление и для раскрытия данного преступления запаховых следов вполне достаточно. Преступник на месте преступления может оставить следы биологического происхождения. Задачей криминалистов является обнаружение запаховых следов, а правоохранительные органы могут и должны использовать данные следы в качестве доказательств для установления виновного и раскрытия преступления. Данная задача может быть реализована только в процессе производства судебно-одорологической экспертизы.

Одорологические методы расследования и раскрытия преступления применяют на практике уже много лет. Сложилась положительная тенденция, но даже хорошая оценка этого метода не может предотвратить возникновения некоторых вопросов связанных с его применением. Существует два схожих понятия «кинологическая выборка» и «судебно-биологическая экспертиза запаховых следов человека», которые нужно различать между собой. К сожалению, не все правоохранительные органы не разграничивают сущность экспертно-криминалистического исследования запаховых следов человека и оперативно-розыскного мероприятия - кинологической выборки с использованием служебно-розыскных собак.

Кинологическая выборка имеет ряд существенных отличий от экспертного исследования пахучих следов человека: – кинологическая выборка проводится либо в качестве самостоятельного, но непроцессуального действия, либо как методический прием, используемый в экспертном исследовании пахучих следов; – в экспертно-криминалистическом исследовании пахучих следов решаются как следственные, так и оперативно-розыскные задачи, тогда как кинологическая выборка используется только в оперативных целях; – в лабораторном анализе исследуются пахучие пробы, полученные с изъятых предметов-носителей пахучих следов, и специально подготовленные сравнительные образцы, полученные из крови и с предметов одежды проверяемых лиц, а в кинологической выборке используются сами изъятые предметы, люди и принадлежащие им вещи; –непосредственным субъектом в исследовании является не собака-детектор, а специалист. Животными не выявляются сами криминалистические признаки исследуемых ольфакторных образцов, «они как биоприборы-индикаторы служат инструментом в руках экспертов, наблюдающих за их реакциями», тогда как роль участников кинологической выборки ограничена наблюдением за действиями применяемой собаки. – от выполняющего кинологическую выборку специалиста, прежде всего, требуются познания в области кинологии; от экспертов же требуются криминалистические познания в области

исследования пахучих следов человека, они обязаны владеть комплексом методик лабораторного анализа определяющих их признаков; – результат кинологической выборки определяется, в основном, качеством выучки применяемой собаки, а в экспертизе – полнотой исследования особенностей пахучих следов человека с изъятых предметов-следоносителей.[5, 150 с.]

Процессуальный статус результатов этих мероприятий и сейчас являются причиной многих споров. Кинологическая выборка несмотря даже на эффективное ее использования, не зависимо от результатов ее осуществления, не признаётся как самостоятельное доказательство. Данное оперативно-розыскное мероприятие имеет статус «непроцессуальное».

Многие ученный придерживаются мнения Протопопова А.Л., который считает противозаконным само оформление выборки как заключение эксперта. По факту выборка не может быть оформлена в качестве экспертного заключённых, результаты же могут закрепляться в соответственной справке. Протопопов четко говорит, что в качестве процессуального документа выборка не может и не должна оформляться и тем более использоваться наравне с заключением эксперта.

Противоположную точку зрения имеют и другие ученные, в числе которых Винберг А.И. И Арсеньев В.Д. Оно считают целесообразным признание справки о действиях собаки как непосредственное доказательство. По их мнению, действия собак являются одним из основных доказательств играющих важную роль в установлении обстоятельств по делу, то есть фактически данные, на которых основывается установление обстоятельств дела. Также данные ученные часто заостряли внимание на том, что действие собак приравнивается к любому другому доказательству и следовательно подлежит оценки вместе с другими доказательствами. При этом Уголовно-процессуальный кодекс РФ закрепляет равную силу всех доказательств, но вероятность совершения собаками ошибок даёт повод для оспаривания данного мнения.

Таким образом, можно сделать вывод относительно кинологической выборки, которая может быть использована только как направляющая информация или же как своего рода методологический приём используемого в судебной экспертизе запаховых следов человека, но ни в коем случае, что как самостоятельное доказательство.

Однако, доказано, собака в 6% случаях ошибается, в остальных 94% она безошибочно определяет преступника, находит предметы, вещи и место, где они находятся, место, где спрятаны наркотические и взрывчатые вещества.

В настоящее время одорологический вид экспертизы не даёт повода сомневаться в её результатах. Возможна небольшая погрешность, но она не больше погрешности характерной для такой экспертизы как ДНК, в точности которой нет никаких сомнений.

Также в пользу этого высказывания можно сказать, что креплёно-вакуумный метод, который используется при ее проведении, позволяет сохранить на предмете – слкдонлситкля иные незапаховые следы необходимые для проведения других видов экспертиз.

Исторический ракурс и небольшая статистика: в 1973 году в 977 случаях идентификация следов запаха сыграла положительную роль в борьбе с преступностью; 1977 г. был установлен 1039 преступников; в 90-е годы были проведены более 550 исследований, которые способствовали раскрытию преступлений; в начале 2001 г. таких исследований стало больше 950; в конце 2010 показатели увеличились на 0,3%; в 2011 г. раскрыли 6742 преступления, что составило 17,3% от общего количества зарегистрированных преступлений; в начале 2017 г. показатели увеличились на 0,2%.[9, 97 с.]

Глава 27 УПК РФ закрепляет возможность проведения и определённый порядок использования результатов судебной экспертизы, в том числа экспертизы запаховых следов человека. Если получение экспертного заключение способствовало нарушению требований данной главы суд, в порядке установленном ст. 234 и 235 УПК РФ вправе

признать такое доказательство недопустимым. Заключение эксперта в случае признания такового в качестве недопустимого доказательства включению в обвинительное заключение или обвинительный акт не подлежит (ст.75 УПК РФ).[1]

Для приобретения результатами судебной экспертизы запаховых следов человека доказательственного значения следователем и экспертами необходимо провести ряд правовых и организационно-методических мероприятий.

Возможность отнесения судебной экспертизы запаховых следов человека к криминологической экспертизы является несомненно спорным вопросом. Этот вопрос неоднократно поднимал и ученный Бурвиков Н.В., который читает, что относительно обоснованности и общих принципов построения классификации, неверно отнесение данной экспертизы к криминалистической. Он утверждает, что экспертиза запаховых следов человека относится к самостоятельному классу судебной-биологической экспертизы. Свою позицию он обосновывал тем, что неправильно говорить о применении только криминалистических методов в рамках индивидуальной идентификации, что является отличительным признаком криминалистической экспертизы. Данная экспертиза может и должна рассматриваться как судебная экспертиза, проводимая непосредственно биосенсорными ольфактроным метолом, которое относится к классу – судебно-биологических экспертиз, роду – экспертиз тканей и выделений человека, виду – экспертиз запаховых следов человека, с характерными для неё предметом, обьектом, методиками, а также необходимыми экспертными знаниями.

На данным момент своё место в перечне родов (видов) судебных экспертиз, производимых в экспертно-криминалистических подразделениях ОВД РФ, приобрёл именно данный вид классификации запаховых следов человека.

Мы считаем, что все же правильным будет определения одорологическлц экспертизы как одного из видов криминалистической экспертизы.

Опираясь на данные доводы, мы считаем мнение о необходимости ее отграничения чрезмерно категоричным. Одорологическую экспертизы можно отнести к приведённым нами классификациям, но это никоем образом не исключает возможность приведения ее в качестве одного из видов криминалистической экспертизы наряду с другими известными нам экспертизами.

В процессе анализа были выявлены многочисленные мнения ученных о важной проблеме, которая проявляется в неполной разработанности методики одорологического исследования, а именно необходимость конкретного перечня действий, но при исследовании выявили отсутсвие необходимости исправления данной проблемы [4, 5 с.].

Таким образом, можно сделать вывод о том, что криминалистика данном этапе своего развития не может не заметить рост использования методик расследования по запаховым следам, что свидетельствует различные научные и не только научные, но и прикладные исследования.

Использованная уже не один год кинологическая выборка и судебная экспертиза запаховых следов человека доказала свою эффективность и достойное научное обоснование. Не осталось поводов для сомнений в необходимости их проведения в ходе раскрытия и расследования преступлений. Доказано, что отказ от проведения данных мероприятий может негативно отразиться на результатах расследования и всей работы следственно-судебного аппарата в целом.

В последнее время преступность в стране резко возросла, что негативно отражается на обществе и является главной и первостепенной проблемой государства. Благодаря прогрессу в науке и технологиях разрабатываются новые методы, способы, приемы и средства деятельности, которые повышают качество и уровень раскрытия преступлений. К сожалению, комплекс уголовно-процессуальных и криминалистических мер, направленных на совершенствование следственной работы и усиление борьбы с преступностью, остался несовершенным и требует доработки и нововведений. Поэтому, в настоящее время уголовно-процессуальные нормы не содержат регулирования по

отношению к новым методам получения информации в ходе расследования преступлений [7, 116 с.].

Основываясь на исследовании сущности метода расследования, можно утверждать о том, что он требует огромного «внимания к себе», и очень серьезной подготовки.

Говоря об эффективности нужно сказать, что метод эффективен, если он позволяет в короткие сроки с наибольшей продуктивностью достигнуть поставленной цели. Помимо этого, силы и средства, которые были на них потрачены должны быть соразмерны полученным результатам.

Применение «одорологической экспертизы» - экспертизы запаховых следов человека - это большой шаг как в самой науке криминалистика, так и в расследовании и раскрытии преступлений. Это своего рода эволюция криминологических методов получения информации при расследовании преступлений. Многие ученный возлагают большие надежды на этот вид экспертизы. В недалёком будущем они надеятся доработать и улучшить его, и вскоре закрепить его в Уголовно-процессуальном кодексе Российской Федерации.

Необходимо отметить, что на данный момент большинство стран, в том числе и развитых стран, таких как США, Финляндия, Великобритания, Шотландия, Уэльс, Мидленд, Бирмингема, Северная Ирландия, Германия, Чехия, Швеция, Норвегия, Австрия, Нидерланды, Латвия, Литва, Эстония и многие другие используют данный метод исследования для борьбы с преступностью. Помимо этого, одорология используется достаточно серьезно и имеет свою определенную форму выражения. Современным ученным необходимо продолжить работу в этом направлении, чтобы в дальнейшем дать возможность этому методу исследования получить соответствующее признание.

Список литературы

1. Уголовно-процессуальный кодекс Российской Федерации от 18.12.2001 N 174-ФЗ с изм. и доп., вступ. в силу с 01.10.2019

2. Приказ МВД России от 29.06.2005 N 511 (ред. от 18.01.2017) «Вопросы организации производства судебных экспертиз в экспертно-криминалистических подразделениях органов внутренних дел Российской Федерации» (вместе с «Инструкцией по организации производства судебных экспертиз в экспертно-криминалистических подразделениях органов внутренних дел Российской Федерации», «Перечнем родов (видов) судебных экспертиз, производимых в экспертно-криминалистических подразделениях органов внутренних дел Российской Федерации») (Зарегистрировано в Минюсте России 23.08.2005 N 6931)

3. Александров И.В. Криминалистика в 5 т. Том 5. Методика расследования преступлений: учебник для бакалавриата, специалитета и магистратуры. — Москва: Издательство Юрайт, 2019.

4. Александров И.В. Криминалистика: учебник для бакалавриата и магистратуры. — М.: Издательство Юрайт, 2017.С.5

5. Аверьянова Т.В., Белкин Р.С, Корухов Ю.Г., Российская Е.Р. Криминалистика: учебник для вузов / под ред. Р.С. Белкина. 3-е изд., перераб. и доп. - М., 2007.С.150

6. Ищенко Е. П. Криминалистика в вопросах и ответах. Учебное пособие. М: Проспект, 2018.

7. Сулимов К.Т., Старовойтова А.В., Панфилова П.В., Саламатина А.В. Выявление запаховых следов человека (как биологического вида) на предметах следоносителях. Идентификация субъекта по запаховым следам из его пота и крови // Типовые экспертные методики исследования вещественных доказательств/ под ред. А.Ю. Семёнова. – М., 2012. – С. 124-155.

8. Федоров, Г. В. Одорология: запаховые следы в криминалистике / Г. В. Федоров. – Минск, 2016.

9. Эксархопуло, А. А. Криминалистика: история и перспективы развития: монография / А. А. Эксархопуло, И. А. Макаренко, Р. И. Зайнуллин. — М.: Издательство Юрайт, 2019. - С.97.

Аргуянова А.А. – обучающийся, Юридический институт, amina.arguyanova@bk.ru (Северо-Кавказская государственная академия)

Ногайлиева Д.Р. – обучающийся, Юридический институт, Givanni-09@mail.ru (Северо-Кавказская государственная академия)

Научный руководитель - Шимкин В.Н. - ст. преподаватель кафедры криминалистики, Юридический институт (Северо-Кавказской государственной академии)

УДК 347.65/.68
Б-43

АКТУАЛЬНЫЕ ВОПРОСЫ ПРАВОВОГО ОБЕСПЕЧЕНИЯ СВОБОДЫ ЗАВЕЩАНИЯ И ЗАВЕЩАТЕЛЬНОЙ ПРАВОСПОСОБНОСТИ ГРАЖДАН

Белашова Е.В.
(Северо-Кавказская государственная академия, г. Черкесск)

Свобода завещания является одним из основных принципов наследования, представляющим активное выражение личной воли наследодателя относительно судьбы своего имущества на случай смерти, принимая во внимание отношения между ним и другими лицами. Свобода завещания не является абсолютно новым принципом, хотя в законе, а именно в части третьей ГК РФ[1] она впервые была сформулирована именно как правовой атрибут воли наследодателя и основной признак завещания (ст. 1119 Гражданского кодекса РФ).

Согласно принципу свободы завещания, физическое лицо имеет право по своему усмотрению завещать имущество любому кругу лиц, а также любым образом по своему усмотрению распределить наследственные доли между наследниками, может лишить наследства одного или нескольких наследников, без указания причин подобного решения, может указать в завещании любые иные распоряжения, допускаемые законодательством о наследовании. Завещатель имеет право составить завещание, в котором содержится распоряжение на любое имущество, в том числе и то, которое он может приобрести в будущем. В обобщенном виде принцип свободы завещания заключается в том, что наследодатель имеет право по своему выбору:

- составить завещание в пользу одного или нескольких лиц, независимо от того, входят они в круг наследников по закону или нет;
- подназначить наследника на случай, если основной наследник по закону или по завещанию скончается до открытия наследства либо умрет одновременно с наследодателем, либо его смерть наступит после открытия наследства, но до момента его принятия, или же данный основной наследник не примет наследство или откажется от него, либо не будет иметь права наследовать или будет отстранен от наследования как недостойный наследник;
- указать в завещании исполнителя своей воли, то есть лицо, которое будет исполнять завещание (душеприказчика);
- поручить одному или нескольким наследникам как по закону, так и по завещанию, исполнение имущественных обязательств за счет наследства в пользу одного или нескольких лиц (завещательный отказ);

- возложить на одного или нескольких наследников как по закону, так и по завещанию обязанность выполнить определенное действие имущественного или неимущественного характера, направленное на осуществление общеполезной цели;

- в любое время изменить или отменить завещание, сделанное им, без объяснения причин таких действий;

- простить своих недостойных наследников, завещав им имущество после того, как они утратили право наследования и т. д.

Способом реализации принципа свободы завещания является правило, в соответствии с которым наследодатель не обязан сообщать кому бы то ни было как о самом факте составления завещания, так и о содержании составленного завещания, либо о его отмене или изменении.

В доктрине гражданского права преобладает мнение, что ограничение свободы завещания осуществляется с помощью законодательного требования об обязательной доле (статья 1149 ГК РФ) [10, С.115]. Некоторые авторы не согласны с этим суждением, указывая, что ограничением свободы завещания следует признавать только положения части 1 статьи 1119 ГК РФ, регламентирующие возможность наследодателя включить в завещание какие-либо распоряжения, если только они прямо предусмотрены Гражданским кодексом [7, С. 39].

Правильное толкование любой нормы права, также, как и решение вопроса о наличии или отсутствии у субъекта гражданских правоотношений каких-либо ограничений, имеет важное значение не только с теоретической точки зрения, но и с позиции применения права. Процедура удостоверения завещания в современной рыночной экономике - это продукт-услуга, которую предоставляет нотариус, подтверждающий своей удостоверительной надписью законность сделки. В связи с этим человек имеет право знать пределы своего полномочия и перспективы волеизъявления. Любые ограничения на осуществление права выражать свою волю, особенно в отношении собственности, влекут за собой недоверие к завещанию и, как следствие, отсутствие спроса на этот продукт на рынке.

Признание определенных нормативных положений в качестве ограничений также влияет на процедуру удостоверения завещания, так как, при удостоверении завещания нотариус обязан разъяснить завещателю суть законодательного положения об обязательной доле, а также объяснить, что его наследники имеют право требовать в суде уменьшения ее размера или отказа от нее в случаях, предусмотренных в пункте 4 ст. 1149 ГК РФ.

Вполне закономерно является также установление в п. 1 ст. 1149 ГК РФ круга наследников, которые обладают правом на получение обязательной доли. Действующий Гражданский кодекс РФ определяет фиксированный размер обязательной доли - не менее половины того, что причиталось бы наследнику при наследовании по закону. Здесь необходимо отметить уменьшение обязательной доли по сравнению с ранее действовавшим ГК РСФСР 1964 г. [2], в соответствии со ст. 535 которого обязательная доля составляла две трети от той доли, которую получил бы каждый необходимый наследник при наследовании по закону. Уменьшение размера обязательной доли в действующем законодательстве свидетельствует об увеличении роли собственника имущества, выражающего свою последнюю волю.

Некоторые авторы отмечают, что правило об обязательной доле представляют собой обременение наследодателя необходимостью материального обеспечения и содержания некоторых категорий лиц, и таким образом государство снимает с себя обязанность по заботе о малоимущих и перекладывает их на наследодателя [8, С. 96]. Это спорное утверждение, так как получение обязательной доли в наследстве не лишает лицо права на получения причитающихся ему социальных гарантий и размер этих гарантий не уменьшается.

Воля завещателя будет выполнена не только путем написания документа, но и, в конечном счете, путем его буквального исполнения. Полагаем, что законодатель, обоснованно установив данное ограничение, создал систему и для его рационального применения.

По данному вопросу можно выделить еще одну позицию: так Т.П. Великоклад вполне обосновано считает, что «буквальное толкование диспозиции приведенной выше законодательной нормы позволяет сделать вывод, что в дополнение к упомянутым в ст. 1119 ГК РФ, в завещание могут быть включены только такие распоряжения наследодателя, которые прямо указаны в части третьей ГК РФ, а именно: ст. 1121 ГК РФ - назначение и подназначение наследника; статья 1134 ГК РФ - назначение исполнителя завещания; статья 1137 ГК РФ - возможность завещательного отказа; статья 1139 ГК РФ - завещательное заложение» [5, С. 16]. Этот перечень следует считать исчерпывающим и не подлежащим расширительному толкованию.

А.Л. Маковский отмечает, что при обсуждении проекта части третьей Гражданского кодекса РФ разработчики сознательно отвергли идею возможности заключения условного завещания на том основании, что условия такого завещания могут неоправданно ограничивать права и свободы лица, являющегося наследником, хотя такие завещания известны законодательству некоторых стран [11, С. 38].

К сожалению, законодатель лишь косвенно закрепил недопустимость применения к третьей части Гражданского кодекса РФ положений общей части ГК РФ, содержащих основания для заключения условных сделок. Это вызывает не только жаркие дискуссии в научной среде, но и существенно затрудняет судебную практику, что увеличивает нагрузку на суды общей юрисдикции.

Право завещать имущество выступает элементом гражданской правоспособности, признаваемой за всеми гражданами, возникающей в момент рождения и прекращающейся в день смерти лица. Однако из-за сугубо личного характера завещания как сделки, оно может быть реализовано только при наличии полной дееспособности. Поэтому в юридической литературе часто используется термин «завещательная правосубъектность», который представляет собой не что иное, как право гражданина и способность его своими собственными действиями определить судьбу своего имущества на случай своей собственной смерти.

В соответствии с российским законодательством, завещательная правоспособность в полном объеме возникает у лиц, полностью дееспособных, то есть, достигшим 18 лет, а также эмансипированных. Эта норма Гражданского кодекса Российской Федерации вызывает бурные научные дискуссии. Так, некоторые авторы [4, С.39], [12, С. 42] считают, что лица в возрасте от 14 до 18 лет также обладают завещательной дееспособностью. Законодателем не случайно в ст. 26 ГК РФ предусмотрено право несовершеннолетних в возрасте от 14 до 18 лет самостоятельно распоряжаться своими заработком и стипендией.

По справедливому мнению, М. Ю. Барщевского, несовершеннолетний может завещать средства и имущество, «источником которых является его личный доход и стипендия, а также гонорары автора изобретения или рационализаторского предложения, или другие авторские гонорары». Однако в отношении имущества и денег, полученных несовершеннолетними из других источников (наследство, дар и т. д.), он не может обладать свободой распоряжения, в том числе и возможностью совершить завещание в отношении указанных объектов [3, С. 66].

Отрицает возможность предоставления права завещать несовершеннолетним в возрасте от 14 до 18 лет и Т.Д. Чепига [14, С. 48]. Объясняется данная позиция тем, что законодатель, предоставляя несовершеннолетним от 14 до 18 лет право распоряжаться своей стипендией или заработком одновременно предусмотрел и возможность ограничения или лишения несовершеннолетнего этого права в тех случаях, когда такое распоряжение собственным доходом производится неразумно. Учитывая данное

обстоятельство, нельзя допустить возможность несовершеннолетнего завещать свое имущество, приобретенное, например, на стипендию, если есть хоть малейшая возможность лишить такого несовершеннолетнего распоряжаться своей стипендией. Однако такая позиция Т. Д. Чапиги не совсем понятна. Несовершеннолетний может быть лишен права распоряжения своим заработком или доходом, если неразумно тратит указанные денежные средства или приобретает на них спиртные напитки или наркотические средства. Получается, что несовершеннолетнего могут ограничить в дееспособности практически по тем же основаниям, что и полностью дееспособное лицо, достигшее 18-летнего возраста. В таком случае, если следовать логике Т. Д. Чапиги, завещательной дееспособности необходимо лишить всех лиц, так как практически любой человек теоретически может быть ограничен в дееспособности в любое время. Также здесь встает вопрос о том, что если несовершеннолетний неразумно расходует свои средства, в силу чего и ограничивается в дееспособности, то собственного имущества у такого несовершеннолетнего может и не быть, а вот у несовершеннолетнего, который вполне разумен в своих тратах и обладает определенным имуществом, приобретенным на свои собственные доходы из-за подобных теоретических измышлений завещательной дееспособности так и не возникает.

В И. Серебровский отмечает, что несовершеннолетний может совершать сделки в отношении имущества, принадлежащего ему, только с согласия своих родителей, усыновителей или попечителей, что не применимо к завещанию, то есть сделке, которая напрямую связана с личностью наследодателя, и в которой личная воля завещателя должна найти точное и полное выражение, свободное от какого-либо влияния. Кроме того, гражданин, не достигший 18-летнего возраста, может и не иметь полного представления о сути завещательных распоряжений [13, С. 119].

Вопрос о возможности предоставления завещательных прав лицам, признанным судом ограничено дееспособными, в литературе до сих пор не решен полностью. Большинство авторов (Ю.Н. Власов, В.В. Калинин, И.Л. Корнеева и т.д.) [6, С. 38], [9, С. 99], исходя из действующего законодательства, делают вывод, что ограничено дееспособные граждане не имеют права совершать завещания. По мнению ряда других авторов, (Т.Д. Чепига и др.) [14, С. 48]. В российском гражданском законодательстве можно выделить правовые основания, позволяющие говорить о возможности для таких лиц составлять завещания и самостоятельно распоряжаться своим имуществом на случай смерти.

Так, по мнению, Т. Д. Чепига этой категории лиц, то есть ограничено дееспособным, должно быть предоставлено право завещать. В качестве аргументации данной точки зрения приводится следующее: 1) лицо, злоупотребляющее алкоголем или наркотиками, не полностью утрачивает свою гражданскую правоспособность, а лишь ограничивается в ней; 2) целью попечительства над указанным лицом является недопущение использования имущества и денежных средств во вред самому указанному лицу или его семье; 3) завещание осуществляется после смерти завещателя и в течение жизни последнего не может быть средством использования имущества с целью злоупотребления алкоголем и наркотиками [14, С. 48].

Однако, предоставление ограниченно дееспособным гражданам права завещать с согласия попечителей, нарушит личный характер сделки, что неизбежно приведет к ее недействительности.

Что касается лиц, которые являются полностью недееспособными, то они, согласно закону, завещать не могут. Лица, признанные недееспособными, вообще не могут совершать какие-либо сделки, в том числе завещания. Более того, исходя из сугубо личного характера завещания как сделки, оно не может быть удостоверено от имени недееспособного даже с согласия опекуна.

Список литературы

1. Гражданский кодекс Российской Федерации (часть третья) от 26.11.2001 № 146-ФЗ (ред. от 18.03.2019) // Российская газета, № 233, 28.11.2001
2. Гражданский кодекс РСФСР, утв. ВС РСФСР 11.06.1964 // Ведомости ВС РСФСР. 1964. № 24. Ст. 407.
3. Барщевский М.Ю. Наследственное право. М., 1996. С. 66.
4. Бугаев Д.В., Драпалюк О.В. Запреты и ограничения свободы завещания в российском законодательстве // Нотариус. 2014. № 2. С. 39 - 42
5. Великоклад Т.П. Правомочия завещателя на включение условий в завещание // Наследственное право. 2013. № 2. С. 16 - 20
6. Власов Ю.Н., Калинин В.В. Наследственное право. М., 2007. С. 38.
7. Волос А.А. Ограничение свободы завещания: сравнительно-правовое исследование // Наследственное право. 2017. № 3. С. 39 - 42.
8. Комментарий к разделу V части III Гражданского кодекса РФ «Наследственное право» (постатейный) / Ю.Ф. Беспалов, Е.В. Гордеюк, З.В. Каменева и др.; отв. ред. Ю.Ф. Беспалов. М.: Проспект, 2016. С. 96
9. Корнеева И.Л. Наследственное право РФ. М., 2008. С. 99-102.
10. Крашенинников П.В. Наследственное право (Включая наследственные фонды, наследственные договоры и совместные завещания). 4-е изд., перераб. и доп. Москва: Статут, 2019. С.115
11. Маковский А.Л. Как лучше гарантировать наследование // Законодательство и экономика. 1997. № 3. С. 38.
12. Марухно В.М. Основания признания завещания недействительным // Наследственное право. 2018. № 2. С. 42 - 44.
13. Серебровский В.И. Избранные труды по наследственному и страховому праву. М., 2003. С. 119.
14. Чепига Т.Д. К вопросу о праве завещать // Вестник МГУ. 1965. № 2. С. 48.

Белашова Е.В. – ст. преподаватель, belaschova.ek@yandex.ru (Северо-Кавказская государственная академия)

УДК 343.98
Б-79

МЕТОДИКА РАССЛЕДОВАНИЯ ПРЕСТУПЛЕНИЙ СВЯЗАННЫХ С НЕЗАКОННЫМ ОБОРОТОМ НАРКОТИЧЕСКИХ СРЕДСТВ

Болурова З.Л.
Научный руководитель: Шимкин В.Н.
(Северо-Кавказская государственная академия, г. Черкесск)

Проблемы, сопряженные с противозаконным оборотом наркотических средств в России, приобретают все большую актуальность, таким образом распространение наркотических средств создает действительную угрозу для людей, подрывает экономический потенциал, оказывает пагубное воздействие на демографическую ситуацию.

Как мы знаем из исторических источников, наркотики ранее применялись для производства лекарств в виде обезболивающих, снотворных, для проведения различных обрядов у древних народов, а значит вопрос о правовом регулировании употребления, распространения наркотиков не вставал. Данное явление начало требовать

государственного регулирования в сфере наркооборота лишь после первой Мировой войны, когда оно получило массовое распространение пагубное для жизни людей.

В нашем государстве, в частности за последний период организованная преступная деятельность в области наркобизнеса распространяется пугающими темпами, согласно чему, можно сделать вывод о том, что мы столкнулись с пандемией [1].

Наркомания, без преувеличения, является «чумой» нынешнего времени. Особый страх вселяет, что это неизлечимо, одна проба любого вещества наркотического происхождения и плюс одна загубленная судьба, да и не только своя, жизни родных, которых наркоман ставит в опасное положение. Как правило, при употреблении наркотика, прослеживается помутнение рассудка, а значит, человек невменяем и понятно, что в такой момент, близкие ему люди, находятся в опасности.

В соответствии п. "м" ст. 71 Конституции Российской Федерации производство наркотических средств и порядок их использования относятся к ведению Российской Федерации [2].

Итак, рассмотрим криминалистическую характеристику правонарушений, связанных с незаконным оборотом наркотических средств.

Наркотическое средство — вещество синтетического или физического происхождения, препарат, растение, оказывающие стимулирующее, седативное, галлюциногенное воздействие на центральную нервную систему, вызывающие наркотическое пристрастие, включенные в Перечень наркотических средств, психотропных веществ и их прекурсоров, подлежащих контролю в Российской федерации.

Наркотические средства распределены по группам в зависимости: исходного вещества, используемого для их изготовления (растительного или химического); способа выработки (промышленного или кустарного); физического и психического воздействия на организм; общехимического состава. В зависимости от фармакологического действия на организм наркотики делятся на: опиоиды; наркотические средства, получаемые из конопли; стимуляторы, амфетамин и его аналоги; галлюциногены; успокаивающие средства и транквилизаторы; другие контролируемые вещества [3].

Источниками незаконного приобретения и изготовления наркотиков чаще всего являются: хищения наркотических средств с предприятий осуществляющих переработку, из аптек, медицинских учреждений. Создание наркотиков из лекарственных, синтетических и психотропных веществ в подпольных, а также сертифицированных лабораториях; доставка наркотиков контрабандой; приобретение наркотиков из различных источников и мест [4].

Планирование расследования - динамичный процесс, связанный с непрерывным поступлением данных, установлением новых обстоятельств, побуждающих к корректировке плана. Каждое преступление в сфере незаконного оборота наркотиков имеет особенности, поэтому планирование следственных действий и оперативно-розыскных мер должно быть индивидуальным и своевременным [5].

Эксперты отмечают, что большинство социально-опасных деяний, к которым примыкает сбыт наркотических средств, совершаются латентно, по соглашению двух сторон, и соответственно, в них нет пострадавших в простом понимании этого слова, поэтому, следовательно, и нет заявлений в правоохранительные органы. По причине этого использование в уголовном процессе сведений, полученных в ходе осуществления оперативно-розыскных мероприятий – это объективная необходимость на сегодняшний день.

Судебно-следственная практика отражает, что даже если процессуальными средствами определяются организаторы сбыта наркотиков, то узнать сведения об организаторах транспортировки наркотиков и о руководителях преступной организации практически невозможно. Практика расследования уголовных дел, связанных со сбытом наркотиков, наглядно демонстрирует, что наиболее лучший результат обеспечивается не

только процессуальными, но и методами оперативно-розыскной деятельности, участие которых позволяет не ограничиваться только тем, чтобы идти по следам преступников, но и добывать сведения, изобличающие субъектов в совершении преступления. [6]

Основанием для возбуждения уголовного дела по факту распространения, употребления, перевозки и хранения наркотических средств может послужить заявление от граждан. Вся изложенная информация в заявлении должна быть тщательно изучена. Сотрудники правоохранительных органов, при поступлении такого заявления должны предпринять все меры по пресечению преступной деятельности. В случае задержания лица, который нарушал уголовное законодательство, полицейский должен составить рапорт, протоколы, взять объяснения свидетелей, если таковые имеются, и обязательно провести медицинское освидетельствование и запросить соответствующие справки из диспансера по вопросу о состоянии данного лица у них на учете.

Наиболее действенным способом борьбы с наркобизнесом по праву можно считать проведение тактических операций по задержанию с поличным лиц, распространяющих наркотики. Для задержания с поличным необходима действенная и эффективная работа правоохранительных органов в части проведения оперативных операций по определению и пресечению противоправной деятельности лиц, занимающихся распространением наркотических средств. Для этого необходимо длительное наблюдение за подозреваемым лицом, определение мест его нахождения, приобретения противозаконных веществ, выяснение, работает ли лицо в группе, если да, то кем он является.

При расследовании правонарушений связанных с противозаконным оборотом наркотических средств, сотрудником органов должны быть конкретизированы следующие обстоятельства: преступление какого вида совершено и какова его квалификация, каким способом, в каком месте и в какое время суток совершено противоправное деяние; кем именно совершено это преступление; если оно было совершено группой лиц, то обязательно должны быть установлены все участники и их действия, где были приобретены наркотики, по какой цене была приобретена, были ли совершены другие противоправные деяния, при приобретении наркотических средств, что побудило к совершению преступления. Вопросу тактических операций как важнейшему аспекту в методике расследования преступлений в криминалистической литературе отводится достаточное внимание. Что касается расследования преступлений - как комплекс согласованных и взаимосвязанных процессуальных, экспертных действий и оперативно-розыскных мер, объединенных общим планом и направленных на решение поставленных задач, реализующихся в основном в непростых ситуациях [7]. Более эффективное и быстрое раскрытие и расследование дел данной категории имеет место при умелом взаимодействии следователя и органа дознания. Как установлено уголовно-процессуальным кодексом, дела средней тяжести расследует орган дознания, а тяжкие и особо тяжкие – следствие, но как показывает практика, большинство преступлений по этой категории перерастают из менее тяжкие в особо тяжкие.

При расследовании уголовных дел неразрывно связанных с незаконным оборотом наркотических средств, как правило, можно выделить несколько типичных следственных ситуаций, [8] первое, когда лицо промышляющее незаконным распространением, хранением, перевозкой наркотических средств задержан с поличным, вторая ситуация, когда лицо нарушающее уголовное законодательство России задержан по подозрению правоохранительными органами, но наркотических средств при нем обнаружено не было, третья типичная ситуация - лицо совершило преступление (изготовление, хранение и сбыт наркотиков) и скрылось, но оставило следы преступления. Четвертая ситуация - установлено совершение преступления, отсутствует какая-либо информация о преступнике, следы преступления уничтожены (сокрыты). Пятая типичная ситуация - имело место незаконное изготовление наркотиков, лицо скрылось и уничтожило следы преступления, но вскоре было задержано при перевозке, сбыте, хранении наркотиков. Это наиболее часто встречаемая ситуация - задержание с поличным. Однако, в случае

обнаружения у подозреваемого запрещенных средств необходимо направить их на экспертизу, чтобы получить достоверную информацию. Следователь может поставить перед экспертом следующие вопросы: является ли вещество, представленное для проведения экспертизы наркотиком, если да, то к какой группе он относится, какова концентрация наркотического средства в предоставленном веществе, а также, можно ли из исследуемого вещества изготовить другое наркотическое средство (прекурсор)[9]. При описании свойств наркотика дополнительно дают заключение о его консистенции, то есть, является ли оно порошкообразным, мазеобразным, твердым или же вязким.

Следует так же упомянуть, что в последнее время некую сложность для правоохранительных органов при расследовании преступлений данной категории создают лица, которую реализовывают наркотические средства и психотропные вещества разного вида и происхождения через сеть «ИНТЕРНЕТ». Согласно официальной статистике приведенной МВД России за 2019 год выявлено более двух сот тысяч преступлений, что в разы превышает статистику прошедших лет. Прискорбным является что субъектами употребляющими и распространяющими через сеть «ИНТЕРНЕТ», в большинстве случаев являются подростки. Можно сделать вывод, что преступники пользуются бессознательным отношением молодых людей, которые зачастую не понимают всю серьёзность и относятся безразлично. В частности, можно конкретизировать, что зачастую такими средствами являются курительные смеси с различными добавками. Только за 2018 год было установлено около 50 смертей молодых людей, [10] и то, обратим внимание, что это зафиксированные случаи, а сколько еще осталось латентным от общества?

Как было установлено в ходе проверок в образовательных учреждениях проведенными правоохранительными органами, сбытчики наркотических средств используют изощренные способы для распространения наркотиков. К примеру, передача происходит в замаскированном виде: внутри многослойного бутерброда, плюшевых игрушек, так же курительные наркотические смеси распространяют в виде различных чаев. Передача, происходящая через сеть «ИНТЕРНЕТ», особо сложна для раскрытия, так как правонарушители производят бесконтактную оплату. В этом случае, проводящие оперативную работу сотрудники сталкиваются с такой проблемой, становится крайне сложным вычисление данных лица, который промышляет незаконным распространением наркотических средств.

Особенностью возбуждения дел, сопряженных с нелегальным оборотом наркотических средств является то, что все знаки, указывающие на наличие в действиях отдельных лиц признаков преступления, связанного с незаконным оборотом наркотических средств или психотропных веществ, обязательно должны быть проверены тщательно, чтобы не было случая задержания невиновного лица. Должностное лицо возбуждающее уголовное дело и проводящий проверку должен изъять доказательства преступления с соответствующим документальным оформлением. Практика показывает, что одним из наиболее успешных методов борьбы с наркобизнесом: проведение тактических операций по задержанию с поличным субъектов, осуществляющих распространение наркотиков [11].

Подводя итоги исследования можно сделать вывод, что успешное раскрытие преступлений, связанных с незаконным оборотом наркотических средств напрямую зависит от профессионализма сотрудников правоохранительных органов и правильно организованном осуществлении процесса расследования, согласно криминалистическом методикам.

Список литературы

1. Современный словарь иностранных слов // Пандемия – распространение какой-либо инфекционной болезни на целые страны и материки М., 1992. С. 43

2. Конституция Российской Федерации // Собрание законодательства РФ. – 2010. -

№4.–Ст.445
3. Постановление Пленума Верховного Суда Российской Федерации от 15.06.2006 № 14 "О судебной практике по делам о преступлениях, связанных с наркотическими средствами, психотропными, сильнодействующими и ядовитыми веществами» // Бюллетень Верховного Суда РФ. –2009.-№8.
4. Справочник следователя / В.Н. Григорьев, А.В. Победкин, В.Н. Яшин, Ю.В. Гаврилин. – М.: Эксмо, 2008.
5. Иванов В.П. О наркоситуации в Российской Федерации // Журнал «Наркоконтроль». - 2009.
6. Криминалистика: учебник для студентов вузов / под общ.ред. Е.П. Ищенко, А.Г., 2007.
7. Варданян, А.В. Принципы формирования частных криминалистических методик: современное состояние и пути совершенствования / А.В. Варданян, О.В. Айвазова // Известия Тульского государственного университета. Экономические и юридические науки. - 2016. -№ 1-2. - С. 17-23
8. Винокуров; С.И1. Криминалистическая характеристика преступления, её содержание и роль в построении методики расследования // Методика расследования преступлений (общие положения). - М., 1976. 179 с.
9. Федеральный закон от 8 января 1998 г. N 3 "О наркотических средствах и психотропных веществах" // Собрание законодательства Российской Федерации. - 2010. - № 2.
10. Комплексный анализ состояния преступности в Российской Федерации и расчетные варианты ее развития: аналитический обзор / Ю. М. Антонян, Д. А. Бражников, М. В. Гончарова и др. – М.: ФГКУ «ВНИИ МВД России», 2018. – 86 с.
11.Уголовно-процессуальный кодекс Российской Федерации от 18 декабря 2001 г. №174-ФЗ-СПС «Гарант», версия от 10.11.2010г.
12. Гармаев Ю. П. Использование результатов оперативно-розыскной деятельности в доказывании по уголовным делам о незаконном обороте наркотиков. - Иркутск, 2004. - 56 с.
13. Михайлов В.И. Контролируемая поставка как оперативно-розыскная операция: Учебно-практическое пособие. М., 1998. 96 с.
14. Митричев С.П. Методика расследования отдельных видов преступлений. М., 1973. 37 с.

Болурова З.Л. - обучающаяся направления подготовки «Правоохранительная деятельность», Юридический институт, bolurovazalina@yandex.ru (Северо-Кавказская государственная академия)
Научный руководитель - Шимкин В.Н., ст. преподаватель кафедры криминалистики (Северо-Кавказская государственная академия)

УДК 349.2
Г-15

КВОТИРОВАНИЕ РАБОЧИХ МЕСТ ДЛЯ ИНВАЛИДОВ: ПРОБЛЕМЫ И ПУТИ РЕШЕНИЯ

Галуева Т.Д.
(Ивановский государственный университет, г. Иваново)

Как известно, проблема занятости в нашей стране является одной из наиболее злободневных. Особенно она актуальна для той категории граждан, жизнедеятельность

которых в силу определенных нарушений здоровья существенно ограничена. К таковым относятся инвалиды, число которых в последние годы в России относительно не сокращается, а потому ситуация касаемо численности инвалидов в целом остается неблагоприятной. Они как никто другой нуждаются в особой помощи и поддержке со стороны государства, а особенно, если это касается вопросов трудоустройства.

В российском законодательстве основной гарантией обеспечения занятости инвалидов выступает механизм квотривания. Квотирование – это установление в организациях независимо от организационно-правовых форм и форм собственности минимального количества рабочих мест для приема граждан, испытывающих сложности в поиске работы. В России размер квоты для инвалидов устанавливается Федеральным законом № 181-ФЗ от 24.11.1995 «О социальной защите инвалидов в Российской Федерации» [1], согласно которому работодателям, численность работников которых превышает 100 человек, законодательством субъекта РФ устанавливается квота для приема на работу инвалидов в размере от 2 до 4% среднесписочной численности работников. Работодателям, численность работников которых составляет не менее чем 35 человек и не более чем 100 человек, законодательством субъекта РФ может устанавливаться квота для приема на работу инвалидов в размере не выше 3% среднесписочной численности работников.

Таким образом, мы видим, что на уровне федерального законодательства фиксируется только минимальное и максимальное значение квоты, ее конкретный размер закрепляется уже на региональном уровне законом субъекта РФ. Так, в Ивановской области квота устанавливается в следующих размерах: для работодателей, численность работников которых составляет не менее чем 35 человек и не более чем 100 человек, - в размере 2%; для работодателей, численность работников которых превышает 100 человек, - в размере 3% [2]. В Ленинградской области установлены иные размеры квоты. Так, работодателям численность работников которых составляет более 100 человек, устанавливается квота для приема на работу инвалидов в размере 3%, а численность работников, которых составляет не менее чем 35 человек и не более чем 100 человек, устанавливается квота в размере 1% [3].

Анализируя специальные законы на уровне субъектов, можно прийти к выводу, что в различных регионах по всей стране размер квоты неодинаков, что, на мой взгляд, является негативным фактором. Думается, в связи с тем, что Конституция РФ гарантирует равенство прав всех граждан, государству необходимо обеспечивать равнодоступность мер в отношении всех инвалидов, независимо от их территориальной принадлежности. Полагаю, что необходимо закрепить в ФЗ «О социальной защите» инвалидов понятие квотирования, а также определить единый размер квоты с правых субъектов РФ увеличивать ее размер.

Предлагаю изложить абз. 1 ст. 21 ФЗ «О социальной защите инвалидов» в следующей редакции: «Работодателям, численность работников которых превышает 100 человек устанавливается квота для приема на работу инвалидов в размере 5 процентов среднесписочной численности работников, Работодателям, численность работников которых составляет не менее чем 35 человек и не более чем 100 человек, устанавливается квота для приема на работу инвалидов в размере 3 процентов среднесписочной численности работников. Законодательством субъектов Российской Федерации минимальный размер квоты для приема на работу инвалидов может быть увеличен».

Для того, чтобы оценить эффективность механизма квотирования, мной была проанализирована статистика численности инвалидов, трудоустроенных органами службы занятости на квотируемые рабочие места в России. Данные статистики показывают, что за последние 5 лет их число увеличилась больше, чем в 2 раза. Так, в 2014 численность таких граждан составляла 3887, 2015 - 3839, 2016 - 3743, 2017 - 7700, 2018 - 8184 человек [9]. Однако, несмотря на позитивную тенденцию, в целом процент трудоустройства

инвалидов при содействии органов службы занятости на квотируемые рабочие места на 1 января 2019 года был всего 6,5%.

Анализируя юридическую литературу, можно сделать вывод, что мероприятие по квотированию рабочих мест учеными оценивается не всегда положительно. Это связано с тем, что многие работодатели в счет установленной квоты выделяют рабочие места, которые требуют низкой квалификации (например: дворник, уборщик помещений, вахтер и т.д.) или постоянной физической нагрузки [5, с. 33]. Работодатели воспринимают возложенную на них законодательную обязанность как обременение и заведомо предоставляют в службу занятости вакансии, невостребованные инвалидами. Так, А.И. Шевченко полагает, что такой подход со стороны государства преследует следующую цель - переложить обязательства по социальной поддержке уязвимых групп населения на плечи работодателей [8, с. 279]. А.Н. Доморников отмечает, что законодательство не устанавливает в данном случае каких-либо конкретных требований относительно профессий, а это нередко приводит к тому, что работодателями квотируются места с наименьшей оплатой труда, что отмечается и государственными службами занятости населения [4, с. 71].

Исследуя научную литературу, можно встретить плюрализм мнений относительно путей оптимизации механизма квотирования. Например, по мнению Г.В. Сулеймановой, необходимо принять нормы, расширяющие возможности работодателей в выборе способа выполнения квоты (например, размещение в организациях, где используется труд инвалидов, производственных заказов; создание специального рабочего места для людей с тяжелыми формами инвалидности, которое будет учитываться как несколько мест в счет установленной квоты; перечисление фиксированной платы в бюджет за каждого нетрудоустроенного инвалида в пределах квоты [7, с. 75]. Ученые В.А. Мирончук и Ю.А. Шолин предлагают привести уровень квоты на трудоустройство инвалидов к среднему международному уровню [6, с. 248]. Согласно взглядам А.И. Шевченко, в России требуется по аналогии с другими странами установить законодательный механизм, согласно которому организации, не заполняющие всю квоту рабочих мест для инвалидов, должны платить дополнительные налоги и сборы, которые затем распределяются государством для создания и улучшения уже созданных рабочих мест для инвалидов на государственных предприятиях [8, с. 278]. Думается, что этот подход нельзя оценить однозначно, с одной стороны, он является дополнительной гарантией привлечения инвалидов для трудоустройства, а с другой стороны, накладывает на работодателя обязанность по поиску инвалидов, что не всегда возможно, например, в силу особой специфики предприятий, вредных и тяжелых условия труда.

На наш взгляд интересным является законопроект, подготовленный Министерством труда и социальной защиты Российской Федерации, который направлен на совершенствование механизма установления и выполнения квоты для приема на работу инвалидов [10]. В рамках данного законопроекта планируется провести эксперимент в период с 1 января 2010 года по 31 декабря 2025 года в ряде регионов (Республика Саха (Якутия), Воронежская, Орловская, Свердловская и Тверская области). Он предполагает установление дополнительного способа выполнения квоты в виде компенсационной выплаты, которая закрепляется законом субъекта Российской Федерации в размере прожиточного минимума для соответствующего региона. При этом предполагается создание фондов содействия трудоустройству инвалидов, куда будет вноситься такая плата. Кроме того, необходимо отметить, что внесение компенсационных выплат будет осуществляться только в случае обоснованной невозможности принятия на соответствующее рабочее место инвалида. Это существенно сократит формальность функционирования разработанного механизма, исключив немотивированный отказ работодателя в заполнении квоты.

Думается, что в настоящее время проблему трудоустройства инвалидов необходимо решать с учетом уровня развития современного общества, разработанных

технологий и внедренных инноваций. В связи с этим, полагаю, что на сложившуюся ситуацию в сфере обеспечения занятости инвалидов значительно может повлиять использование дистанционного труда по ряду профессий. Сегодня в России он не оценивается со стороны работодателей должным образом по сравнению с опытом зарубежных стран, где удаленная работа инвалидов на дому является обычной и весьма распространенной практикой. Дистанционный труд расширяет возможности трудоустройства инвалидов, поскольку позволяет установить гибкий рабочий график, снимает территориальные ограничения, устраняет проблемы приспособленности инфраструктуры, не требует больших финансовых затрат для организации рабочего места и т.д. Кроме того, использование такого труда дает дополнительные возможности для трудоустройства инвалидов с высокой квалификацией, а особенно для молодых инвалидов.

Таким образом, можно сделать вывод, что вопрос обеспечения занятости инвалидов все еще не является полностью решенным. Он широко обсуждается как среди теоретиков, так и практиков в юридической науке. Безусловно, государство со своей стороны принимает меры для решения указанной проблемы, но вопрос об их эффективности остается открытым. Многие из них, в том числе и квотирование рабочих мест, нуждаются в модернизации. Полагаю, что в настоящее время для решения данной проблемы нужно уделять внимание разработке новых актуализированных гарантий обеспечения занятости инвалидов, которые могли бы учитывать в максимальной мере потребности как инвалида, так и работодателя.

Список литературы

1. О социальной защите инвалидов в Российской Федерации: Федеральный закон от 24.11.1995. № 181-ФЗ (ред. от 29.07.2018) // СЗ РФ. - 1995. - № 48. - Ст. 4563. СЗ РФ. - 2018. - № 32 (Часть II). - Ст. 5133.

2. О квотировании рабочих мест для инвалидов: Областной закон от 12.05.2006 № 44-ОЗ (ред от. 22.12.2015) // СЗ Ивановской области. - 2006. - № 10 (292). СЗ Ивановской области. - 2015. - № 50 (769).

3. О квотировании рабочих мест для трудоустройства инвалидов в Ленинградской области: Областной закон от 15.10.2003 № 74-ОЗ (ред. от 20.06.2018) // Вестник правительства Ленинградской области. - № 26. - 2003.

4. Доморников А.Н. Проблемы и перспективы трудоустройства инвалидов в современных реалиях // Символ науки. - 2016. - № 11-4. - С. 70-74.

5. Москалева Е.В. Современные проблемы квотирования рабочих мест для инвалидов // Государственное и муниципальное управление в XXI веке. - 2014. - № 15. - С. 30-34.

6. Мирончук В.А., Шолин Ю.А. Трудоустройство инвалидов: механизмы стимулирования включения в трудовой процесс в Российской Федерации // Вестник Волгоградского института бизнеса. - 2018. - № 4. - С. 247-251.

7. Сулейманова Г.В Трудоустройство инвалидов: от квотирования рабочих мест до социальной занятости // Северо-Кавказский юридический вестник. - 2017. - № 4. - С. 74-80.

8. Шевченко А.И. К вопросу о специфике проблем людей с ограниченными возможностями в сфере занятости и трудоустройства и пути их решения // Общество и право. – 2013. - № 4 (46). - С. 277-280.

9. Официальный сайт Федеральной службы государственной статистики. URL: http://www.gks.ru/wps/wcm/connect/rosstat_main/rosstat/ru/statistics/population/disabilities/# (дата обращения: 14.10.2019).

10. Официальный сайт Министерства труда и социальной защиты РФ. URL: https://rosmintrud.ru/employment/resettlement/13 (дата обращения: 29.10.2019).

Галуева Т.Д. – магистрант, galueva.tanya@yandex.ru (Ивановский государственный университет)

УДК 342.843
Г-90

ИНСТИТУТ СВОБОДНЫХ ВЫБОРОВ: ПОНЯТИЕ И ЗНАЧЕНИЕ В СИСТЕМЕ НАРОДОВЛАСТИЯ

Грудинин Н.С.
(Московский государственный лингвистический университет, г. Москва)

Аннотация: В статье рассматривается место института свободных выборов в системе народовластия. Данный институт представляет собой одну из возможных форм реализации гражданами РФ своего права участвовать в управлении делами государства как непосредственно, так и через своих представителей. По мнению автора, утрата гражданами доверия к выборам грозит обернуться утратой доверия и к власти. Избежать этого можно путем последовательного укрепления гарантий свободных, честных и конкурентных выборов.

Ключевые слова: выборы, народовластие, легитимность, непосредственная демократия, представительная демократия, избирательные права.

Конституция РФ 1993 года не содержит в своем тексте легального определения понятия «выборы». Указанное обстоятельство предопределило включение легального определения данного понятия в текст ФЗ от 12 июня 2002 г. № 67-ФЗ «Об основных гарантиях избирательных прав и права на участие в референдуме граждан Российской Федерации». По нашему глубокому убеждению, такой подход свидетельствует о потребительском отношении законодателя к одному из фундаментальных институтов народовластия, неотъемлемой составляющей конституционного строя России. Закрепление определения понятия «выборы» в тексте федерального закона (а не Конституции и не федерального конституционного закона) предполагает возможность достаточно частого изменения самой формулировки определения как путем принятия изменений и дополнений в уже действующий закон, так и путем принятия нового закона взамен закона, действующего в настоящее время, в зависимости от текущей политической конъюнктуры.

Однако факт остается фактом: законодательное определение понятия «выборы» дается в ст. 2 ФЗ от 12 июня 2002 г. № 67-ФЗ «Об основных гарантиях избирательных прав и права на участие в референдуме граждан Российской Федерации». Данный закон понимает под выборами форму прямого волеизъявления граждан, осуществляемого в соответствии с Конституцией Российской Федерации, федеральными законами, конституциями (уставами), законами субъектов Российской Федерации, уставами муниципальных образований в целях формирования органа государственной власти, органа местного самоуправления или наделения полномочиями должностного лица.

Определение, предложенное законодателем, следует признать не совсем удачным, поскольку оно отражает лишь малую составляющую того смысла, который несет в себе институт свободных выборов, – цель формирования конкретного органа. Плюсом этого определения является выделение двух видов выборов, проводящихся на территории РФ, – выборов органов государственной власти и органов местного самоуправления и трех уровней выборов – выборов на уровне Федерации, ее субъектов и муниципальных образований. В России на федеральном уровне избираются Государственная Дума Федерального Собрания РФ и Президент РФ, на региональном уровне – представительные (законодательные) органы государственной власти субъектов Федерации, а также в большинстве субъектов РФ – высшие должностные лица, на муниципальном уровне – представительные органы и выборные должностные лица местного самоуправления.

Однако положительные моменты не перекрывают недостатки рассматриваемого нами определения. К ним могут быть отнесены однобокость и неоправданное упрощение сути понятия «выборы», под которым законодатель понимает исключительно форму прямого волеизъявления граждан РФ. Вместе с этим, необходимо подчеркнуть, что правильно определить понятие — значит выразить его суть, назвать все признаки, без которых немыслимо само существование понятия в объективной реальности как закономерного отражения последней. Для более точного определения понятия «выборы», его места в системе институтов народовластия в Российской Федерации имеет смысл более подробно остановиться на ключевых элементах, образующих его конституционно-правовую сущность.

Первое. Выборы представляют собой институт народовластия в Российской Федерации и составную часть конституционного строя.

Согласно ч. 3 ст. 3 Конституции РФ выборы наряду с референдумом являются высшим непосредственным выражением власти народа в РФ. Данная норма дополняет положение ч. 1 ст. 3, в которой сказано, что носителем суверенитета и единственным источником власти в Российской Федерации является ее многонациональный народ. Совместный анализ данных положений позволяет сделать ряд определенных выводов. Во-первых, закрепление института выборов в одной из первых статей Конституции в главе «Основы конституционного строя» говорит о его государственной (властной) природе. Однако само государство является производным от воли народа, и представляет собой закономерную форму объединения общности людей на определенном этапе исторического развития. В государстве люди находят то, что не могут решить сообща – в рамках гражданского общества. Следовательно, во-вторых, выборы должны быть признаны институтом не только государственным, но и общественным.

Отталкиваясь от общественно-государственной природы выборов, можно прийти к выводу, что данный институт есть средство выражения воли народа на современном этапе развития государства. Говоря о народе как некой совокупности людей, мы подчеркиваем, что эта совокупность есть единство и множество одновременно. Множество тогда, когда народ разобщен, воли отдельных людей в таком случае могут противостоять друг другу. Един тогда, когда воли людей объединены ради достижения общего блага – построения эффективного правового государства. В том случае, если воли людей удается объединить в реальной жизни, возникает государство, состоящее из народа и публичной власти. Однако воли людей невозможно унифицировать, подогнать под какой-то определенный стандарт, поэтому необходим институт, который будет способен в максимальной степени учесть многообразие интересов и представлений людей о путях построения наиболее эффективного государства. Власть под воздействием общества рано или поздно вынуждена сама поставить себя под контроль. Средством такого контроля и одновременно с этим выражения исключительного суверенного положения народа как первоисточника власти в государстве и служит институт выборов.

Второе. Выборы есть форма выражения демократии.

Действующая Конституция провозглашает Россию демократическим государством. Принято считать, что при демократической форме правления верховная власть принадлежит народу: народ избирает своих правителей, они принимают законы, по законам живет народ. Принято также считать, что демократическая форма правления считается наиболее оптимальным вариантом организации государства. Однако это не совсем так: если считать, что верховная власть исходит от народа, то следует согласиться с тем, что народ – это разноликое объединение людей, в котором есть определенный спектр политических взглядов и убеждений. Очень часто убеждения оказываются противоположными, соответственно народ оказывается разделен на два противоположных лагеря: большинство составляет правящую элиту, меньшинство составляет оппозицию. Именно поэтому при демократической форме правления власть неизбежно принадлежит не всему народу, как это декларируется, а только определенной его части, и в этом ее первый и основной минус. Поскольку при демократической форме именно большинство определяет то, какой будет власть и ее решения, ключевым является вопрос о влиянии на

это большинство. В этом второй минус демократии, противоречащий самому определению демократии как власти народа.

Так или иначе, действующая Конституция в ч. 1 ст. 1 провозглашает Россию демократическим государством, что подразумевает участие граждан в управлении делами своего государства. Следует, однако отметить, что институт выборов может применяться и в государствах с авторитарным или тоталитарным режимами, но в подобных случаях выборы становятся средством удержания власти в руках одной партии или определенной группы лиц. Институт свободных выборов превращается в институт «выборов без выбора», что крайне осложняет поступательное развитие государства. Согласно ч. 1 ст. 32 Конституции РФ выборы представляют собой одну из возможных форм реализации гражданами РФ своего права участвовать в управлении делами государства как непосредственно, так и через своих представителей (т.е. являются одновременно институтом непосредственной и представительной демократии).

Непосредственная демократия в классическом виде представляет собой участие всего населения страны в решении основных вопросов государственной жизни. Данная форма существовала на раннем этапе развития государств и в настоящее время как форма управления делами государства не применяется. В своем современном виде непосредственная демократия представляет собой право граждан участвовать в управлении делами государства посредством участия в качестве избирателей в выборах и референдумах различных уровней, выступать с правотворческой инициативой, участвовать в публичных слушаниях и сходах граждан.

Представительная демократия означает делегирование полномочий по управлению государством населением своим представителям в процессе выборов. Таким образом, демократия в процессе реализации в практике общественно-государственных отношений проходит два необходимых этапа. На первом этапе народ непосредственно (от своего имени и по своей воле) избирает в состав представительных органов власти своих кандидатов, которые, получив мандат доверия своих избирателей, на втором этапе представляют их интересы, принимая соответствующие законы. Так, путем института выборов народ (а точнее, его большая часть) получает право доступа к участию в управлении делами своего собственного государства, что, по сути, и составляет само существо демократии на современном этапе ее развития.

Третье. Выборы есть форма реализации гражданами РФ своих избирательных прав.

Исходя из смысла ч. 2 ст. 32 Конституции РФ, выборы представляют собой механизм реализации гражданами РФ их неотъемлемого конституционного права – права избирать и быть избранными в органы государственной власти и органы местного самоуправления и признаются законом единственным легитимным способом занятия должностей, которые являются выборными. В подтверждение этого Конституция в ч. 4 ст. 3 говорит, что никто не может присваивать власть в Российской Федерации, а захват власти или присвоение властных полномочий преследуются по федеральному закону. Следовательно, сама Конституция не предоставляет гражданам РФ иного способа для законного доступа к замещаемым должностям в органах государственной власти и местного самоуправления кроме, как участие в выборах. Участие в выборах в свою очередь есть форма реализации гражданином РФ своих избирательных прав и, в частности, пассивного избирательного права, представляющего собой право быть избранным на вакантные должности, и активного избирательного права, заключающегося в праве населения принимать участие в выборах. В результате выборов избранное лицо получает право замещать выборную должность в течение определенного промежутка времени (как правило, 4 или 5 лет).

Четвертое. Выборы есть способ (процедура) легитимного определения количественного и качественного состава органов государственной власти и органов местного самоуправления.

Государственная власть, обладая верховенством на территории конкретного государства, функционирует неизолированно от собственных граждан, а в тесном взаимодействии с ними. Это взаимодействие носит двусторонний характер: с одной

стороны, государственная власть формирует свой кадровый состав из граждан, с другой – сами граждане определяет тех, кто достоин представлять их интересы в органах государственной власти. Верховная власть первоначально принадлежит народу, исходит непосредственно от народа, который волен наделять конкретное лицо государственно-властными полномочиями на управление делами государством или отдельной его области. Таким образом, народ по своей воле оказывается подчиненным верховной власти, а также тем порядкам и законам, которая эта власть (в лице представителей самого народа) устанавливает. Именно государственная власть определяет дальнейший уклад жизни государства, его форму правления.

Власть, избранная народом на выборах, считается законной, легитимной. Только такая власть получает право управления, издания законов и собирания налогов. Всякая иная власть считается самопровозглашенной, нелегитимной, а, следовательно, не имеющей абсолютно никаких правомочий на осуществление верховной власти в государстве. Легитимация власти, определение ее персонального состава есть основное предназначение института выборов в современном демократическом государстве. В этой связи следует поддержать точку зрения Н.М. Чепурновой, которая отмечает, что власть, первоначально пользующаяся поддержкой народа и являющаяся легитимной, в случае невыполнения своих обязательств и воли народа неизбежно теряет доверие и поддержку граждан [2, с. 57]. Утрата гражданами доверия к выборам грозит обернуться утратой доверия и к власти. Избежать этого можно путем укрепления гарантий свободных, честных и конкурентных выборов.

Пятое. Выборы есть индикатор доверия со стороны населения по отношению к власти и проводимой ею политике.

Результатом выборов, как известно, является наделение граждан России государственно-властными полномочиями. Вместе с этим, граждане, избранные на определенные должности, имеют различные политические взгляды и убеждения, которые определяют суть проводимой ими политики. Если результаты этой политики удовлетворяют население, то оно пролонгирует мандат доверия и продлевает срок полномочий своим представителям в органах государственной власти и местного самоуправления. В этом, на наш взгляд, и заключается еще одна необходимая составляющая понятия выборов. Выборы являют собой способ определения основных направлений политики государства на определенный период времени, а также служат индикатором доверия со стороны населения по отношению к политике, проводимой как органами государственной власти и местного самоуправления в целом, так и их отдельными должностными лицами, в частности.

Исходя из всего сказанного выше, можно дать следующее определение выборам, которое будет наиболее полно выражать его конституционно-правовую природу. Выборы – институт народовластия, представляющий собой форму реализации гражданами Российской Федерации своих избирательных прав, осуществляемых ими на основании и в соответствии с Конституцией Российской Федерации, федеральными законами, конституциями (уставами), законами субъектов Российской Федерации, уставами муниципальных образований путем волеизъявления в целях формирования органа государственной власти, органа местного самоуправления или наделения полномочиями должностного лица гражданина Российской Федерации.

Отсутствие в тексте Конституции 1993 года легального определения понятия «выборы» компенсируется закреплением основных принципов избирательного права, под которыми следует понимать фундаментальные начала, ключевые идеи, лежащие в основе самого процесса проведения выборов. Таким образом, основные принципы избирательного права, закрепленные в ч. 1 ст. 81 Конституции РФ, совпадают с принципами проведения выборов на территории РФ, без соблюдения которых результаты выборов не могут быть признаны легитимными, а само государство перестает быть демократическим. Ими являются принцип всеобщности выборов, принцип равных выборов, принцип прямых выборов и принцип тайного голосования на выборах. ФЗ от 12 июня 2002 г. № 67-ФЗ «Об основных гарантиях избирательных прав и права на участие в

референдуме граждан Российской Федерации» добавляет к перечню основных принципов принципы свободного и добровольного участия граждан РФ в выборах различных уровней.

Всеобщими признаются такие выборы, при которых участвовать в них как в качестве избирателей, так и кандидатов получает право абсолютно каждый гражданин РФ, отвечающий установленным законом требованиям. Так, гражданин РФ, достигший 18 лет, вправе избирать, а по достижении возраста, который установлен Конституцией РФ, федеральными конституционными законами, федеральными законами, конституциями, уставами, законами субъектов Федерации, – быть избранными в органы государственной власти и местного самоуправления. В соответствии с ч. 3 ст. 32 Конституции РФ не имеют права избирать и быть избранными граждане, признанные судом недееспособными, а также содержащиеся в местах лишения свободы по приговору суда.

Выборы, проводимые на территории России, являются равными. Данный принцип является многоаспектным и включает в свое содержание несколько необходимых составляющих, лишь при совокупном наличии которых выборы могут быть признаны свободными. Во-первых, данный принцип обеспечивается тем, что ни один избиратель (кандидат) не имеет каких-либо преимуществ перед другими избирателями (кандидатами). Во-вторых, равноправие на выборах означает наличие у избирателя только одного голоса, что обеспечивается включением избирателя в список избирателей один раз и не более. В-третьих, избирательные права российских граждан в одинаковой мере охраняются законом.

Выборы являются прямыми. Прямое избирательное право означает, что избиратели голосуют на выборах «за» или «против» кандидатов непосредственно. Прямое избирательное право отличается от непрямого, которое в свою очередь может быть косвенным и многоступенчатым. При косвенном избирательном праве избиратели выбираю выборщиков, которые и избирают представителей. Суть многоступенчатых выборов состоит в выборах представителей в вышестоящие представительные органы нижестоящими, которые избираются населением.

Существенным преимуществом прямых выборов является то, что все избираемые органы государственной власти и местного самоуправления избираются непосредственно самим населением Российской Федерации, что предполагает их более тесную связь со своими избирателями, создает возможность постоянного контроля населения над их работой [1, с. 62].

Голосование на всех выборах, проводящихся на территории РФ, является тайным. Избирателю предоставляется возможность использования отдельной закрытой кабины для заполнения избирательного бюллетеня. Во время заполнения избирательного бюллетеня запрещается присутствие рядом с избирателем кого бы то ни было, включая членов избирательной комиссии. Бюллетень заполняется избирателем самостоятельно и опускается им в урну для голосования лично.

Участие граждан в выборах, проводящихся на территории России, является добровольным. Данный принцип на практике означает, что никто не может быть принужден к участию или к неучастию в выборах. Гражданин РФ, проживающий за пределами ее территории, обладает всей полнотой избирательных прав при проведении выборов в органы государственной власти. Дипломатические представительства, консульские учреждения РФ обязаны оказывать всяческое содействие гражданам России в реализации их избирательных прав.

Главным принципом проведения выборов, вытекающим из основ конституционного строя РФ, является принцип свободы выборов (свободного участия граждан России в выборах). В соответствии с ч. 3 ст. 3 Конституции РФ именно свободные выборы являются в нашем государстве высшим непосредственным выражением народовластия. Свобода выборов – многогранное понятие, которое включает в себя свободу волеизъявления каждого избирателя, принимающего участие в выборах, – гражданин выражает свою волю абсолютно свободно, исходя из своих личных убеждений и без какого-либо принуждения извне; свободный доступ кандидатов к участию в

выборах; свободу предвыборной агитации; свободу от каких бы то ни было форм предвыборной агитации в день голосования; независимость избирательных комиссий от любого незаконного вмешательства в их деятельность. Именно совокупное наличие всех вышеназванных признаков свидетельствует о том, что выборы являются свободными и одновременно с этим демократическими, ибо свобода выбора есть неотъемлемый принцип демократии.

Среди принципов проведения выборов, обеспечивающих гражданам РФ возможность свободного выбора, особо следует выделить такие принципы, как альтернативность, гласность и периодичность выборов. Альтернативность выборов предполагает, что количество кандидатов, включенных в избирательный бюллетень для голосования, должно быть больше количества мандатов, подлежащих распределению в данном избирательном округе. Соблюдение данного условия предоставляет избирателям возможность реального выбора достойного кандидата среди нескольких претендентов на вакантный пост и подтверждает соблюдение принципа равенства граждан РФ, закрепленного в ст. 19 Конституции РФ.

Гласность проведения выборов призвана исключить возможность фальсификации их итогов, обеспечить подлинность волеизъявления избирателей, справедливые и честные условия проведения избирательной кампании. Все это достигается путем законодательного закрепления такой технологии проведения выборов, которая не позволяет допускать искажения волеизъявления избирателей. С этой целью деятельность избирательных комиссий при подготовке и проведении выборов, в ходе процесса подсчета голосов и определения результатов голосов носит открытый характер. Основные избирательные действия осуществляются под контролем со стороны общества в лица наблюдателей, представителей политических партий и общественных объединений, средств массовой информации. Все это предполагает широкое освещение избирательной кампании в СМИ, опубликование в установленные законом сроки информации о размерах избирательных фондов и сведений о доходах кандидатов.

Периодичность проведения выборов означает, что выборы проходят с определенной периодичностью. Это делается с одной единственной целью – исключить узурпацию государственной власти в руках одного лица или группы лиц. Допустить иное значит открыть неограниченный доступ к власти, злоупотребить полномочиями, которые предоставил народ конкретному должностному лицу. Следует также отметить, что периодичность выборов позволяет избежать несменяемости лиц, занимающих выборные должности, а молодым, начинающим политикам – получить доступ к управлению делами государства.

Основное значение института свободных выборов состоит в решении вопроса о том, кто достоин управлять государством, а кто нет. Формирование органов государственной власти и местного самоуправления на альтернативной выборной основе предоставляет, таким образом, гражданам России реальную возможность участия в управлении делами государства, определения самых общих направлений политики, которая будет проводиться в течение ближайших нескольких лет.

Развитие института выборов в нашей стране в настоящее время активно продолжается, о чем свидетельствует неуклонно растущее число изменений и дополнений, которые ежегодно вносятся в текст действующих федеральных законов, регулирующих порядок проведения выборов в России. Путь реформирования избирательного законодательства является непростым, поскольку изменить недоверчивое отношение населения к институту, который значительное время рассматривался в его глазах как чисто формальный механизм утверждения кандидатур, уже заручившихся соответствующей поддержкой со стороны партийно-государственного аппарата, в одночасье невозможно. В процессе совершенствования избирательного законодательства следует помнить, что выборы как институт народовластия должны отражать волю многонационального народа России и служить средством повышения доверия к власти. Отступление от этого требования может обернуться проблемами устойчивости власти и политической системы в России.

Список литературы

1. Избирательное право: учебное пособие / под ред. К.К. Гасанова, А.С. Прудникова. – М.: Юнити-Дана: Закон и право, 2007. – 351с.

2. Чепурнова, Н.М. Конституционный принцип народовластия в Российской Федерации: проблемы реализации / Н.М. Чепурнова // Вестник Московского университета МВД России. – 2018. – № 5. – С. 55–62.

Грудинин Н.С. – nekit-07@mail.ru (Московский государственный лингвистический университет)

УДК 340.111.52
Д-69

ПРАВОСУБЪЕКТНОСТЬ ИСКУССТВЕННОГО ИНТЕЛЛЕКТА В СФЕРЕ АВТОРСКОГО ПРАВА

Дорофеева М.В.
Научный руководитель: Мустафина С.Ю.
(Ростовский юридический институт МВД России, г. Ростов-на-Дону)

Современный мир полон изменений, наполняющих все сферы жизнедеятельности чем-то новым. В этой связи стоит говорить о динамичности технологий, а именно о внедрении машин во все отрасли деятельности людей. Машины и роботы не являются победителями в данной области, но находят себя творцами: пишут стихи, песни и иные произведения искусства. Необходимо рассмотрение вопроса, касающегося интеллектуального права, которое в данной ситуации занимает неоднозначное положение.

Интеллектуальное право – это субъективные права, которые признаются законом на результаты творческой, научной и иной деятельности. В этой связи необходимо учитывать правовую основу признания авторского права за результатом творчества искусственного интеллекта [1].

С каждым днем законодатель предпринимает попытки для создания соответствующей регламентации возможностей искусственного интеллекта. На сегодняшний день нормы гражданского права, закрепляющие регулирование отношений в сфере интеллектуальных прав, являются недостаточными для разрешения данного вопроса. В данной ситуации технологии достаточно динамичны, что позволяет выделять пробелы в законодательстве, а также допускать создание противоречивой практики.

Основным пробелом в рассматриваемой теме и является признание интеллектуального права за результатом творчества искусственного интеллекта. Для большей ясности стоит сказать, что под искусственным интеллектом понимается способность компьютеризованных машин выполнять функции, присущие лишь человеку, в частности, создавать творческие произведения, говорить, писать и прочее. Возникают споры о том, будет ли признание искусственного интеллекта личностью? Некоторые ученые придерживаются той позиции, что в случае, если электронные системы пойдут по предсказываемому пути своего развития, то технику можно будет характеризовать как мыслящего человека [2]. Все это несомненно скажется на законодательной базе государства, так как возникнет необходимость в закреплении и регулировании данных отношений.

Несомненно, машины-роботы имеют возможность осуществлять данную деятельность. Вопрос лишь в том - кто будет обладать правами на созданные произведения: человек, создавший робота и запрограммировавший его, собственник данной машины-робота или же сам робот. По общему правилу в соответствии с действующим гражданским законодательством Российской Федерации авторское право возникает у того гражданина, который создал его с помощью своего творческого труда. Таким образом, вариант того, что обладателем интеллектуальных прав на созданные

произведения будет являться робот не подходит. Объясняется это прежде всего тем, что машина не является гражданином [3].

По мнению некоторых ученых право авторства на творчество машины-робота должно признаваться за собственником данного робота. Однако, если опираться на статью 1228 Гражданского кодекса Российской Федерации, то стоит учесть, что граждане, которые не вносят личного творческого вклада в создание результатов данной деятельности авторами не признаются.

Существует и такое мнение среди ученых, что авторским правом должен наделяться тот гражданин, который запрограммировал данного робота. Данную позицию объясняют тем, что творческие труды именно этого гражданина поспособствовали созданию машины и, впоследствии, творческих произведений. Однако есть нюанс, который указывает на неоднозначность определения собственника программы, так как все роботы могут принадлежать одному человеку или организации.

Данный вопрос в зарубежных странах давно получил разъяснения и свое нормативное закрепление. Так, например, в Великобритании закон устанавливает, что авторство за произведенное компьютерными программами признается человек, предпринявший все необходимые меры или же усилия для создания работы [3].

В судебной же практике Англии отмечается то, что компьютер – не более, чем инструмент для автора, подобный ручке, кисти или пишущей машинки. С данным мнением можно согласиться, так как не создана еще такая машина, которая могла бы выражать свою личную волю, независимую от создателя или пользователя. При рассмотрении конкретного дела, в котором требовалась необходимость определения принадлежности авторских прав на игру, суд признал, что авторские права должны принадлежать программисту, так как именно он определил множество элементов, логику и стратегии игры.

Можно отметить, что в Соединенных Штатах Америки и Австралии по типу российского законодательства авторское право может быть признано лишь за человеком. Так, в США обезьяна сделала снимок на камеру фотографа и суд указал, что для защиты авторского права объект должен быть создан человеком.

Что касается авторско-правовой защиты, то стоит сказать о том, что в США особое внимание уделяется оригинальности произведения. Оригинальность необходима для возможности использования авторско-правовой охраны. Прежде всего работа должна являться самостоятельным трудом, то есть не должно представлять копию с уже созданной работы. Также при создании нового произведения учитывается творческая составляющая работы [4].

Однако для появления авторско-правовой защиты необходимо наличие еще одного элемента, то есть одной оригинальности будет недостаточно. Данным элементом будет являться авторство, понятие которого определить достаточно затруднительно. Понятие «автора» на законодательном уровне в США не закреплено. Опорой в данном случае служит определение анонимного произведения, в котором содержится указание, что автором может являться физическое лицо. На основе этого можно говорить о том, что автором будет являться лишь физическое лицо, что подтверждается судебной практикой [4].

По моему мнению, еще одним моментом, на который необходимо обратить внимание является вопрос ответственности. Непосредственная ответственность искусственного интеллекта носит в какой-то мере неразрешимый характер. Это объясняется тем, что меры юридической ответственности неприменимы к технике. Так, Г. Халлеви отмечал, что при решении вопроса об уголовной ответственности ключевым моментом должно являться наличие субъективной стороны. В данном случае она будет отсутствовать, так как при совершении противоправного деяния машина-робот не сможет осознавать последствия своих вредных действий [5].

Некоторые ученые считают, что в случае наделения искусственного интеллекта статусом субъекта авторского права появляется необходимость в подчинении его всей совокупности законодательной базы, которая свойственна иному субъекту.

Поддерживается позиция, что за неправомерные действия искусственного интеллекта ответственность всегда должна наступать для человека. Но встает вопрос о том, кто конкретно будет нести ответственность: тот, кто является создателем или тот, кто является собственником? По российскому законодательству ответственность за неправомерные действия машин-роботов несут их владельцы, производители или операторы. Также имеются оговорки, что ответственность лежит на человеке несмотря на обстоятельства произошедшего.

Однако можно заметить, что совершенствование технологий не всегда требует формирования новых правил. В основном существующий массив нормативно-правовой базы имеет достаточно гибкий характер, что позволило бы внести определенные коррективы с целью урегулирования вопросов искусственного интеллекта. Очевидно, что некоторые вопросы выходят за рамки правовой регламентации, существующей в настоящее время, и внесение в нее изменений не представляется возможным.

Отсутствие полного правового регулирования деятельности искусственного интеллекта составляет некоторую проблему для государства. В первую очередь это связано с тем, что формируются угрозы конфиденциальности, подотчетности и прозрачности. Подотчетность утрачивается в том случае, когда технические устройства разрабатываются коммерческими организациями на основе закрытых алгоритмов. Это не позволяет проследить за корректностью и правильной организацией работы машины-робота, что исключает такое качество, как прозрачность [5].

Второй момент заключается в том, что человеческим способностям иногда не удается противостоять возможностям технических систем. Это связано с тем, что в машине-роботе, как и в любой автономной системе, могут происходить свои сбои, неподвластные человеку. Одной из проблем может казаться тот факт, что в некоторых случаях результаты деятельности искусственного интеллекта необъяснимы в рамках человеческих способностей.

Таким образом, на основе изложенного материала можно сделать вывод, что в большинстве государств обладателем интеллектуальных прав может быть признан лишь человек. В связи с тем, что право авторства неразрывно связано с личностью невозможно признать его за роботом. Можно объяснить это тем, что на данный момент не создано такой технологии, которая бы обладала всеми качествами и способностями личности.

Для решения проблемы может быть выдвинуто предложение о заключении договора при создании робота. В данном договоре должны оговариваться условия, кто будет являться автором произведений, созданных искусственным интеллектом.

Также можно говорить о законодательном закреплении возможностей искусственного интеллекта. В данном случае законодателю необходимо четко разграничить круг лиц, имеющих право на обладание авторством.

Список литературы

1. Понкин, И. В. Искусственный интеллект с точки зрения права / И.В. Понкин, А. И. Редькина // Вестник РУДН. Серия: Юридические науки. – 2018. – № 1.

2. Пахомов, О. А. Признание авторского права за результатом творчества искусственного интеллекта / О. А. Пахомов. – Режим доступа: https://collegium-advocates.ru/avtorskoe-pravo-i-iskusstvennyj-intellekt.html

3. Барис, Е.А. Искусственный интеллект и авторское право / Е.А. Барис. – М.: СИУ РАНХиГС, 2018. – Режим доступа: http://www.siblegal.ru/articles/main_news/iskusstvennyy-intellekt-i-avtorskoe-pravo/

4. Мотовилова, Д. А. Перспективы авторско-правовой защиты результатов, созданных системами искусственного интеллекта. Журнал Суда по интеллектуальным правам", № 23, март 2019 г., с. 56-67, с позиции американского права – Режим доступа: http://ipcmagazine.ru/asp/prospects-for-copyright-protection-of-the-results-created-by-artificial-intelligence-from-the-perspective-of-american-law

5. Шестак, В. А., Волеводз, А. Г. Современные потребности правового обеспечения искусственного интеллекта: взгляд из России // Всероссийский

криминологический журнал. 2019. №2. – Режим доступа: https://cyberleninka.ru/article/n/sovremennye-potrebnosti-pravovogo-obespecheniya-iskusstvennogo-intellekta-vzglyad-iz-rossii

Дорофеева М.В. – курсант 3 курса, dorofeewa.margarita2018@yandex.ru (Ростовский юридический институт МВД России)

Научный руководитель – Мустафина Светлана Юрьевна – к.э.н., доцент (Ростовский юридический институт МВД России)

УДК 343.9
Д-76

КРИМИНОЛОГИЧЕСКИЕ ОСОБЕННОСТИ ПРЕСТУПЛЕНИЙ, СОВЕРШАЕМЫХ С ИСПОЛЬЗОВАНИЕМ КРИПТОВАЛЮТЫ

Дружинин М.Р.
Научный руководитель: Пермиловская Е.А.
(Северный (Арктический) федеральный Университет им. М. В. Ломоносова, г. Архангельск)

В век информационных технологий происходит повсеместная цифровизация всех сфер общества. При высокой интенсивности развития, появления новых форм и возможностей использования «компьютерных» мощностей, увеличивается разрыв между таким использованием и правовым регулированием, регламентирующим осуществление любой деятельности с применением новейших технологий. Образующиеся пробелы открывают новые возможности для ведения криминальной деятельности, так как преступный мир также постоянно ищет новые способы совершения преступлений. Настоящим открытием для преступного сообщества и «головной болью» для правоведов стало появление криптовалют (от греч. kryptos – тайна, шифр). Указанные представляют собой, с точки зрения информатики, зашифрованный код, добываемый при использовании производственных мощностей компьютеров, посредством разрешения определенной криптографической задачи. Полученный код является одной условной единицей (например, один биткоин), при этом он уникален, то есть его невозможно подделать [1]. Кроме того, производство, хранение и передача криптовалют носят анонимный характер, в виду использования технологии «blockchain», благодаря которым происходит постоянное шифрование всех действий, совершаемых в данной сфере, в результате чего исключена возможность отследить эмитента или владельца криптовалюты. С правовой точки зрения статус криптовалют дифференцирован от государства к государству. Так, одни страны признают их товаром, средством платежа, биржевыми товарами, ценными бумагами, аналогом денежных средств и т. д., другие - полностью запрещают оборот криптовалют и тогда они становятся денежными суррогатами, или никак не регулируют их статус.

Такой широкий круг вариантов регулирования основан на том, что цифровые валюты имеют двойственную природу, обладая свойствами и информации, и платежного средства [2]. В качестве последнего, криптовалюта прошла свое становление именно в криминальной среде. Так, она использовалась для оплаты запрещенных веществ и материалов (наркотики, оружие) на анонимной торговой площадке SilkRoad, функционирующей на территории США. Ввиду использования программ, шифрующих IP-адреса пользователей, обеспечивающих анонимность работы в так называемом Dark Web (например, браузер TOR), а также анонимного характера средства оплаты (криптовалют), выявление названной площадки стало возможным только благодаря

просчетам её организаторов. Использование именно криптовалют в качестве платежного средства опосредовано такими её свойствами, как анонимность производства и оборота, децентрализованность эмиссии, свобода от уплаты налогов, быстрая скорость осуществления транзакций. Таким образом, произвести криптовалюту вне пределов ведения государства, хранить на анонимных электронных кошельках, которые сложно обнаружить и невозможно взломать ввиду шифрования, а также анонимно перевести такую валюту на любой подобный кошелек может каждый. Естественно, подобные характеристики криптовалют являлись серьезной предпосылкой к её использованию в преступных целях. В данном контексте мы можем говорить о высокой латентности преступлений, совершаемых с использованием криптовалюты. Действительно, как выявить факт того, что совершается преступление, если продажа, покупка, оплата запрещенных товаров и веществ осуществляется на цифровых площадках с постоянным шифрованием передаваемой информации, исключающим личный контакт продавца и покупателя, и обнаружения такой площадки вообще? Данный вопрос остается открытым и являет собой существенную проблему не только для зарубежных стран, но и для России [3].

Анализируя мировую практику использования возможностей криптовалют в криминальных целях, отметим, что наиболее распространенными из них являются – легализация доходов, полученных преступным путем и финансирование терроризма. Для борьбы с подобными противоправными деяниями создана международная комиссия – ФАТФ (FATF). Последняя вырабатывает новые стандарты кибербезопасности, определенные рекомендации для юридических и физических лиц при работе как с признанными денежными единицами, так и с криптовалютами, соблюдение которых обеспечивает минимизацию случаев отмывания денег [4]. Так, примером могут служить требования ФАТФ к определенному уровню кибербезопасности к криптобиржам, осуществляющим оборот цифровых валют на своих площадках (минимизация анонимных транзакций, определенная процедура регистрации и идентификации пользователей) [5]. В данном случае мы также можем говорить о высокой степени латентности подобных противоправных деяний ввиду сложности отслеживания перемещения криптовалютных масс между кошельками, работающими на принципах анонимности.

Совершение подобных преступлений актуально и для Российской Федерации, о чем свидетельствует внесение изменений в Постановление Пленума Верховного суда от 26.02.2019 г. № 32, согласно которым криптовалюта, в отсутствие законодательства, регулирующего вопросы её оборота, может рассматриваться в качестве предмета преступления, предусмотренного ст. 174, 1741 УК РФ (легализация, отмывание доходов, полученных преступным путем) [6]. Указанные изменения свидетельствуют о том, что, во-первых, совершение преступлений подобной направленности всё чаще встречаются на практике, а во-вторых, о том, что у правоприменителей возникает множество вопросов, связанных с квалификацией подобных деяний и процессуальных особенностей обращения с подобной нелегальной валютой. Последнее напрямую связано с тем, что Российская Федерация на сегодняшний день не определила для себя статус криптовалют и не приняла соответствующего законодательства.

Отсюда вытекают и проблемы, проявляющиеся на досудебных стадиях, применительно ко всем схожим деяниям, по всем составам преступлений. Так в отсутствии легального толкования понятия «криптовалюта», зачастую отсутствует конструктивный состав преступления, в результате чего многие уголовные дела не возбуждаются. Но даже если дело было возбуждено по признакам того или иного состава преступления, то возникают вопросы как арестовать незаконную криптовалюту? Некоторыми авторами предлагается создание некоего следственного электронного кошелька, на который переводилась бы цифровая валюта и хранилась бы там до принятия решения по делу [7]. Однако не стоит забывать, что криптовалюта до её изъятия, хранится на анонимном электронном кошельке и в отсутствии данных для авторизированного входа

в него, заблокировать или взломать последний, невозможно. А если учитывать, что подозреваемый/обвиняемый не сообщает их добровольно, а они имеются у третьего лица, это лицо может перевести находящиеся на кошельке средства на любой другой и отследить такую транзакцию будет невозможно. Да и доказывание того, что данный кошелек принадлежит определенному лицу крайне сложно. Всё, что доступно правоприменителю, это изъять личный компьютер, на котором имеются данные о кошельке и пароли для доступа к нему.

Применительно к личности преступника анализ правоприменительной практики США и России показывает, что с использованием криптовалюты преступления совершают только мужчины (во всяком случае, не было встречено ни одного судебного решения, где в качестве подсудимого выступало лицо женского пола). Данная особенность связана, по нашему мнению, прежде всего, с психологическими особенностями мужчин, так как считается, что они более расположены к совершению сложных преступлений, связанных с кибер-сетью [8]. Возраст названных лиц колеблется от 18 до 30 лет. Подобная тенденция объясняется тем, что криптовалюта сама по себе явление относительно молодое. Так, биткоин, одна из самых популярных криптовалют на сегодняшний день, появился в 2008 году, и с него началось становление криптовалютной индустрии, которую мы можем наблюдать сегодня. Таким образом, активно используют криптовалюту в преступных целях те, кто с детства знал о криптовалюте, либо те, кто застал её расцвет в молодом возрасте. Люди старшего поколения не доверяют данному «средству платежа» и предпочитают проверенные, хотя и более рискованные методы совершения преступлений. Например, в некоторых источниках указывается на то, что террористические организации (ИГИЛ, Аль-Каида) не пользуются криптовалютными возможностями ведения преступной деятельности по причине того, что большинство лидеров подобных организаций находятся в возрасте 35-50 лет, что в свою очередь обуславливает их недоверие к новым технологиям такого рода. Среди них бытует мнение о том, что криптовалюта – это разработка американских спецслужб и однажды вся анонимность транзакций криптовалют «рухнет» и тогда под угрозой окажется вся система организаций террористической направленности [9].

Уровень образования лиц, совершающих преступные деяния с использованием криптовалюты, не ниже среднего (часто они имеют высшее образование), и дифференцируется в зависимости от тяжести совершаемых преступлений. Например, если речь идет о покупке наркотических средств в магазине, организованном на просторах сети «Интернет», то в данном случае у большинства преступников, как минимум, имеется среднее полное образование. Организаторы же подобных интернет-ресурсов отличаются более высоким уровнем образования, так как их деятельность охватывает широкий круг разрешаемых вопросов, например, распределение ролей между участниками преступного сообщества, координации выполняемых ими действий.

Относительно иных составов преступления можем отметить, что деятельность, связанная с легализацией доходов, полученных преступным путем, осуществляется преимущественно только лицами, имеющими оконченное или неоконченное высшее образование. Практика показывает, что чаще ими выступают индивидуальные предприниматели, лидеры преступных сообществ. Потерпевшими от рассматриваемых преступлений преимущественно являются государственные органы, государство в целом, реже отдельные граждане.

Основным обстоятельством, способствующим совершению преступных деяний с использованием криптовалюты на территории РФ, является отсутствие законодательного регулирования оборота последних. Правовая основа использования криптовалют состоит только из писем Центрального банка РФ, содержание которых сводиться к предостережению граждан от использования криптовалют в виду спекулятивной составляющей, высокой волатильности курса, анонимного характера деятельности, возможности непреднамеренного вовлечения в деятельность по «отмыванию» доходов

[10]. В правовую базу также входит указанное ранее Постановление Пленума Верховного суда РФ, определяющее возможность квалифицировать криптотвалюту в качестве предмета преступления в составах, связанных с легализацией незаконно полученных доходов. При таком скудном правовом регулировании рассматриваемые преступления совершаются и будут совершаться всё чаще в виду практической невозможности выявления подобных деяний, если лица, их совершающие будут соблюдать правила предосторожности работы с технологией блокчейн.

Таким образом, большинство преступлений, совершаемых с использованием криптовалюты, на сегодняшний день в России остаются практически вне ведения правоохранительных органов. Отсутствие законодательного регулирования, недостаточность мер процессуального воздействия при наличии признаков подобных преступлений, порождает безнаказанность, рост числа преступлений и лиц, вовлеченных в названную деятельность, ставит под угрозу интересы физических, юридических лицам, а также государства в целом.

Список литературы

1. Роббек А. Е. Bitcoin как явление в мировой экономике // Вестник СВФУ. 2014. Т 11. №6. С. 115

2. Гроссман А.О., Петров А.В. Криптовалюты как социальное явление // Общество. Среда. Развитие. 2017. № 4. С. 63

3. Шарапов Р. Д., Минин Р. В., Капаева Е. О. Криптовалюта: уголовно-правовой аспект // Юридическая наука и правоохранительная практика. 2018 г. № 2 (24). С. 43

4. Рекомендации ФАТФ. Международные стандарты по противодействию отмыванию денег, финансированию терроризма и финансированию распространения оружия массового уничтожения // М.: Вече. 2012. С. 7-10

5. Япония признала криптовалюты законным платежным средством. // Российская газета [Электронный ресурс]: https://rg.ru/2017/04/01/iaponiia-priznala-kriptovaliuty-zakonnym-platezhnym-sredstvom.html (дата обращения 28.10.2019)

6. Постановление Пленума Верховного Суда РФ от 26.02.2019 г. N 32 "О судебной практике по делам о легализации (отмывании) денежных средств или иного имущества, приобретенных преступным путем, и о приобретении или сбыте имущества, заведомо добытого преступным путем"// Российская газета. 2019 г. №51

7. Литвинов А. С., Гультяев Д. О., Поймай меня, если сможешь. О вопросах ареста криптовалюты в уголовном процессе. // Закон и право. 2019 г. №3. С. 155

8. Ильин А. В. Анализ психологических причин преступного поведения женщин // Прикладная юридическая психология. 2013. № 4 С. 31-34

9. Ларина Елена, Овчинский Виктор. Криптовалюта, блокчейн и преступность. // Ежемесячный общественно-политический журнал "Гражданин Созидатель" [сайт]. URL: http://www.gr-sozidatel.ru/articles/kriptovalyuta-blokchejn-i.html (дата обращения 31.10.2019)

10. Информация Банка России от 27.01.2014 «Об использовании при совершении сделок «виртуальных валют», в частности, Биткойн» // Доступ из СПС «Консультант-плюс» (дата обращения 01.11.2019)

Дружинин М. Р. – студент, m.druzhinin97@gmail.com (Северный (Арктический) федеральный Университет им. М. В. Ломоносова)

Научный руководитель - Пермиловская Е. А. – старший преподаватель кафедры уголовного права и процесса (Северный (Арктический) федеральный Университет им. М.В. Ломоносова)

УДК 347.21
К-51

БЕЗНАЛИЧНЫЕ ДЕНЬГИ И ЦИФРОВЫЕ ФИНАНСОВЫЕ АКТИВЫ: К ВОПРОСУ О СООТНОШЕНИИ ПОНЯТИЙ

Клычева С.В.
Научный руководитель: Одегнал Е.А.
(Северо-Кавказская государственная академия, г. Черкесск)

Безналичные деньги - это финансовые средства, находящиеся на банковских счетах, присвоенных физическим или юридическим лицам и используемые ими для оплаты покупок, услуг или проведения денежных операций. Безналичные деньги являются законным платежным средством на территории Российской Федерации.

Статья 2 проекта Федерального закона Российской Федерации «О цифровых финансовых активах» определяет понятие: цифровой финансовый актив - электронное имущество, созданное с использованием шифровальных (криптографических) средств. Право собственности на это имущество подтверждается внесением цифровых записей в реестр цифровых транзакций. Цифровые финансовые активы включают в себя криптовалюту, токен. Цифровые финансовые активы в настоящее время не являются законным платежным средством в Российской Федерации. Более того, с 01.10.2019. Объекты гражданских прав и виды имущественных прав стали цифровыми правами [1, 128]. В настоящее время разработан проект Федерального закона «О цифровых финансовых активах» [5].

Тема безналичных платежей является важной и актуальной, так как количество безналичных платежей продолжает расти. Так, в 2019 году объем безналичных платежей по карточкам в стране вырос на 60%, годом ранее рост составил 47,2%. В то же время безналичный расчет по картам продолжает расти, согласно новой волне исследований рынка эквайринга в Российской Федерации. За последние несколько лет динамика операций пошагово изменилась: после взрывного роста объема платежей в 2011 году (+ 89,7%) темпы роста снизились, в 2014 году наблюдался еще один скачок (+ 51,4%). За последние 2 года платежи по безналичным картам в России снова стали более активными: + 47,2% в 2016 году и + 52,2% в 2017 году [6]. Также отмечается увеличение количества пластиковых карт, с которыми по меньшей мере одна операция была проведена в первые три квартала 2018 года, увеличилось на 15% по сравнению с аналогичным периодом прошлого года и составило 174 миллиона, сообщил ЦБ РФ. «Популярность этого платежного средства среди населения России продолжает расти, о чем свидетельствует снижение значения «среднего чека» для карточных транзакций в торговых и сервисных организациях. В начале октября текущего года он составлял 847 рублей, тогда как годом ранее он был на уровне 891 рубля», - сказано в сообщении. По данным Центробанка, быстрый рост объема переводов с карты на карту также продолжается. Несмотря на то, что доля этого сегмента в общем количестве транзакций с использованием карточек физических лиц не так велика - 13%, общий объем таких транзакций активно увеличивается и в сентябре составил 19,2 трлн рублей, уже превысив показатель весь 2017 год. Все это является благоприятным фактором для экономики, и важно, чтобы количество безналичных платежей продолжало расти. Формы безналичных расчетов зафиксированы в ст. 862 ГК РФ [2, ст. 862 ГК РФ] Нормативным правовым актом, раскрывающим и уточняющим указанную статью Гражданского кодекса Российской Федерации, является Положение о Центральном банке Российской Федерации от 19.06.2012 № 383-П «О Правилах перевода денежных средств», в которых предусмотрены безналичные формы расчетов. Расчеты приведены в пункте 1.1 настоящих Правил [4]. Еще одним законодательным актом, регулирующим безналичные расчеты, является Федеральный закон от 27 июня 2011 г. № 161-ФЗ «О национальной платежной системе» [3].

Изменения в правовом регулировании привели к закреплению в Гражданском кодексе категории цифровых прав и цифровых денег - дополнения к ст. 128 ГК РФ [1, 128], а также введением ст. 141.1 и ст. 141.2 в Гражданском кодексе Российской Федерации [1, 141.1 и 141.2]. В соответствии с действующим правовым регулированием выражение воли, выраженное в автоматическом режиме, эквивалентно письменной форме, то есть с использованием электронных или других аналогичных технических средств [1, 160]. В ст. 309 ГК РФ при консолидации получен автоматизированный способ исполнения обязательств [1, 309].

Основные характеристики таких соглашений сводятся к их электронной форме, а также к автоматическому выполнению обязательств по ним посредством цифровых транзакций в последовательности, указанной в соответствующих соглашениях, и при наступлении соответствующих обстоятельств (предварительно согласованные параметры транзакции).

В упрощенной форме цифровые права - это цифровые коды или обозначения, существующие в децентрализованной информационной системе, которые удостоверяют права владельца уникального доступа к ним на другие («реальные») объекты гражданских прав, за исключением нематериальных товаров. Более того, уникальный доступ распознает возможность в любой момент «войти в систему и посмотреть» на цифровой актив, его описание. В свою очередь, цифровые деньги также являются цифровым кодом или обозначением. Однако их отличительной особенностью является то, что они имеют самостоятельную ценность, поскольку цифровые деньги не должны быть привязаны к другим объектам прав; сами они используются в качестве платежного средства в существующей децентрализованной информационной системе. Цифровые деньги также могут быть «изъяты» из такой системы для использования в качестве дополнительного платежного средства на территории Российской Федерации, если это не запрещено законом.

Противоречия понятий «безналичные деньги» и «цифровые финансовые активы»:

Безналичные деньги - средства, находящиеся на банковских счетах, предназначенных для юридических и физических лиц, и цифровой финансовый актив - имущество, обеспеченное в электронной форме безналичные деньги, являются законным платежным средством на территории Российской Федерации, а цифровые финансовые активы в настоящее время не являются законным платежным средством на территории Российской Федерации, поскольку Федеральный закон «О цифровых финансовых активах» еще не принят. Возможно, этот вопрос будет решен в ближайшее время.

Список литературы

1. Гражданский кодекс Российской Федерации (часть первая) от 30.11.1994 № 51-ФЗ (ред. от 18.07.2019) // Собрание законодательства РФ, 05.12.1994, № 32, ст. 3301, 22.07.2019, № 29 (часть I), ст. 3844.

2. Гражданский кодекс Российской Федерации (часть вторая) от 26.01.1996 №14-ФЗ (ред. от 18.03.2019, с изм. от 03.07.2019) // Собрание законодательства РФ, 29.01.1996, № 5, ст. 410, 25.03.2019, № 12, ст. 1224.

3. Федеральный закон от 27.06.2011 № 161-ФЗ (ред. от 02.08.2019) «О национальной платежной системе» (с изм. и доп., вступ. в силу с 15.09.2019) // Собрание законодательства РФ, 04.07.2011, № 27, ст. 3872, 25.03.2019, № 12, ст. 1223.

4. Положение Банка России от 19.06.2012 № 383-П (ред. от 11.10.2018) «О правилах осуществления перевода денежных средств» (Зарегистрировано в Минюсте России 22.06.2012 № 24667) (с изм. и доп., вступ. в силу с 06.01.2019) // Вестник Банка России, № 34, 28.06.2012, …№ 97, 28.12.2018.

5. Проект Федерального закона «О цифровых финансовых активах» (подготовлен Минфином России) (не внесен в ГД ФС РФ, текст по состоянию на 16.02.2018) // http://regulation.gov.ru/ по состоянию на 16.02.2018.

6. Максуров А. А. Криптовалюта как экономико-правовая категория // Современное право. 2018. № 9. С. 68.

7. Турсина Е.А. Безналичные расчеты. Правила представления, исполнения, отзыва, возврата и исправления расчетных документов [Электронный ресурс]/ Турсина Е.А.- Электрон. текстовые данные. - М.: Эксмо, 2010. - 174 с.- Режим доступа: http://www.iprbookshop.ru/960.html.- ЭБС «IPRbooks».

8. Кувшинова Ю.А. Деньги. Кредит. Банки [Электронный ресурс]: учебное пособие/ Кувшинова Ю.А.- Электрон. текстовые данные. - М.: Российский новый университет, 2012. - 224 с.- Режим доступа: http://www.iprbookshop.ru/21267.html.- ЭБС «IPRbooks»

Клычева С.В. – магистрант, sabrinapazova@yandex.ru (Северо-Кавказская государственная академия)

Научный руководитель – Одегнал Е. А. – к.ю.н., доцент, katy1905@mail.ru (Северо-Кавказская государственная академия)

УДК 342
К-56

ДЕЙСТВИЯ В ОБХОД ЗАКОНА: ПОНЯТИЕ И ПРАВОВАЯ ПРИРОДА

Ковалева П.Д.
(Сибирский государственный университет путей сообщения, г. Новосибирск)

Термин «обход закона», несмотря на неугасаемый интерес, не получил однозначного понимания ни в исследовательской среде, ни в правоприменительной практике.

Отношение к обходу закона как правовому явлению, а также к введению этого термина в российское гражданское законодательство неоднозначно по причине отсутствия определенности в его понятии и четких рамок, позволяющих определить критерии квалификации действий в качестве «обхода закона» [9, с. 111].

В доктринальных источниках получили распространение два основных подхода к определению правовой природы названного явления.

В соответствии с первым подходом, обход закона рассматривается в качестве одной из разновидностей притворной сделки. По мнению ученых, обход закона трактовался как самостоятельная категория незаконных сделок, и назывались они обходными сделками. В частности, Н. В. Рабинович указывала, что обходные сделки следует разграничивать с мнимыми и притворными. По ее мнению, притворные сделки прикрывают законную сделку, при этом никакого «обхода закона» в них не содержится. Но если они все же прикрывают противозаконную сделку, это будет не «обход закона», а прямое его нарушение, но не прикрывающей, а прикрываемой сделкой [6, с. 70].

В соответствии со вторым подходом обход закона рассматривается в рамках злоупотребления правом. Кроме того, существует и иная точка зрения, в соответствии которой «обход закона» и «злоупотребление правом» относятся к числу самостоятельных категорий, а именно при обходе закона субъектов интересует сама цель, которую они могут достичь «обходными» путями, а при злоупотреблении правом правонарушитель в большей степени сосредоточен на собственных действиях, способных создавать негативные последствия для третьих лиц. При этом формы злоупотребления правом могут быть достаточно разнообразными [8, с. 154].

Так же Т. С. Яценко выделил внешнее сходство обхода закона и злоупотребления правом, которое заключается в том, что в их основе лежит нарушение социального

назначения в двух случаях: в первом случае речь идет о нарушении назначения института права, а во втором — назначения субъективного права [10,с. 15].

Изменения в статью 10 были внесены Федеральным законом от 30 декабря 2012 г. № 302-ФЗ, в которой написано, что: «Не допускается осуществление гражданских прав исключительно с намерением причинить вред другому лицу, действия в обход закона с противоправной целью, а также заведомо недобросовестное осуществление гражданских прав» (злоупотребление правом) [2].

Исходя из п. 1 ст. 10 ГК РФ следует, что «обход закона» следует расценивать как противоправные действия (форма злоупотребления правом), недобросовестное осуществление гражданских прав[1]. Это означает, что действия, направленные на «обход закона», могут быть расценены как злоупотребление правом с намерением причинить вред публичным интересам. Данная форма злоупотребления правом отличается следующим признаком: действия участников правоотношения совершаются с намерением устранить действие нормы, подлежащей применению, или наоборот применить норму, не распространяющуюся на данную ситуация [5, с. 51]. Примером из правоприменительной практики служит дело, рассмотренное судом общей юрисдикции, который квалифицировал как обход закона отчуждение лицом автомобиля с обременением [3].

При этом в судебной практике большая часть споров инициируется именно теми субъектами гражданских правоотношений, которые действуют недобросовестно. При квалификации действий в качестве «обхода закона» суд обязан установить, во-первых, в чем выразились недобросовестные действия лица, во-вторых, какая при этом норма закона была обойдена, а также при каких внешних обстоятельствах это подтверждается.

В судебной практике наиболее частыми действиями в «обход закона» считаются:

1) в обход норм об исковой давности. Например: недобросовестное сокрытие обстоятельств, имеющих значение для определения срока исковой давности;

2) в обход норм о предоставлении земельного участка для строительства. Например, требование об изменении условий договора аренды в части целевого назначения или разрешенного использования земельного участка.

3) в обход процедуры государственной регистрации. Например, требование о признании права собственности на объект недвижимости.

4) в обход процедуры перевода жилого помещения в нежилое. Например, требование о признании права собственности на нежилое помещение, которое является жилым.

5) в обход норм о признании права собственности на самовольную постройку. Например, требование о признании права собственности на самовольную постройку в случае неполучения застройщиком разрешения на строительство.

При характеристики правовой природы «обхода закона», как формы злоупотребления правом, следует отметить:

1) действия, совершаемые в обход закона, всегда предполагают наличие прямого умысла, направленного на нарушение интересов иных участников правоотношений (иногда — третьих лиц);

2) цель таких действий достигается при помощи средств гражданского права;

3) нормы права при «обходе закона» обычно формально не нарушаются [7, с. 55].

Подводя итог, можно сделать вывод о том, что обход закона является самостоятельным правовым явлением, обладающим собственными признаками, отличающими его от других правовых институтов.

К признакам «обхода закона» мы можем отнести:

1) «обход закона» характеризуется отсутствием прямого нарушения правовой нормы. Нарушается не буква закона, а искажается его смысл;

2) «обход закона» не является формой злоупотребления правом, так как злоупотребить можно только субъективным правом, а представляет собой иное правонарушение, направленное на неприменение положений императивной нормы закона;

3) запрет на «обход закона» направлен на реализацию принципа добросовестности осуществления гражданских прав. Обход закона — это противоположность добросовестного поведения.

4) действия, направленные на «обход закона» совершаются с намерением посягнуть на публичные интересы, тем самым, не посягая при этом на конкретные субъективные права.

В целях наиболее эффективного правового регулирования, на наш взгляд, необходимо вывести «обход закона» за рамки ст. 10 ГК РФ в качестве самостоятельного правового института. При этом стоит обозначить понятные критерии применения норм о запрете обхода закона.

Список литературы

1. Гражданский кодекс Российской Федерации (часть первая): федеральный закон от 30 ноября 1994 г. № 51-ФЗ (ред. от 18.07.2019) // Собр. законодательства Рос. Федерации. — 1994. — № 32. — Ст. 3301.

2. О внесении изменений в главы 1, 2, 3 и 4 части первой Гражданского кодекса Российской Федерации: федеральный закон от 30 декабря 2012 г. № 302-ФЗ (ред. от 04.03.2013) // Собр. законодательства Рос. Федерации. — 2012. — № 53. — Ст. 7627.

3. Решение Корочанского районного суда Белгородской области от 19 ферваля 2018 г. по делу № 2-559/2017 [Электронный ресурс]. — URL: https://sudact.ru (дата обращения: 02.10.2019).

4. Белозерцева, В. В. Некоторые аспекты понятия, признаков и последствий действий в обход закона / В. В. Белозерцева / Становление и развитие полиции Восточной Сибири в XVIII и начале XX вв. — 2018. — С. 40 – 46.

5. Вронская, М. В. «Обход закона» в гражданском праве: форма злоупотребления правом или самостоятельная юридическая конструкция / М. В. Вронская // Территория новых возможностей. Вестник Владивостокского государственного университета экономики и сервиса. — 2015. — № 3(30) — С. 51.

6. Мальцев, О. А. Обход закона как форма злоупотребления правом / О. А. Мальцев // Образование и право. — 2015. — № 5. — С. 69 72.

7. Процкий, В. М. Обход закона как форма злоупотребления правом / В. М. Процкий // Актуальные вопросы права, экономики и управления. — 2018. — С. 52 55.

8. Прощалыгин, Р. А., Странцов А. А. К вопросу о признаках недобросовестной рекламы как формы злоупотребления правом / Р. А. Прощалыгин, А. А Странцов // Алтайский юридический вестник. — 2016. — № 3(15) — С. 154 157.

9. Фоменко, М. А. Проблемы квалификации действий в обход закона / М. А. Фоменко // Актуальные вопросы современной науки. — 2018. — С. 111 – 117.

10. Яценко, Т. С. Действия в обход закона: трудности квалификации и пресечения мерами гражданского права /Т. С. Яценко // Нотариус. — 2015. — № 8. — С. 15 – 19.

Ковалева П. Д. — студент, kov.paula@mail.ru (Сибирский государственный университет путей сообщения)

УДК 342
Л-18

РОЛЬ АДВОКАТА В СОВРЕМЕННОЙ СИСТЕМЕ ПРАВОСУДИЯ РФ

Лайпанов Э.Н.
(Международная ассоциация русскоязычных адвокатов, г. Черкесск)

Каждому гражданину, проживающему в правовом государстве, предоставляется гарантия на получение высококвалифицированной юридической помощи, которая

предусмотрена в правовых нормах РФ и многих зарубежных стран. Современная адвокатура является важнейшим институтом России как демократического государства, которая закреплена в ч. 1 статьи 48 Конституции РФ, потому что началом построения правового государства, каковым провозгласила себя Российская Федерация, является не провозглашение данных прав в Конституции, а реализация прав каждого гражданина. Смысл и цель существования адвокатуры, как института профессиональной защиты и представительства в правовом государстве заключается в оказании правовой помощи всем гражданам, которые нуждаются в этом. Законодатель опирается на простую истину, которая гласит, что для качественного оказания юридической помощи, как и в ином любом деле, требуется специалист, который отстаивает права и интересы граждан или юридических лиц со знанием дела, так как затруднением для соблюдения прав и свобод человека и гражданина в настоящее время являются такие факторы, как нарастающий объем информации в области права, развитие рыночных отношений, коррупции, преступности и т.д. Как социальный институт адвокатура имеет прямую связь с развитием, становлением в РФ гражданского общества и правового государства. Она представляет собой институт гражданского общества, обладающей целью предоставить гражданам квалифицированную правовую помощь, отстаивать их права и свободы, сделать возможным доступ к правосудию. Для того, чтобы обеспечить доступность правовой помощи для населения, государственными органами предоставляются гарантии независимости адвокатуры. Данные гарантии содержатся в ст. 18 ФЗ от 31. 05 2002 года № 63 ФЗ об адвокатской деятельности и адвокатуре в РФ. Данный закон гласит, что вмешательство в деятельность адвокатуры, реализуемую в соответствии законодательством, или воспрепятствование данной деятельности любыми действиями запрещается. Несмотря на то, что адвокатское сообщество в Российской Федерации является независимым профессиональным сообществом и не входит в систему законодательной, исполнительной и судебной власти, а адвокат выступает независимым профессиональным советником по правовым вопросам, роль адвоката в судебной системе РФ играет наименьшую роль, так как. в процессе судебного разбирательства судьи, в большинстве случаев, стали руководствоваться не законом. а приоритетами и интересами тех, кто гарантирует им высокий уровень материального благополучия. Следовательно, и уровень коррупции в судебной системе РФ не снизился, а вырос. При таких условиях продолжение судебной реформы не только не приведет к независимости судов, к высокому доверию со стороны граждан, но и может послужить тем, что в РФ, главным образом, будут нарушаться такие конституционные права граждан как право граждан на судебную защиту, право граждан на получение квалифицированной юридической помощи. В РФ необходимо построить объективный и справедливый механизм отправления правосудия, который будет обеспечивать независимость адвокатов в процессе реализации ими своих профессиональных обязанностей без каких-либо ограничений, влияний, побуждений, давления, угроз или вмешательства в какой-либо форме по любой причине со стороны любых кругов. Всем лицам, в целях защиты и восстановления своих экономических, социальных и культурных, а также гражданских и политических прав, должен быть гарантирован эффективный доступ к правовой помощи, предоставляемой независимым адвокатом по их выбору.

Однако несмотря на установленный международным и национальным законодательством, довольно обширный контингент гарантий независимости адвокатов, а также научное исследование литературы и статистических данных считает необходимым сделать вывод о том, что актуальность проблемы нарушений профессиональных прав адвокатов занимает особое место в системе современного правосудия РФ. Необходимо подчеркнуть следующие главные методы противодействия законной деятельности адвокатов: 1) вмешательство в деятельность адвоката; 2) воспрепятствование адвокатской деятельности. О наличии методов противодействия законной деятельности адвоката указывают и факты показаний 50 опрошенных адвокатов адвокатских палат Вологодской,

Ярославской, Московской областей и Санкт-Петербурга. Участники данного опроса дали следующие ответы на заданный вопрос, с какими нарушениями прав они сталкивались в процессе осуществления профессиональной деятельности. Это отказ в предоставлении документов, которые необходимы для цели осуществления профессиональной деятельности, несвоевременное предоставление документов, которые имеют необходимое значение для осуществления профессиональной деятельности, неправомерный отказ в приобщении к материалам дела как письменное доказательство документа, содержащего в себе результаты опроса лиц с их согласия, неправомерный отказ в приобщении к материалам дела предметов и документов, которые должны быть признаны как вещественные и иные доказательства по делу; неправомерный отказ, заключающийся в удовлетворении ходатайств адвоката, связанных с допросом свидетелей, с приобщением заключения специалиста к материалам дела, вызове на допрос специалиста, производстве судебной экспертизы и других следственных действий; не допуск к участию в деле; требование дополнительных документов от адвоката, которые удостоверяют его полномочия, не установленных законом (письменных заявлений, ходатайств от доверителя) для допуска к участию в деле; не допуск к участию в процессуальных действиях; отказ в свидании с подзащитным; утаивание от адвоката места пребывания подзащитного; нарушения порядка конфиденциальности встреч, переписки и телефонных переговоров адвоката с подзащитным; личная проверка вещей адвоката, документов в процессе его визита в место лишения свободы, в котором пребывает его подзащитный; проверка переписки адвоката с его подзащитным, который отбывает наказание в исправительных учреждениях; не допуск адвокатов к участию в качестве защитника в уголовном деле, который противоречит правовым нормам. К сожалению, это не является исчерпывающим перечнем нарушений прав адвоката при осуществлениях им своих профессиональных обязанностей. На данный момент наблюдается большое количество многих других проблем, которые возникают у адвокатов в процессе реализации профессиональной деятельности. Большого внимания требуют сложности при осуществлении адвокатами своих профессиональных обязанностей. Вышеуказанная система проблем главным образом связана с взаимоотношениями адвокатуры и государства. Адвокатом А.А. Вороновым справедливо подчеркивается то, что причиной низкого авторитета адвокатуры зачастую являются пассивные действия адвокатов в тех случаях, когда самим адвокатам следует жестко защищать свои права и полномочия. В связи с этим считается разумным упомянуть о том, что зачастую у адвокатов незаконно запрашиваются документы, предоставление которых кроме как не соответствуют нормативным требованиям, также выступает предметом адвокатской тайны и, к сожалению, подобные нарушения по собственной воле не пресекаются самими адвокатами. К сожалению, во многих субъектах РФ, нередким явлением выступает нарушение профессиональных прав адвокатов, которые можно условно разделить на два вида: это, во-первых, нарушения, происходящие в процессе работы адвоката, связанную с конкретным делом, и, во-вторых, нарушения, возникающие вне такой работы, хотя, можно отметить, что они нередко обладают связью между собой. В первом случае действия адвоката в большей мере регулируются нормативно-правовыми актами, в том числе процессуальными, которые напрямую устанавливают права адвоката на обжалование принятых действий и решений. с которыми он не может согласиться. Законом определяется, в каком порядке должен действовать адвокат в конкретной ситуации в процессе расследования или рассмотрения дела. В данной ситуации адвокат не должен нуждаться в помощи со стороны, в частности, Комиссии по защите процессуальных прав адвокатов. Во втором случае имеет место иная ситуация, в связи с тем, что достаточное регулирование нормой права здесь в большинстве случаев отсутствует и, соответственно. роль соответствующих комиссий увеличивается. Другими словами, во втором случае речь идет о нарушении прав адвокатов сотрудниками службы исполнения наказания, которые ссылаются на какие-то акты для служебного пользования.

в целях оправдания своих действий. Например, сотрудники ФСИН, не обращая внимания на большинство судебных решений по данному вопросу, при посещении колонии адвокатом, перед тем как пройти на ее территорию всегда требуют сдать телефон с зарядным устройством к нему. Исключительным случаем является то, что в одной из колоний молодая женщина адвокат была подвергнута досмотру вещей и личному обыску. Ссылаясь на сообщения адвокатов, в следственном изоляторе порой прослеживают и изымают тайную переписку адвоката с его доверителем, материалы, связанные с оказанием юридической помощи доверителю. Также руководители органов ФСИН. считая свои действия правильными нередко направляли в адвокатскую палату письма, в которых содержатся требованиям привлечь адвокатов к дисциплинарной ответственности, не сопровождая их какими-либо вескими доказательствами. В последнее время имеет место и практика составления протоколов об административном правонарушении в отношении адвокатов, которые обжаловались адвокатами в суде и, как правило, такие жалобы подлежали удовлетворению. На конференции под названием «Профессиональные права адвокатов нарушения и защита» которая проведена 9 августа 2019 в Москве, Федеральной палатой адвокатов РФ: адвокаты со всех концов России и Западной Европы выступали с докладами, в которых содержались разные способы допускаемых нарушений профессиональных прав адвокатов. Среди них особенно выделили наиболее опасное из них посягательство, которое именуется как «адвокатское дублерство», т.е. навязывание судом защитника обвиняемому, которое является недопустимым. Органы и лица, которые осуществляют производство по уголовному делу также не вправе осуществлять такое навязывание. За исключением оснований, предусмотренных законодательством для назначения защитника. В связи с принятием Федерального закона от 29 июля 2017 г. № 269-ФЗ «О внесении изменений в статьи 31 и 37 Федерального закона “Об адвокатской деятельности и адвокатуре в Российской Федерации», которая содержит порядок формирования оказания правовой помощи адвокатами, принимающими участие в качестве защитников в уголовном судопроизводстве по распределению органами предварительного следствия или суда, члены рабочей группы при Совете ФПА РФ разработали проект Порядка назначения адвокатов в качестве защитников и представителей на предварительном следствии, дознании и суде (далее – Порядок).

Некоторые субъекты РФ уже применяют автоматическую систему назначения защитников, но и в данном случае следователи и дознаватели стараются применить лазейки для того. чтобы назначить адвоката, который устраивает их, но не подзащитного, т.е. того, который готов исполнять их просьбы и изображать пассивного участника на стадии предварительного расследования.

Один из данных способов заключается в том, что, если назначенный автоматической системой защитник не устраивает следователей и дознавателей, они начинают убеждать подозреваемого (обвиняемого), чтобы он отказался от помощи данного адвоката. К тому же они требуют от палаты предоставить иного защитника, который устраивал бы их, но не подзащитного, представляя при этом необоснованный отказ от адвоката и постановление об удовлетворении. Так продолжается до того времени, пока система не предоставит такого адвоката, который готов подписать любые процессуальные документы. Имели место и такие случаи, когда адвокаты подписывали документы после того, как следствие заканчивалось, при этом ни разу не встречаясь с доверителем. Многим адвокатам встречались такие случаи, когда при заключении соглашения и ознакомления с процессуальными документами, выполненными ранее с доверителем, выясняется, что тот подписывал документы, которые представил ему следователь с защитником по назначению, в которых оговаривал себя.

Все эти вышеуказанные действия следователей и дознавателей противоречат нормам Уголовно-процессуального законодательства. А именно ч. 1 и ч. 2 ст. 50 УПК РФ

Из вышеуказанных примеров может сделать вывод о том, что невзирая на внесение в правовые акты изменений и дополнений, которые обеспечивают

дополнительные гарантии независимости адвокатов при реализации своей профессиональной деятельности, правоприменители находят все новые методы, ограничивающие права адвокатов, выявлением которых занимаются специальные комиссии адвокатских палат. В целях более эффективной защиты профессиональных прав адвокатов, в адвокатских палатах многих субъектов РФ были образованы комиссии по защите профессиональных прав адвокатов. Утверждено Положение о ней, избраны члены Комиссии, ее председатель. Членами комиссии широко информируются адвокаты о том, что им предоставлена возможность реагировать на каждое нарушение их профессиональных прав, также ими оказывается методическая помощь адвокатам по вопросам организации обжалования. Члены комиссии. в определенных случаях. с согласия адвокатов, представляют их интересы в судах, которые рассматривают жалобы адвокатов. По инициативе членов Комиссии соответствующие вопросы по защите профессиональных прав адвокатов закреплены в программе повышения квалификации адвокатов.

Исходя из вышеизложенного можно говорить о том, что профессиональная карьера адвоката является более сложной, хотя на первый взгляд она кажется привлекательной. Для того, чтобы наиболее эффективно защитить, либо представлять интересы своего доверителя в первую очередь адвокатам государство должно обеспечивать гарантии защиты их законных прав и интересов при реализации ими своих профессиональных обязанностей как в уголовном, так и в гражданском процессе, так как право иметь представителя, в том числе профессионального юриста-адвоката потерпевшему, либо обвиняемому, а также гражданину, чьи права нарушены, в гражданском процессе является важным процессуальным условием реализации права на получение юридической помощи, которое соответствует нормам международного права. В свою же очередь адвокаты, чтобы быть защищенными на законном основании от нарушений их профессиональных прав как со стороны судей, прокуроров, следователей, дознавателей, должны; во-первых, не пренебрегать законом из каких-либо корыстных целей, а наоборот. уметь противостоять незаконному давлению, во-вторых, они должны постоянно усовершенствовать свои знания и навыки. В-третьих, для того. Чтобы пресечь нарушения прав адвоката при осуществлении профессиональной деятельности, необходимо ввести уголовную ответственность за вмешательство в профессиональную деятельность адвоката.

Список литературы

1. Козлова Е.И., Кутафин О.Е. Конституционное право РФ. 2014.
2. ФЗ об адвокатуре и адвокатской деятельности. 2002.
3. Созвариев А. Уловки следователей и дознавателей. 27.09.2017
4. Соловьева Ю.И. Нарушения профессиональных прав адвоката. 2016.
5. Лупинская П.А. Уголовно-процессуальное право РФ. 2013.

Лайпанов Э.Н. – член международной ассоциации русскоязычных адвокатов, e.laypanov@yandex.ru

УДК 340.111
М-55

ЗАЩИТА ДЕЛОВОЙ РЕПУТАЦИИ

Мешкова В.А.
Научный руководитель: Мустафина С.Ю.
(Ростовский юридический институт МВД России, г. Ростов-на-Дону)

Репутация – это слово, часто используемое сегодня. Возьмите газету и обратитесь к разделу бизнес, спорт или путешествия, и вы найдете слово репутация по отношению к

человеку, организации или месту. Многие используют это слово небрежно, не обращая внимания на его значение, особенно в контексте нашей культуры, зацикленной на знаменитостях, где дневники или колонки сплетен говорят о славе и известности как о собственной цели. Что же такое репутация и почему мы должны проявлять к ней интерес?

Короткий ответ заключается в том, что для бизнеса или коммерческой организации репутация имеет отношение к стоимости. Репутация не может быть определена в качестве актива на балансе, но она влияет на доверие инвесторов, подбор персонала, отношение к поставщикам и множество других заинтересованных сторон в качестве капитала отношений.

Большинство из нас согласится, что репутация имеет значение – она может объяснить, почему клиенты выбирают ваш продукт или услугу в предпочтении к кому-то еще и может сделать разницу между успехом и неудачей. Но можно утверждать, что есть несколько вопросов, которыми довольно сложно управлять. Рассмотрим следующее:

• Заслуженная репутация, которая старательно создавалась на протяжении многих лет, может быть безвозвратно испорчена за один день обстоятельствами, которые относительно незначительны, если смотреть на фоне общей картины. Вспомните о бизнесменах и политиках, чья репутация зависит от вопросов, связанных с их личной, а не профессиональной жизнью.

• Хорошая репутация, как ни странно, может быть построена на «плохом поведении» или дурной славе.

• Хотя репутация компании может пострадать от неблагоприятных обстоятельств, она может выйти из эпизода с улучшенной репутацией – просто из-за того, как она справилась с ситуацией. С другой стороны, организация может растратить золотые возможности для создания репутации через неумелое управление.

К таким проблемам добавляется тот факт, что больше нет никаких тайн. Интернет, блоги и мобильные технологии позволили любому человеку транслировать информацию большой аудитории в очень короткий промежуток времени. Средства массовой информации, конечно, играют важную роль в создании и разрушении репутации. [5, с.278]

Кроме того, постоянно увеличивающийся сдвиг в сторону повышения корпоративной подотчетности и прозрачности за счет расширения описательной отчетности означает, что организации должны понимать и сообщать обо всех тех вопросах, которые имеют существенное отношение к их будущим перспективам и характеристикам рисков. Мы бы сказали, что репутация-это один из таких ключевых вопросов.

Как бы это ни было сложно, для организаций всех размеров и секторов важно осознавать важность репутации и сопутствующих рисков. Проще говоря, хорошая репутация может:

* помочь организации оптимизировать акционерную стоимость, позволив привлечь клиентов и высококвалифицированный персонал;

* улучшить бизнес в хорошие времена и защитить его во время плохих. Репутация является основным вопросом риска для всех организаций и должна рассматриваться наряду со всеми другими основными рисками, такими как операционные, стратегические и финансовые риски. Это означает, что организации должны смягчать последствия потери репутации, но они также должны искать возможности для повышения своей репутации. [2, с.43]

Репутацию можно исследовать с точки зрения десяти различных аспектов:

• восприятие контроля. Бренд создается и контролируется организацией, но репутация – это то, что приписывается ей другими. Этот факт поднимает острый вопрос «контроля». Репутация организации зависит от ее эффективности, политики и людей, но в конечном счете именно заинтересованные стороны решают, какова репутация организации на самом деле. Таким образом, хотя заинтересованные стороны ожидают, что

руководство организации будет защищать и укреплять свою репутацию, это то, над чем руководство имеет только косвенный контроль.

Репутация – это восприятие прошлых действий и будущего поведения, рассматриваемое не изолированно, а в контексте того, что другие делают на рынке. Эта относительность важна: если все компании в вашем секторе имеют политику благотворительных пожертвований, но у вас нет, то по этому упущению ваша компания будет казаться подлой. Компания с плохой репутацией для отношений с сотрудниками может решить улучшить и модернизировать свою кадровую политику, чтобы приобрести репутацию хорошего работодателя, но это займет время, потому что так много репутации зависит от прошлых результатов работы.

Репутация – это восприятие характера. Для человека или места это то, что вы ожидаете от них, основываясь на том, что вы знаете о них. Для бизнеса или организации этот характер также является отражением поведения, то, что он сделал в определенных ситуациях и ожидания, что сделать в будущем. Поведение является хорошим показателем приоритетов управления, что подтвердит любой недовольный пассажир пригородной железнодорожной сети [5, с.201].

Руководство не имеет никакого контроля над тем, как организация воспринимается ее заинтересованными сторонами, но оно имеет контроль над поведением организации и может влиять на восприятие заинтересованных сторон через это.

• качество. Репутация – понятие текучее. Репутация «хорошего человека» зарабатывается тяжелым трудом, но может быть быстро потеряна из-за несчастья или некомпетентности.

Помимо динамики репутации, качество зависит от относительной ценности сектора или его заинтересованных сторон. Авиакомпания может быть оценена как имеющая хорошую репутацию по пунктуальности, но безопасность пассажиров является критически важной «данностью». Точно так же банк может иметь хорошую репутацию по процентным ставкам на сбережения, но обеспечение депозитов также является критически важным для бизнеса «данным». Продуктовые ритейлеры в Великобритании традиционно боролись за репутацию «лучшей стоимости» или «самой дешево», но это может привести к хорошей репутации с клиентами, но плохой с поставщиками. Кроме того, потребительские ценности меняются с добавлением озабоченности по поводу источников продуктов (продовольственные мили), способа производства (органическое сельское хозяйство), условий труда (справедливая торговля) или упаковки (контроль отходов). По мере развития продуктового рынка меняется и репутация.

Чтобы управлять качеством своей репутации, организации должны постоянно контролировать и развивать свою политику, чтобы избежать репутационного ущерба и гарантировать, что они ищут возможности для положительных новостей, особенно перед лицом плохого.

• заинтересованные стороны. Заинтересованной стороной является любое лицо, затронутое организацией.

Обычно сгруппированные по группам интересов, некоторые организации имеют до 30-40 групп заинтересованных сторон; большинство из них имеют 12-15. Конечно, можно иметь хорошую репутацию в одной группе и плохую в другой.

Картирование отношений с заинтересованными сторонами не является чем-то новым, но оно обеспечивает ценный инструмент стратегического планирования для установления отношений между организацией и ее различными заинтересованными группами. Это может быть основой для программы привлечения заинтересованных сторон, чтобы помочь управлять отношениями с заинтересованными сторонами.

Поэтому организации должны понимать, кто является их заинтересованными сторонами и какое влияние каждая группа заинтересованных сторон оказывает на организацию.

• репутация против бренда. Репутация – это не то же самое, что бренд. Бренд создается организацией, чтобы символизировать набор ценностей; он сознательно предназначен для потребителей или покупателей. Это кластер атрибутов, связанных с конкретным продуктом. Бренд может быть материальным продуктом или нематериальной концепцией, которая «покупается» как идея, но бренд предназначен для продажи. Корпоративный бренд может быть нацелен на менеджеров фондов и институциональных инвесторов, которые являются релевантными потребителями сообщения бренда. Рассмотрим аббревиатуру бренда и то, что он предлагает:

B (Buyable – покупаемые). Пакет преимуществ в комплекте с обещанием для покупателя.

R (Reassurance – заверение). Гарантия последовательности, качества и соотношения цены и качества.

A (Association – ассоциация). Набор ценностей, с которыми покупатель может идентифицировать себя и принадлежать.

N (Name – имя). Символ идентичности. Признание для повторной покупки.

D (Difference – разница). Отличный набор функций, чтобы дистанцироваться от конкурентов [4, с.29].

Образ организации – это ее непосредственное внешнее восприятие, «моментальный снимок», застывший во времени. Репутация организации – это историческое и культурное измерение этого образа, «социальная память» заинтересованных сторон, которая выступает в качестве платформы для ожидания. Репутация создается заинтересованными сторонами и приписывается организации (лицу или месту) в ответ на их ожидания от нее. Напротив, бренд производится организацией для продажи одной группе заинтересованных сторон – потребителям. Бренды более управляемы, чем репутация [8, с.86].

Владельцы брендов должны быть осведомлены о растущей тенденции к изменению бренда компании или рекламных материалов. Мошенники могут использовать так называемый «поддельный бренд» для негативного воздействия на поведение потребителей. Это форма захвата, в которой положительные ассоциации бренда вытесняются отрицательными, созданными теми, кто имеет злой умысел.

• репутация как актив. Является ли репутация активом? Ну, это, конечно, не фиксированный актив или амортизируемый. Можно утверждать, что он является нематериальным активом, но его оценка является спорной. Для репутации ярлык «актив» более эмотивен, чем финансовый, как и его противоположный «ответственность», которая указывает на то, что есть проблема.

«Балансовые отчеты предназначены для вещей, а не для людей или идей». Люди не являются активами, потому что вы не можете владеть ими, вы можете только арендовать их. Идеи не являются активами, потому что люди, которые их генерируют, не могут принадлежать, и потому что вы не можете держать идеи в бутылке очень долго. Если вы хотите измерить ценность людей и их идей, вам нужно смотреть на денежные потоки, а не на активы. Балансовые отчеты измеряют стоимость вещей, которыми вы владеете, денежные потоки измеряют стоимость вещей, которые вы арендуете». Это было приписано анонимному банкиру, но суммирует взгляд многих бухгалтеров и аудиторов на нематериальные активы [7, с.163].

Таким образом, хотя репутация не может быть классифицирована как актив для целей бухгалтерского баланса, хорошая репутация может рассматриваться как актив для организации.

• ценность репутации. Как вы определяете ценность репутации? Можете ли вы поставить цифру против нее? Когда-то считалось невозможным оценить бренд, поэтому не стоит сбрасывать со счетов его репутацию в будущем. Тем не менее, нужно учитывать, почему кто-то хочет зафиксировать ценность репутации. Ни один страховщик не будет предлагать премию, поскольку моральный риск слишком велик для контроля претензий.

Есть слишком много факторов, которые влияют на ценность репутации. В большинстве случаев стоимость считается само собой разумеющейся до тех пор, пока ей не угрожает опасность, а амортизация является результатом ущерба репутации. Хорошая репутация – это актив, а плохая – это пассив. Целью менеджмента должно быть повышение хорошей репутации и включение ее в маркетинговую стратегию организации. Это требует понимания факторов, которые способствуют хорошей репутации в глазах заинтересованных сторон.

Если репутация рассматривается в качестве ответственности, то цель должна заключаться в сдерживании или уменьшении угрозы ущерба. Такой бренд, как Skoda, достиг этого благодаря значительным инвестициям от Volkswagen Group и решил проблему плохой репутации [3, с.345].

Репутация влияет на потребителей в гораздо большей степени, чем можно было бы измерить на балансе. Репутация также имеет другую динамику; она может изменять стоимость быстрее, чем большинство других активов. Это не просто хорошо или плохо, но и ценно из-за присущей ей неустойчивости.

Ценность репутации варьируется в зависимости от сектора. В частном секторе репутация имеет жизненно важное значение для внушения и поддержания доверия инвесторов; ущерб репутации снижает стоимость акций и, в конечном счете, рыночную капитализацию. В государственном секторе репутация поставщика услуг в области здравоохранения, образования или транспорта имеет жизненно важное значение для поддержания общественного доверия к поставщику. Для профессиональных сервисных и партнерских компаний репутация ценится за ее способность привлекать и удерживать клиентов, поскольку ущерб стоимости приводит к потере доверия клиентов.

• отчетность о репутации. Управление репутацией требует, как понимания ее движущих сил, так и метода измерения изменений в ней.

Учитывая, что любая попытка рассчитать финансовую ценность репутации является ложной, то лучший способ выразить ее – через нефинансовую или повествовательную отчетность.

Репутация не подпадает под отчетность о рисках, поскольку сама по себе она не является риском. Следует ли определять репутацию как риск? Саму по себе нет, но ущерб репутации может привести к значительному обесцениванию стоимости, поэтому следует уточнить политику защиты или отметить ее упущение как риск. Слишком мало организаций действительно понимают составляющие своей репутации или то, как различные взаимозависимые нити связаны и как быстро они могут распутаться во время кризиса. Риск для репутации существует в большинстве организаций, и многие аудиторы считают, что это, несомненно, основной риск, требующий более тщательной описательной отчетности. Таким образом, поскольку компании должны сообщать о «главных рисках» в рамках бизнес-обзора отчета директоров, именно в этой категории мы считаем репутацию наиболее выраженной, несмотря на то, что слово «риск» приобрело негативные коннотации.

• собственник репутации. Кому принадлежит репутация вашего бизнеса? Он редко идентифицируется в пределах компетенции члена совета директоров, и право собственности обычно разделяется. Секретарь компании может взять на себя ответственность за защиту репутации в рамках полномочий по соблюдению требований. И наоборот, директор по корпоративным коммуникациям может взять на себя ответственность за продвижение и укрепление репутации, часто при содействии внешнего агентства.

Выяснить, кто является собственником репутации можно, ответив на вопрос: «кто больше всего теряет, когда страдает репутация?». Им чаще всего является генеральным директором или управляющий директор.

Трудно возложить ответственность на одного человека или отдел, в результате чего, когда репутация повреждена, нет какой-то универсальной внутренней процедуры

для сдерживания и восстановления. Часто это возлагается на команду антикризисного управления или отдел корпоративных коммуникаций.

• доверие. Репутация диктует, как люди ведут себя и кому они доверяют. Как только доверие исчезает, его очень трудно восстановить, и в некоторых случаях его потеря невосполнима. Репутация – это в конечном счете мера доверия. Как сказал генеральный директор ведущего рекламного агентства: «Репутация никогда не была так важна, как сегодня ... чтобы убедить мир, что вы в безопасности, чтобы говорить, иметь дело или полагаться на него, не может быть никакого самодовольства».

В государственном секторе доверие чрезвычайно важно, поскольку оно определяет лицензию на осуществление деятельности.

• повреждение. «Чтобы создать себе репутацию, нужно 20 лет, а чтобы ее разрушить – пять минут» (Уоррен Баффет) [2, с.196].

Величина ущерба репутации зависит от очень многих переменных. Три основных из них – это предшествующее состояние репутации, характер угрозы и способ обработки ситуации.

Ущерб – это не только финансовые затраты, немедленные или отсроченные, но и то, что он оставляет на пути снижения доверия.

Степень ущерба репутации, нанесенного событием или кризисом, будет зависеть от того, насколько легко восстановить доверие. Ниже проиллюстрированы некоторые аспекты, которые могут определить, как быстро доверие может быть восстановлено; наряду с кратким описанием того, чем хорошая репутация должна обладать, чтобы ограничить размер нанесенного ущерба.

Факторы восстановления	Соответствующие аспекты	Ограничение ущерба «хорошая репутация обладает...»
предшествующее состояние доверия	Условия, зависящие от количества и качества	деньги в банке «на черный день»
Характер воздействия угрозы (событие / кризис)	Причина Пути предупреждения	устойчивость к недостаткам и неожиданностям.

Исходя из этого, определяются следующие основные выводы:

• Организации не имеют прямого контроля над восприятием заинтересованных сторон, но они могут влиять на них.

• Качество репутации должно контролироваться всеми заинтересованными сторонами. Организации должны искать возможности для позитивных новостей, особенно в разгар неблагоприятных ситуаций.

• Организации должны понимать, кто является их заинтересованными сторонами и какое влияние они оказывают на организацию.

• Репутация и бренд-это не одно и то же.

• Репутация должна рассматриваться как актив для организации.

• Трудно оценить репутацию в денежном выражении.

• Репутация должна быть отражена в описательных отчетах. Это лучше всего рассматривать в разделе риска как «репутационный риск».

• Важно распределить ответственность за репутацию. Например, совет директоров должен нести главную ответственность за репутацию организации.

• Репутация – это в конечном счете мера доверия.

• Степень ущерба репутации, нанесенного событием, будет зависеть от того, насколько легко восстановить доверие. Это будет зависеть от предшествующего состояния репутации, характера угрозы и способа разрешения ситуации.

Риск для репутации возникает в тех случаях, когда организация не соответствует ожиданиям конкретной группы. Поэтому ключом к эффективному управлению репутационными рисками является управление ожиданиями.

В связи с этим организации необходимо исследовать следующие вопросы:

• причины репутационного риска;
• последствия репутационного ущерба;
• идентификация репутационного риска;
• измерение репутационного риска;
• управление репутационным риском;
• отчетность о репутационном риске.

Ключевым выводом является то, что организации не идентифицируют риск репутации конкретно как риск. Кроме того, они не возлагают ответственность за управление риском на конкретного человека. Организации склонны утверждать, что репутационный риск адекватно покрывается с помощью существующих процедур отчетности по операционным и стратегическим рискам. Однако, несмотря на это, по-прежнему важно уделять особое внимание защите и укреплению репутации.

Мы считаем, что значение репутации таково, что ей должно уделяться особое внимание со стороны Совета директоров и руководства организации, несмотря на трудности, связанные с выявлением и измерением связанных с ней рисков. Только освещая этот вопрос и возлагая на него ответственность в рамках организации, можно добиться прогресса в деле реализации общепризнанных принципов. Репутацию – ценность, подверженная риску, а репутационный риск является темой, на которой должны сосредоточиться управленческие бухгалтеры.

Список литературы

1. Гражданское право. Учебник. Часть 1 / Под редакцией А.П. Сергеева, Ю.К. Толстого. – М.: «Проспект», 1999

2. Арановский, К.В. Курс лекций по государственному праву зарубежных стран. / Уч. пособие – Владивосток: Издательство Дальневосточного университета, 1996

3. Аскаридов, А.С. Международное частное право. / Учеб. пособие. – СПб: «Полиус», 1998

4. Богуславский, М.М. Международное частное право. /Учебник. -2-е издание. – М.: международные отношения, 1997

5. Додолов В.Н. Словарь гражданского права. / Под общей редакцией д.ю.н. В.В. Заянского. –М.: ИНФРА-М, 1997

5. Лукашук, И.И. Международное право. Общая часть. /Учебник. - М.: Издательство БЕК, 1996

6. Малеина, М.Н. Защита чести, достоинства, деловой репутации предпринимателя // Законодательство и экономика. 1993, № 24

7. Плотников, В.В. Деловая репутация как объект гражданско-правовой защиты. // Хозяйство и право. 1995, № 11.

8. Трубников, П. Применение судами законодательства о защите чести, достоинство и деловой репутации. // Законность. 1995, № 5.

Мешкова В.А. – командир отделения 3 курса (Ростовский юридический институт МВД России)

Научный руководитель – Мустафина С.Ю. – к.э.н., доцент (Ростовский юридический институт МВД России)

УДК 342.9
М-67

ОСНОВНЫЕ ПРОБЛЕМЫ, ВОЗНИКАЮЩИЕ ПРИ СОСТАВЛЕНИИ ПРОТОКОЛОВ ИЛИ ПРЕПЯТСТВУЮЩИХ СОСТАВЛЕНИЮ ПРОТОКОЛОВ ОБ АДМИНИСТРАТИВНЫХ ПРАВОНАРУШЕНИЯХ

Митрофанова С.В.
(Воронежский институт ФСИН России, г. Воронеж)

В рамках исследовательской деятельности в юридической науке многие исследователи приходят к мнению, что изучение сути протокола об административном правонарушении является важным не только с точки зрения теории, но и в рамках практической направленности. Во многом это обусловлено тем, что данный документ является единственным правовым основанием для применения его к лицу, которое совершило правонарушение [4, с. 208].

Однако в юридической литературе встречается мнение, что протокол об административном правонарушении выступает в качестве важного доказательства вины. Это говорит о том, что его нельзя рассматривать с точки зрения единственного правового документа, поскольку он содержит не факт совершения правонарушения, а только вменением лицу обвинения, по нарушению, которое указано в протоколе [3, с. 16].

Так, принимая во внимание вышеуказанное, протокол необходимо рассматривать в качестве основного документа, который регистрирует обнаруженное правонарушение. Опираясь на часть 4 статьи 28.1 Кодекса Российской Федерации об административных правонарушениях, после составления протокола можно говорить о начале возбуждения дела[1]. Так, протокол закрепляет факт совершенного административного правонарушения. Таким образом, протокол об административном правонарушении можно по праву назвать главным процессуальным документом, который выступает в рамках регулирования административных правонарушений.

На основании статьи 28.6 Главы 28 Кодекса Российской Федерации об административных правонарушениях, в ряде случаев протокол может не составляться. К таким случаям необходимо относить:

- не протоколируются совершенные правонарушения, в которых была использована специальная фото и видео техника;
- не протоколируются правонарушения, которые были совершены физическим лицом. По факту выписывается штраф или делается предупреждение на месте совершения правонарушения [1].

Так, последний пункт говорит о том, что нормы действующего законодательства нарушают требования законности при производстве дел в области совершенных административных правонарушений.

Так же стоит отметить, что при составлении протокола, все лица, которые имеют к нему непосредственное отношение, должны в устной форме от сотрудника полиции получить информацию о своих правах и обязанностях. Кроме того, информация о проведенных разъяснениях, должна быть закреплена соответствующей записью в составленном протоколе. При этом в случаях, когда протокол не составляется, а отметка не ставится, то вполне логично, что сотрудники полиции могут опустить момент разъяснительной беседы.

Так же стоит отметить, что в соответствии с действующим законодательством, физическое лицо или представитель юридического лица имеет право ознакомиться с составленным протоколом. Это позволяет лицу, совершившему административное правонарушение, заранее сформировать тактику своей защиты, что основано на требованиях к состязательности и беспристрастности административного процесса.

Однако на практике данное положение не соблюдается. Ярким примером является нарушение правил дорожного движения, которые фиксируются камерами. О таком нарушении человек узнает уже после получения квитанции с назначенной суммой

штрафа. Соответственно, можно говорить об устранении права на состязательное начало, что оказывает негативное влияние на все действующее законодательство и работу государственных органов в области административного права.

Необходимо отметить, что все обязательные элементы протокола закреплены в статье 28.2 действующего законодательства. Так, положения данной статьи обязывают лицо, которое составляет протокол, указывать информацию о правонарушителе. Но перечень основной информации о нарушителе, которую необходимо отразить в протоколе, действующим законодательством не предусмотрен.

Так можно говорить о том, что вносимые сведения о правонарушителе зависят в полной мере от позиции конкретного ведомства. Это можно охарактеризоваться типовыми бланками протоколов, которые у каждого ведомства отличаются, а значит, отличается и перечень ключевой информации о правонарушителе.

Так, следует говорить о необходимо устранения данной проблемы из действующего законодательства и приведение бланков протоколов к единой форме с целью исключения ошибок и неточностей в процессе составления данного документа. Так же данная необходимость характеризуется и положениями статьи 1.4 Кодекса Российской Федерации об административных правонарушениях, в которой устанавливается равенство всех перед законом, на основании чего перечень ключевой информации должен быть одинаковым для каждого составленного протокола.

Среди основной информации, которую необходимо указывать в протоколе, следует выделить:

- ФИО правонарушителя.
- Информацию о дне рождении и месте рождения, которая указывается в паспорте.
- Адрес, по которому правонарушитель зарегистрирован, а также адрес, где он фактически проживает.
- Информацию о работе и оплате труда правонарушителя.
- Семейное положение и количество детей.
- Паспортные данные.

Данная информация касается исключительно физических лиц, для юридических лиц так же требуется указание организационно-правовой формы, юридического адреса, ИНН и информации о лицензии, если таковая имеется.

Традиционные бланки протоколов на обороте имеют место для написания разъяснений лицом, которое совершило правонарушение. Однако в практической деятельности предоставленного места чаще всего не хватает, чтобы в полной мере отразить все нюансы протоколируемого дела, что зачастую предоставляет совершенно не правильную картину о совершенном деянии и запутывает весь процесс.

Так, отечественные исследователи законодательства, предлагали устранить данную проблему за счет корректировки статьи 26.3 Кодекса Российской Федерации об административных правонарушениях. Таким образом, в протоколе должна появиться графа, в которой будут в полной мере зафиксированы показания правонарушителя и свидетелей. В последствие данные показания будут прикладываться к делу [2, с. 98].

Так же следует отметить и сроки составления протоколов. На основании статьи 28.5 Кодекса Российской Федерации об административных правонарушениях протокол должен быть составлен незамедлительно. Однако кодекс не устанавливает четких понятий данного термина, что может варьироваться совершенно по-разному. Так, один сотрудник может составить протокол сразу же по факту совершенного правонарушения, другой сотрудник может отложить данный процесс на следующий день.

Соответственно из этого следует прямое нарушение статей Кодекса Российской Федерации об административных правонарушениях.

Так, решить данную проблему можно только внесением изменений в действующее законодательство, посредством уточнения сроков составления протоколов об административных правонарушениях. Оптимальным можно назвать срок составления протокола не позднее трех часов с момента обнаружения и возбуждения дела об административном правонарушении.

Таким образом, в настоящий момент наблюдаются проблемы и сложности при составлении протоколов об административных правонарушениях, что вызвано пробелами в Кодексе Российской Федерации об административных правонарушениях. Решение данных проблем может быть достигнуто исключительно внесением корректировок и пересмотром действующего законодательства.

Список литературы

1. Кодекс Российской Федерации об административных правонарушениях от 30.12.2001 №195-ФЗ (ред. от 06.07.2016) // Собрание законодательства РФ, 07.01.2002, N 1 (ч. 1), ст. 1.

2. Долгих, И.П. К вопросу о содержании протокола об административном правонарушении и процессуальных сроках его составления // Фундаментальные и прикладные исследования в современном мире. 2017. Т. 3. №4(04). С. 96-99.

3. Куценко, Т.М. Протокол об административном правонарушении, как документ, имеющий доказательственное значение // Законность и правопорядок в современном обществе. 2017. №16. С. 14-18.

4. Телегин, А.С. Юридическая природа протокола об административном правонарушении // Актуальные теоретические и практические вопросы развития юридической науки: общегосударственный и региональный аспекты. 2016. №1. С. 207-212.

Митрофанова С.В. – к.ю.н., calaisa@mail.ru (ФКОУ ВО Воронежский институт ФСИН России)

УДК 349.2
О-41

НАЗНАЧЕНИЕ НАКАЗАНИЯ В ВИДЕ ИСПРАВИТЕЛЬНЫХ РАБОТ КАК ОСНОВАНИЕ ЗАКЛЮЧЕНИЯ СРОЧНОГО ТРУДОВОГО ДОГОВОРА

Одегнал Е.А.
(Северо-Кавказская государственная академия, г. Черкесск)

Трудовые отношения представляют собой важнейшую сфере социальных отношений и правого регулирования. Занятость населения выступает стабилизирующим фактором в обществе, залогом правопорядка, т.к. трудоустроенный человек в меньшей степени, чем нетрудоустроенный, склонен к совершению правонарушений, с одной стороны из-за отсутствия большого количества свободного времени, с другой стороны, из-за желания сохранить стабильность своего дохода, социального положения и возможности для профессионального роста.

Для работодателя работники являются необходимым трудовым ресурсом, кадровым потенциалом для обеспечения стабильного функционирования предприятия или организации.

Законодатель установил в качестве основного правила бессрочный характер трудовых отношений (п.1 ст. 58 ТК РФ). В качестве исключения из данного правила предусмотрено заключение срочного трудового договора в тех случаях, когда трудовые отношения не могут быть установлены на неопределенный срок в связи с характером и условиями выполнения предстоящей работы (п.2 ст. 58 ТК РФ).

Закон содержит перечень оснований для заключения срочного трудового договора, причем в п. 12 ч.1 ст. 59 Трудового кодекса Российской Федерации содержится ссылочная норма [2, 59], указывающая на то, что срочный трудовой договор может быть заключен в других случаях, предусмотренных ТК РФ или иными федеральными законами. Однако не

ясно, о каких конкретно случаях, и о каких законах идет речь.

Конституция РФ закрепляет свободу труда и недопустимость принудительного труда [1, 37].

В большинстве случаев работник заключает с работодателем трудовой договор на основе свободного волеизъявления, однако, в уголовном законодательстве предусмотрены наказания в виде обязательных и исправительных работ [3, 44].

Наказание в виде обязательных работ является менее тяжелым по сравнению с исправительными работами, и предполагает выполнение работ в свободное от основной работы или учебы время.

Наказание в виде исправительных работ предполагает трудовую занятость осужденного.

И обязательные, и исправительные работы является социально ориентированными видами уголовных наказаний, не связанных с изоляцией осужденного от общества.

В ходе отбывания наказания в форме трудовой деятельности воспитательная и превентивная функция уголовного наказания реализуется значительно эффективнее, чем при лишении свободы.

Очевидно, что ни один работодатель не желает принимать на работу осужденного человека. Поэтому наказание в виде исправительных работ отбывается по месту работы осужденного, а если осужденный не имел места работы, то его направляет на работу уголовно-исполнительная инспекция в одну из определенных органом местного самоуправления организаций, которая обязана осуществлять квотирование определенного количества рабочих мест.

Такая организация не может отказать в приеме на работу лицу, осужденному к исправительным работам и должна сохранить необходимое количество квот, на случай направления других граждан, осужденных к исправительным работам.

Работодатель по своей инициативе не взял бы на работу человека, о репутации, профессиональных навыках которого мало, что известно.

Работник не пришел бы устраиваться на работу в организацию, которая определена для отбывания наказания в виде исправительных работ, если бы не приговор суда и ни направление уголовно-исполнительной инспекции.

В описанной ситуации не только нет свободы волеизъявления сторон для заключения трудового договора, но и работник и работодатель (руководитель организации) могут быть привлечены к ответственности за то, что уклоняются от заключения трудового договора.

Если организация, в которой должна быть квота для приема на работу осужденных к исправительным работам, безосновательно отказывает в их приеме на работу, то руководитель организации и или руководитель ее кадровой службы совершает преступление, предусмотренное ст. 315 УК РФ (Неисполнение приговора суда, решения суда или иного судебного акта).

Лицу, осуждённому к исправительным работам, уклоняющемуся от трудоустройства или от исполнения трудовых обязанностей, может быть назначено более суровое наказание.

Диспозитивность в описанных отношениях сокращается также в связи с тем, что работник не может быть уволен по собственному желанию во время исправительных работ, а его ежегодный отпуск сокращается до 18 дней в году. Точнее работник может быть уволен по собственному желанию с разрешения уголовно-исполнительной инспекции, которое выдается осужденному. Т.е. такое разрешение нужно ни работодателю, а осужденному. Поэтому работодателю для увольнения осужденного достаточно его волеизъявления, а работнику (осужденному) нужно еще и разрешение инспекции.

Работник, как правило, желает освободиться от бремени исправительных работ, поэтому по их завершении, он может уволиться по любому из оснований, предусмотренных трудовым законодательством, в том числе и по собственному желанию.

Работодатель может захотеть продолжить сотрудничество с работником, который

завершил отбывание наказания в виде исправительных работ. В данном случае дальнейшие отношения между работником и работодателем будет свободным и не отягощенными необходимостью исполнять приговор суда.

Ст. 42 УИК РФ описывает порядок исчисления срока исправительных работ [4, 42].

При этом в ст. 59 ТК РФ не указано, что с лицами, осужденными к исправительным работам, может заключаться срочный трудовой договор. Можно лишь путем толкования прийти к тому, что основанием для заключения срочного трудового договора с осужденными к исправительным работам является пп. 12 ч. 1 ст. 59 Трудового кодекса РФ ист. 7, ч.1 ст. 39, ст. 42 Уголовно-исполнительного кодекса РФ.

Срок исправительных работ может быть установлен от двух месяцев до двух лет [3, 50], что укладывается в период, на который может заключаться срочный трудовой договор. Срок отбывания данного наказания начинает исчисляться: для осужденного, не имеющего основного места работы, со дня выхода на работу; а для осужденного, который трудится по основному место работы, со дня получения организацией (работодателем), в которой работает осужденный, извещения с копией приговора суда.

Если осужденный к исправительным работам не отработал указанного в приговоре суда срока и одновременное с этим отсутствуют основания, установленные УИК РФ для зачета неотработанных дней в срок отбывания наказания, то исправительные работы продолжается до полной отработки осужденным положенного количества рабочих дней.

По истечении срока отбывания наказания в виде исправительных работ, работником, работающим не по основанному месту работы, отпадают основания для трудовых правоотношений. Т.о. трудовые отношения возникли в результате назначения наказания и направления осужденного для отбывания наказания в виде исправительных работ в организацию; наказание отбыто; срок отбывания наказания истек; отношения по выполнению исправительных работ завершились.

Если организация, в которой осужденный отбывал наказание, не уволит его по завершении отбывания такого наказания, то у нее не будет возможности обеспечить необходимое количество квот для других осужденных, так как рабочее место не будет вакантным.

С другой стороны, для того, чтобы уволить по истечении срока трудового договора, нужно чтобы изначально был заключен срочный трудовой договор.

По мнению А. Фарафонова организация осуществляет прием осужденного, не имеющего места работы, заключая с ним трудовой договор, который в силу положений ч. 1 ст. 59ТК РФ может быть срочным. Автор обосновывает свою позицию тем, что период работы осужденного ограничен сроком наказания, установленным приговором суда.

Полностью разделяем такой подход и считаем, что в ч.1 ст. 59 ТК РФ в качестве самостоятельного основания заключения срочного трудового договора необходимо внести заключение трудового договора с лицом, осужденным к исправительным работам.

Список литературы

1. Конституция Российской Федерации (принята всенародным голосованием 12.12.1993) (с учетом поправок, внесенных Законами РФ о поправках к Конституции РФ от 30.12.2008 № 6-ФКЗ, от 30.12.2008 № 7-ФКЗ, от 05.02.2014 № 2-ФКЗ, от 21.07.2014 № 11-ФКЗ) // Собрание законодательства РФ, 04.08.2014, № 31, ст. 4398.

2. Трудовой кодекс Российской Федерации от 30.12.2001 № 197-ФЗ (ред. от 27.12.2018) // Собрание законодательства РФ, 07.01.2002, № 1 (ч. 1), ст. 3.

3. Уголовный кодекс Российской Федерации от 13.06.1996 № 63-ФЗ (ред. от 16.10.2019) // Собрание законодательства РФ, 17.06.1996, № 25, ст. 2954, 21.10.2019, № 42 (часть II), ст. 5805.

4. Уголовно-исполнительный кодекс Российской Федерации от 08.01.1997 № 1-ФЗ (ред. от 27.12.2018) (с изм. и доп., вступ. в силу с 08.01.2019) // Собрание законодательства РФ, 13.01.1997, № 2, ст. 198.

5. Фарафонов А. Труд исправит // ЭЖ-Юрист. - 2015.- № 49.- С. 11.

Одегнал Е.А., к.ю.н., доцент, katy1905@mail.ru (Северо-Кавказская государственная академия)

УДК 321(091); 34(091)
Р-98

ПОЛНОМОЧИЯ ГЛАВ ГОРОДСКОГО САМОУПРАВЛЕНИЯ В ПОРЕФОРМЕННОЙ РОССИИ И ИХ РЕАЛИЗАЦИЯ (НА ПРИМЕРЕ ЛИПЕЦКОГО ГОРОДСКОГО ГОЛОВЫ М.А. КЛЮЕВА)

Рягузова Ю.А., Марков Р.С.
(Липецкий государственный педагогический университет имени П.П. Семенова-Тян-Шанского, г. Липецк)

Местное самоуправление играет важную роль в решении значимых вопросов общества: оно представляет интересы граждан, выступает институтом политической системы, отражает уровень развития гражданского сообщества. В целях дальнейшего совершенствования правового статуса муниципальных органов власти, которые сегодня находятся в состоянии реформирования, и все еще реализуют свои полномочия не в полной мере, важно опираться на примеры из истории развития отечественного местного самоуправления и основные положения муниципальных реформ различных эпох. Взаимодействие современных достижений юридической науки и российских традиции местной демократии будут способствовать гармоничному развитию самоуправления на современном этапе.

В истории России можно выделить несколько экспериментов по созданию городского самоуправления, в частности в периоды правления Петра I и Екатерины II. Однако они не увенчались успехом из-за действовавшего крепостного права, которое замедляло процесс развития российского государства, общества и экономических отношений [3, с. 70]. Но уже во второй половине XIX в. после крестьянской реформы 1861 г. Александр II инициировал реорганизацию аппарата управления вследствие изменения характера сословного строя. Появление нового сословия, вольных сельских обывателей, внедрение в российское законодательство принципа всесословности и необходимость вовлечения широких масс населения в общественную жизнь требовали обновления системы местного самоуправления.

Так, 1 января 1864 г. было принято «Положение о земских учреждениях», с которого началась новая муниципальная реформа. Ее логическим продолжением стало издание 16 июля 1870 г. «Городового положения», в котором определялись органы общественного управления, порядок их формирования и компетенция. К таким учреждениям относились городское избирательное собрание, городская дума и городская управа. Возглавляли городские думы и городские управы городские головы, которые на основании ст. ст. 82 и 92 закона назначались представительными органами местного самоуправления и в последующем утверждались министром внутренних дел (в губернских городах) либо губернаторами (в уездах). Анализируемым документом регламентировался порядок организации выборов городских гласных, муниципальных депутатов: устанавливался налоговый ценз, а избиратели делились на три разряда в зависимости от размера уплаты податей в бюджет города. Городское общественное управление было самостоятельным при осуществлении своих полномочий, его власть распространялась на всю городскую территорию. Положение в ст. 2 к его ведению относились такие вопросы, как дела по городскому устройству и хозяйству, благосостояние и благоустройство города, предоставление информации о результатах деятельности управления правительству, а также иные возлагаемые законодательством полномочия [1].

11 июня 1892 г. Александр III, следуя политике контрреформ, издал новое «Городовое положение», содержавшее значительные изменениями. Так, законодатель отказался от трехклассной избирательной системы и заменил налоговый ценз имущественным. Право участвовать в выборах имели только горожане, имевшие недвижимость, и владельцы торгово-промышленными предприятиями при наличии свидетельства гильдии, а мелкие предприниматели теряли возможность влиять на состав представительных органов. В маленьких городах выборы производились по упрощенной схеме: общество домохозяев участвовало в формировании собрания уполномоченных, которое назначало городского старосту. Согласно ст. ст. 114 и 115 нового закона на должность городского головы и членов управы могли избираться лица, имеющие право поступления на государственную службу. Столичные городские головы назначались императором по представлению Министерства внутренних дел, а руководителей губернских, уездных и иных городов наделяли полномочиями городские думы [2]. Таким образом, социальной базой обновленной муниципальной власти становился класс крупных собственников, что, возможно, позволило разработчикам закона согласиться на установление альтернативных (из двух кандидатов, являвшихся гласными городской думы) и автономных (без последующего утверждения вышестоящими должностными лицами) косвенных выборов городских глав.

Но заметно детализировались предметы ведения общественного управления. В соответствии со ст. 2 «Городового положения» 1892 г. в его компетенцию входило взаимное страхование имущества, помощь содержимым за счет земств школ и других учебных заведений, удовлетворение потребностей воинского и гражданского управления, заведование установленными сборами и повинностями, управление капиталами и имуществом города, благоустройство населенного пункта, попечение о призрении бедных, устранение недостатков продовольствия в рамках общественного управления, помощь зависящим от общественного управления в развитии торговли и промышленности, устройство рынков и надзор за производством торговли, создание кредитных учреждений по правилам кредитного устава. Городское самоуправление имело право с опорой на действующее законодательство изымать имущество, заключать договоры, вступать в обязательства, участвовать в гражданском судопроизводстве с соблюдением правил, установленных для казенных управлений. Полномочия органов общественного управления ограничивались границами населенного пункта, а порядок его работы дополнительно разъяснялся в подзаконных нормативных правовых актах. В обязанности же губернатора вменялся надзор за деятельностью городского самоуправления и соблюдением законности [2].

Безусловно, особый интерес для исследователей представляет реализация описанных положений закона, происходившая во многих городах пореформенной России. Причем активная деятельность самоуправления наблюдается не только в крупных губернских центрах, но и небольших уездных городах, которым, в частности, на рубеже XIX и XX вв. являлся город Липецк, располагавшийся в Тамбовской губернии [6, с. 52]. В настоящей статье мы обратимся к деятельности первого (и, к сожалению, единственного) липецкого градоначальника Митрофана Алексеевича Клюева, занимавшего свой пост с 1903 по 1917 гг.

Будущий глава города родился 21 апреля 1848 г. в Липецке в купеческой семье. Клюев являлся купцом 2-ой гильдии и видел своим признанием служение своему родному городу, в котором прошел длинный путь от старосты тюремной церкви до городского головы. Отдельно отметим, что кроме предусмотренных законом обязанностей, он занимался делами почётного смотрителя низшей ремесленной школы, председателя Николаевской женской богадельни, члена местного правления Красного креста и Задонско-Липецкого общества поощрения рысистого коннозаводства. Покинув же свою должность после Февральской революции, бывший градоначальник остался вместе с родным городом вплоть до своей кончины в 1924 г. [4, с. 7].

Благодаря усилиям и неравнодушию Клюева город начал расцветать. Так, был построен городской напорный водопровод, который облегчил жизнь населению и способствовал развитию не только жилых кварталов, но и Липецкого курорта. В рассматриваемый период осуществлено сооружение городской электростанции и проведена телефонная линия, а на реке Липовке воздвигнута гидроэлектростанция. Также по распоряжению Клюева строители на месте старой плотины, расчистив ее и обрамив камнем, создали Верхний пруд (ныне – Комсомольский).

Отдельно следует сказать о преобразованиях Клюева в социальной и духовной сферах. Благодаря старания первого городского головы в Липецке была основана женская гимназия и открыто училище, где обучали наукам юношей из обеспеченных семей. Появляются органы социальной защиты – единственное в Тамбовской губернии «Городское попечительство о бедных», которым глава города лично заведовал. Учреждено попечительство детских приютов. На пожертвования градоначальника началось возведение Никольского храма. К 1909 г. в городе начала работу первая городская поликлиника, которая принимала больных всех сословий, появился первый кинотеатр «Унион», музей и народная библиотека [5].

В завершение нашей статьи обозначим ключевые выводы. Так, на руководителей городов в пореформенной Российской империи возлагался комплекс обязанностей по решению вопросов местного значения и обеспечению благоустройства населенных пунктов. Их полномочия концентрировались в области общественного хозяйства и фактически не затрагивали политическую сферу. Сравнивая же полномочия главы городского самоуправления, определенные «Городовым положением» 1892 г., и деятельность М.А. Клюева в период нахождения в должности липецкого городского головы, возможно утверждать, что последний добросовестно выполнял свою работу в пределах компетенции градоначальника. Он улучшил жизнь липчан и активно занимался благоустройством растущего Липецка. Своей активной деятельностью Клюев подготовил базу дальнейшее развития города накануне новой исторической эпохи.

Список литературы

1. Высочайше утвержденное Городовое положение от 16/28 июня 1870 г. // ПСЗРИ. Собр. 2. Т. 45. 1870. Ч. 1. № 48498.

2. Высочайше утвержденное Городовое положение от 11 июня 1892 г. // ПСЗРИ. Собр. 3. Т. 12. 1892. № 8708.

3. Васильев В.И. Муниципальное право России: Учебник / В.И. Васильев. М.: Юстицинформ, 2012. 680 с.

4. Клюев Митрофан Алексеевич // Почетные граждане города Липецка / Авт.-сост. А.С. Гришаев [и др.]. Липецк: Городской центр рекламы, 2006. С. 7.

5. Курдюкова Е. О легендарном липецком градоначальнике Митрофане Клюеве / Е. Курдюкова // Аргументы и факты – Липецк. 2012. 12–18 дек.

6. Липецк // Географическо-статистический словарь Российской империи. Т. 3: Лаарс – Оять / Сост. П.П. Семёнов. СПб.: типография В. Безобразова и Комп., 1867. С. 52-54.

Рягузова Ю.А. – студентка, yryaguzova@mail.ru (Липецкий государственный педагогический университет имени П.П. Семенова-Тян-Шанского)

Марков Р.С. – преподаватель кафедры государственно-правовых дисциплин, rsm-94@yandex.ru (Липецкий государственный педагогический университет имени П.П. Семенова-Тян-Шанского)

УДК 340.111
С-79

КРИПТОВАЛЮТА В СИСТЕМЕ ОБЪЕКТОВ ГРАЖДАНСКИХ ПРАВ

Стефанова В.И.
Научный руководитель: Мустафина С.Ю.
(Ростовский юридический институт МВД России, г. Ростов-на-Дону)

С момента появления такого феномена как криптовалюта, прошло относительно мало времени. Можно назвать примерную цифру в 10 лет. Именно в такой временной промежуток стала набирать обороты в своем развитии и разработке, а также активно использоваться и применяться абсолютно новая по своей сути валюта. Данное явление приобретает широкое распространение во всем мире. Причиной тому стали высокие темпы прогресса в сфере информационных, коммуникационных технологий и международной связи в целом. Мотивы сводятся к решению вопроса об удовлетворении интересов и потребностей субъектов гражданских правоотношений.

Сам термин «криптовалюта» в переводе с английского - "cryptocurrency", есть виртуальная валюта, подверженная защите способом криптографии. В первую очередь, это довольно быстрая и достаточно надежная система платежей и денежных транзакций, переводов, основанная на новейших технологиях, контроль над ней недоступен ни одному правительству.

Пристальное внимание экономистов, юристов, программистов, привлеченное к криптовалюте, обуславливается высокой динамикой роста товарооборота. Специалисты по-разному смотрят на виртуальную валюту, например, через призму права, то есть, пытаясь понять, и регламентировать правовой статус и место в системе объектов гражданских правоотношений. Также берутся во внимание технические аспекты функционирования цифровой системы.

Осознавая, что криптовалюта - совершенно новое явление, стоит отметить, что определение правового статуса настоящего феномена на современном этапе затруднено за счет большой степени неоднозначности функционала, правовой сущности этого элемента. По своей сути это электронные деньги, которые создаются компьютерными системами. В данном аспекте абсолютно отсутствует контроль со стороны каких-либо государственных органов. На сложившейся ступени развития существуют затруднения при квалификации этого явления и выяснении характерных черт и особенностей.

Криптовалюта как экономическое явление вызывает все большую заинтересованность общества. Тем самым очевидна необходимость правового регулирования в сфере данного феномена. Свойственную цифровой валюте черту придает тот факт, что за ней не закреплено какое-либо материальное выражение, она существует только в виртуальной системе.

При популяризации такой валюты неоднократно вставал вопрос о запрете её во многих странах мира. Это обуславливается отсутствием возможности оспорить сделки по поводу криптовалюты в судебном порядке, защитить свои права и законные интересы. Данное опасение вызвано осознанием реальной угрозы совершения мошеннических действий. В качестве правовой основы в этом вопросе сможет выступать проект федерального закона "О цифровых финансовых активах". В соответствии с указанным ранее нормативно-правовым актом, разработанным государством, вполне может осуществляться всестороннее регулирование отношений в сфере применения виртуальной валюты.

Новизна сложившейся проблемной и спорной ситуации вносит ряд затруднительных моментов в области определения статуса и правового положения такой валюты. Уже в настоящее время имеются факты, свидетельствующие о сложностях при вынесении судебных решений по вопросам, напрямую касающимся криптовалюты. Представители правосудия вынуждены принимать решения, опираясь лишь только на

аналогию закона.

Гражданское законодательство России закрепляет статус наличных денег как вещи, а безналичных – как иного имущества равно, как имущественные права. Согласно положениям Гражданского кодекса Российской Федерации «платежи на территории России производятся путём наличных и безналичных расчётов». В рассматриваемой ситуации безналичные денежные средства относят к деньгам. Говоря о наличных и безналичных деньгах можно сказать, что это только формы существования, которые свойственны разным стадиям оборота денег.

По мнению некоторых ученных под криптовалютой понимается «некий цифровой актив, который предназначается для функционирования в роли средства обмена с применением криптографии для защиты транзакций и контроля за созданием дополнительных денежных единиц». В настоящее время аналитиками подсчитано, что оборот криптовалюты превышает миллиарды долларов США. Но, наряду с биткойном, в свою очередь, мы знаем некоторые разновидности криптовалюты, среди которых биткойн занял лидирующую позицию. Анализируя труды ученых, мы пришли к заключению, что цифровая валюта имеет три атрибута: децентрализация, анонимность и отсутствие гарантии. На основе вышесказанного, мы можем сделать вывод, что они нестабильны и не абсолютны.

Децентрализованная природа виртуальных валют основывается на том, что на данном этапе не существует единого центра или органа, посредством которого можно осуществлять управление криптовалютами и эмитентами. Эмитенты наибольшего числа криптовалют, такие как биткойны, литкойны и другие, представляют собой некое сообщество, которое выполняет все операции в сети, наряду с ними существуют также централизованно созданные и успешно функционирующие типы криптовалют, например, OneCoin, именно поэтому данная функция не характерна для всех валют.

Под анонимностью криптовалюты понимают то, что далеко не все участники, которые вводят ее в гражданский оборот, подлежат идентификации и могут быть опознаны. Итогом представленных особенностей может стать использование криптвалюты в подозрительных, незаконных транзакциях, а порой и в сугубо криминальной деятельности. Как следствие, данные риски могут становиться препятствием для широкого использования цифровой валюты. Но благодаря широкому внедрению новой версии IP, мы можем надеяться, что эта проблема найдет свое решение.

Мы считаем, что такой признак как отсутствие гарантии, можно принимать как довольно условный, так как он свойственен практический любому явлению. Не редки случаи, когда, казалось бы, давно устоявшиеся и надежные курсы мировых валют, становятся подверженными неожиданным и существенным изменениям.

Помимо всего прочего, виртуальная валюта является частью деятельности, которая всегда сопряжена с риском. Поэтому здесь важно учесть, что определяющим фактором криптовалюты является ее рисковый характер, а не «негарантированность».

Понимание и применение криптовалюты в повседневной жизни требует от пользователей обладание некоторыми техническими умениями и навыками. Именно поэтому на данном этапе развития новой валюты подавляющее большинство пользователей можно отнести к программистам и к людям, имеющим определенные навыки в этой сфере. Но в связи с растущей популярностью, разработчики делают большие шаги на пути к ее стандартизации, для того чтобы открыть дорогу в мир криптовалюты менее продвинутым пользователям.

Для правового государства, в котором инвестиционный процесс особенно активен, такой процесс, как создание правовых условий для обращения виртуальной валюты имеет большое значение, потому что каждый актив должен подчиняться определенным правовым условиям и иметь нормативную, правовую базу.

Конечно, юристы столкнулись с рядом правовых вопросов, на которые нужно ответить. Во-первых, необходимо осветить следующую сторону проблемы: можно ли

признать криптовалюту объектом гражданских прав? Данная проблема действительно сложная и требует комплексного сравнительного правового анализа в рамках теории гражданских прав. Ученые и эксперты, а также законодательство разных стран относятся к данным объектам совершенно по-разному.

Электронные деньги берут свое начало от наличных и безналичных денежных средств. Они применяются к обороту в сети электронных денежных переводов, формируются и погашаются наличными и безналичными денежными средствами. Другими словами, оператор играет роль некоего центра, который является связующим звеном и основным участником процесса обращения электронных денег.

Но если мы обратим внимание на цифровую валюту, то можем заметить, что такой участник в данном случае отсутствует. Все участники осуществляют передачу криптовалюты напрямую другому участнику без посредника или какого-либо банка, или другого финансового учреждения.

Тем не менее, США выступили с инициативой по регулированию криптовалютных транзакций. Американские регуляторы выступили с требованиями, чтобы цифровые аналоги реализовывались на финансовом рынке по тем же правилам, что и обыкновенные акции. Они пришли к такому мнению и изучили деятельность компании, которая продала виртуальные бумаги и была ограблена хакерами.

Итоговым суждением является закономерная мысль о том, что сама форма выражения денег не оказывает значительного влияния на экономический и юридический аспект сущности такого феномена как деньги.

Получило достаточно широкое распространение мнение о том, что биткойн должен входить в рамки перечня объектов гражданских прав, установленных гражданским законодательством нашего государства. В противовес данному утверждению, стоит указать тот факт, что криптовалюта как таковая выполняет функционал платежа, а, следовательно, может полностью приравниваться к деньгам. Основываясь на вышеизложенных суждениях, логично будет сделать вывод о том, что крайне остро встал вопрос необходимости урегулирования правового положения криптовалюты как таковой в системе объектов гражданского права.

Правовая природа криптовалюты никак не определена законодательно. К сожалению, необходимо признать, что учёные-правоведы расходятся во мнении по данному вопросу. Криптовалюта рассматривается в качестве:

1) денег;
2) как безналичные средства;
3) в роли ценных бумаг;
4) как электронные денежные средства.

В первом случае необходимо отметить, что в России государственной валютой считается рубль. В денежном обращении находятся монеты и банкноты, признанные законом, денежным знаком. Эмиссия и обращение криптовалюты не находится в ведении Центрального банка Российской Федерации. Рассматривая экономическую сторону данного вопроса отметим, что деньги, как и криптовалюта, по своей сути выступают в роли товара - имеют свою стоимость. Также биткойны можно изучать со стороны функционального применения денежных средств. Они могут выполнять функции меры стоимости, средства обращения товаров, средства платежа, накопления, а также мировых денег. С их помощью можно совершать различного рода сделки, выражать стоимость товара, производить оценку некоторых услуг.

Рассматривая второй пункт, необходимо понимать, что природой операций, производящихся в отношении безналичных денежных средств, является договор, который заключен между банком и клиентом. Реализация операции производится, когда деньги зачислены на банковские вклады или счета. Отличием криптовалюты в данном аспекте является то, что все процессы с ней строятся на принципе доверия пользователей по отношению к другу.

Анализируя феномен криптовалюты через другую призму, отметим, что процесс выпуска биткойнов в части аналогичен с процессом осуществления эмиссии по отношению к ценным бумагам. При детальном рассмотрении данного явления существенным является отсутствие в содержании криптовалюты обязательственных прав. Она и так является самоценным объектом.

Однако в соответствии с федеральным законом №161-ФЗ «О национальной платёжной системе» стоит сказать, что безналичные деньги имеют немалозначительную схожесть с криптовалютой. По отношению к данным категориям могут производиться операции по переводу. Но важной чертой является отсутствие участия третьих лиц в реализации процессов по поводу криптовалюты.

Термин криптовалюта или виртуальная валюта не закреплён законодательно в нашем государстве. Но многие учёные-правоведы определяют сущность этого явления как электронную наличность, цифровую валюту, электронные деньги. Биткойн не признается законом платёжным средством государства, из-за этого нельзя говорить о нём как о предмете денежного обязательства. В настоящее время биткойн рассматривается как обязательственное право, требование которого порождается на основе договора участников конкретной системы расчётов.

Рассмотрев вопрос с различных позиций, вполне логичным будет вывод о необходимости внесении изменений в гражданское законодательство. По нашему мнению, было бы уместно внести дополнения в части признания криптовалюты объектом гражданских прав.

В некоторых источниках проводится параллель между криптовалютой и так называемым «благом» в качестве объектов гражданских правоотношений. В указанной теории «блага», в которой рассмотрению предаются как материальные, так и нематериальные объекты. Эта концепция значительно упрощает процесс признания нового феномена, потому как обладает более обширным спектром характерных черт, направленных главным образом на удовлетворение потребности субъектов, что взаимосвязано с определенной степенью риска.

Существует и мнение о том, что биткойн удовлетворяет требованиям, выдвигаемым к объектам права собственности. Ряд стран придерживается позиции отрицательного отношения к рассмотрению цифровой валюты в качестве единицы рыночных активов, но на сегодняшний день наблюдается положительная динамика по этому вопросу.

Список литературы

1. Гражданский кодекс Российской Федерации от 30.11.1994 N 51-ФЗ (ред. от 18.07.2019) (с изм. и доп., вступ. в силу с 01.10.2019)

2. Проект Федерального закона N 419059-7 "О цифровых финансовых активах" (ред., принятая ГД ФС РФ в I чтении 22.05.2018).

3. Абрамова, Е. Электронные денежные средства как непоименованный объект гражданских прав / Е. Абрамова // Хозяйство и право. – 2016. – № 7. – С. 12–13.

4. Архипов, В. Bitcoin: основные принципы и отдельные юридически-значимые особенности / В. Архипов. URL: https:// zakon.ru/blog/2014/1/13/bitcoin_osnovnye_princ ipy_i_otdelnye_yuridicheskiznachimye_osobenn osti.

5. Биткойн как объект гражданского права в www.bitcoinsider.online.

6. Братусь, Д. А. Институт «бестелесных вещей» в гражданском праве / Д. А. Братусь // Юрист. – 2004. – № 2. – С. 21–23.

7. Гришаев, С. П. Деньги как объект гражданских прав; изменения в законодательстве / С. П. Гришаев // Хозяйство и право. – 2014. – № 2. – С. 59–63.

8. Криптовалюта в России: законодательные перспективы «цифрового товара». URL: http://www.plusworld.ru/journal/section_1817/pl us-5-2017/kriptovalyuta-v-rossii-zakonodatelnyeperspektivy-tsifrovogo-tovara/.

9. Лапач, В. А. Система объектов гражданских прав. Теория и судебная практика / В. А. Лапач. – СПб.: Издательство «Юридический центр Пресс», 2002. – 542 с.
10. Москалец, М. А. Субъективные права и объекты права собственности / М. А. Москалец / Вестник Пермского университета. – 2010. – № 2 (8). – С. 134–141.
11. Ровный, В. В. Проблемы единства российского частного права / В. В. Ровный. – Иркутск: Изд-во Иркутского университета, 1999. – 310 с.
12. Саакян, А. Г. Криптовалюта как первичный инструмент в формировании валютного регулирования государства / А. Г. Саакян // Деньги, финансы и кредит. – 2015. – № 4. – С. 17–20.
13. Скловский, К. И. Собственность в гражданском праве. Учебно-практическое пособие / К. И. Скловский. – М.: «Дело», 1999. – 512 с.
14. Сулейменов, М. К. Еще раз об объектах гражданских прав: деньги и ценные бумаги / М. К. Сулейменов // Юрист. – 2003. – №
15. Cryptocurrency. URL: https://en. wikipedia.org/wiki/Cryptocurrency.
16. Хидзев, А. Т. Криптовалюта: правовые подходы к формированию понятия / А. Т. Хидзев // Право и современные государства. – 2014. – № 4. – С. 11–12.

Стефанова В.И. – курсант 3 курса, stefanova99@inbox.ru (Ростовский юридический институт МВД России)
Научный руководитель – Мустафина Светлана Юрьевна – к.э.н., доцент (Ростовский юридический институт МВД России)

УДК 347.78
Т-19

ПРОБЛЕМЫ АВТОСКОГО ПРАВА В СЕТИ ИНТЕРНЕТ

Тарахова Э.Б.
Научный руководитель: Белашова Е.В.
(Северо-Кавказская государственная академия, г. Черкесск)

В наше время, в связи с активным развитием новых технологий и появлением коммуникационных сетей активно стала развиваться потребность в защите авторского права. Многие столетия основным носителем информации была только бумага, и защита авторского права была урегулирована нормами законодательства. Сейчас же существует ряд проблем для регулирования авторского права в информационных сетях.

На тему защиты авторского права было написано множество статей, но по сей день нет единого мнения о решении данной проблемы. Некоторые ученые считают, что авторское право в Сети должно подчиняться «обычным» нормам законодательства, другие же отмечают, что виртуальное пространство безгранично и нужно создать нормы его регулирования на международном мировом уровне, третьи же отмечают, что обращать внимания на это не стоит, в связи с тем, что информация всегда «гуляла» и будет так же «гулять» по информационным сетям [7].

Таким образом, следует отметить, что понятия «охрана» и «защита» авторских права являются абсолютно разными. «Охрана» - понятие правовое, закрепляющее весь комплекс правовых мер, направленных на обеспечение соблюдения прав авторов. А «защита» - это есть совокупность всевозможных мер, направленные на сохранение, восстановление и признание авторских прав.

Одной из острых проблем информационной Сети Интернет является проблема защиты авторских прав. Нарушения авторского права – частое явление, обладающее противоправным характером и которое влечет за собой как материальный, так и моральный ущерб [8].

Однако, следует отметить имеющиеся нормативно-правовые акты, регулирующие данные вопросы на международном уровне:

1. Бернская конвенция по охране литературных и художественных произведений от 9 сентября 1886 г. [1], закрепляющая общие положения об охране авторского права в отношении литературных и художественных произведений.

2. Всемирная конвенция об авторском праве от 06.09.1952 г [2] // Собрание Постановлений Правимтельства 1973 г., № 24, С. 139

3. Стокгольмская конвенция об учреждении Всемирной организации интеллектуальной собственности (далее — ВОИС) от 14.06.1967 г. [3]

Но данные нормативно-правовые акты не могут в полной мере регулировать авторское право в сетях, так как внутренние нормы законодательства каждого государства разняться и имеют свои специфические черты.

Непосредственно следует отметить, что в России имеется два основных типа (формы) защиты произведений, размещенных в Сети:

- юрисдикционная, данная форма защиты осуществляется государственными органами власти, в том числе и судами. Юрисдикционная форма может подразделяться на разные сферы гражданского, уголовного и административного судопроизводства авторских прав в Сети;

- неюрисдикционная, данная форма защиты совмещает в себе действия, как организаций, так и физических лиц для защиты авторских прав в Сети, которые осуществляют эту защиту самостоятельно без помощи государственных органов. Однако, огромное значение на практике имеет юрисдикционная форма, к примеру, иски в суды арбитражный и общей юрисдикции, административная ответственность, уголовное преследование правонарушителей в Сети.

Однако, законодательство России так же предусматривает административную, гражданско-правовую, уголовную ответственность за нарушение авторских прав в Сети Интернет. С нашей точки зрения, наиболее важной нормой защиты авторских прав в Сети является ст. 1253 ГК РФ [6], в которой говорится, что по требованию прокурора может быть принято решение о ликвидации юридического лица, которое неоднократно или грубо нарушает исключительные права на результаты интеллектуальной деятельности. В свою очередь, если правонарушение совершает гражданин, то его деятельность как предпринимателя по решению суда может быть прекращена.

Непосредственно, ст. 1301 ГК РФ повествует, о том, что правообладатель исключительного права на произведение вправе потребовать от нарушителя на свое усмотрение возмещение убытков или выплаты компенсации в размере, определяемом судом.

Так же ст. 7.12 КоАП РФ [5] о нарушении авторских и смежных прав, изобретательских и патентных прав, гласит о том, что к лицам, причастным к незаконному обороту объектов интеллектуальной собственности, применяется административная ответственность, которая влечет за собой наложение административного штрафа. Следует отметить, что в последнее время активно развивается институт уголовно-правовой ответственности за нарушения авторских и смежных прав, ст. 146 УК РФ [4]. Каждый год в нашей стране регистрируется около 7 тысяч преступлений данной категории.

Однако, так же стоит отметить, что большинство проблем авторских прав возникают на ценовой политике правообладателей. Следуя выбранной системе ценообразования, правообладатели сами инициируют нарушение авторских прав. Авторские права на результаты интеллектуальной собственности означают правовую монополию, автор своих «товаров» выступает монополистам, это ему позволяет устанавливать цены на свои «товары» и вести борьбу с конкурентами [9].

Еще одна актуальная проблема для России в сфере авторского права заключается в том, что легальная продукция физически недоступна в отдельных отдаленных населенных пунктах страны. В таком случае, пользователям Сети ничего не остается другого, как удовлетворят свои потребности в информации нелегальными способами, при этом они

даже не задумываются о нарушении авторских прав.

Так же следует отметить, что, анализируя судебную практику в данной области, в большей степени инициаторами защиты авторских прав выступают не сами авторы своих произведений, а другие правообладатели-посредники информации. В основном, именно посредники выступают с инициативой ужесточить законы, регулирующие авторские права. Посредник так же ведет работу в отборе «продуктов» авторских прав, бывают случаи, когда произведение не доходит до потребителей в связи с коммерческими причинами посредника.

Проблема привлечения к ответственности правонарушителей Сети довольно сложна, обнаружить нарушителя авторских прав в Сети недостаточно, сложнее даже собрать доказательства в Сети правонарушения и закрепить их, в свою очередь данные доказательства и факты должны быть достаточно весомы, чтобы суд счел доказательства допустимыми в соответствии с законодательством. На данном этапе развития сделать это сложно, но работа над этим продолжается [10].

Таким образом, несмотря на правовые нормы и правоприменительную практику, связанные с правовой регламентацией защиты авторских прав в Сети, множество вопросов остаются незакрытыми и порождают ряд существенных проблем. Перечислим основные проблемы из данного ряда:

1. Отсутствие определения Сети «Интернет» в российском законодательстве несет за собой негативное влияние для правоприменительной деятельности. Для того, чтобы имелось единое понимание Сети целесообразно будет закрепить данное понятие в норматитвно-правовых актах.

2. Проблема нарушений авторских прав в Сети, как говорили об этом выше, усугубляется отсутствием четкого механизма действий для определения правонарушителя в Сети, в связи с трудным выявлением доказательств нарушения в Сети, в ряде случаев выявить правонарушителя считается вообще невозможным.

3. Большинство нарушений авторских прав в Сети в России связаны с ценовой политикой правообладателей, а также с отсутствием легального контента. Во многих случаях обычные пользователи Сети не имеют представлений об определении легального контента. Чтобы устранить данную проблему надо ужесточить преследование за «нелегальностью» в Сети.

С нашей точки зрения, мы можем выделить два основных сценария осуществления защиты авторских прав в Сети.

Первый сценарий гласит об ужесточении запретительных мер, которое будет заключаться в усилении контроля за контентом во всех воспроизводящих устройствах, при выявлении нарушения, должен будет осуществляться запрет на доступ к интернету.

Второй сценарий гласит, о том, чтобы полностью отказаться от контроля за распространением неавторизированного контента. Массово распространять дешёвый и бесплатный контент всем пользователям Сети, обеспечить быструю доступность. Это приведет к отсутствию нарушений в Сети и отсутствием правообладателей в целом.

Список литературы

1. Бернская конвенция по охране литературных и художественных произведений от 9 сентября 1886 г. (дополненная в Париже 4 мая 1896 г., пересмотренная в Берлине 13 ноября 1908 г., дополненная в Берне 20 марта 1914 г. и пересмотренная в Риме 2 июня 1928 г., в Брюсселе 26 июня 1948 г., в Стокгольме 14 июля 1967 г. и в Париже 24 июля 1971 г., измененная 2 октября 1979 г.) // Бюллетень международных договоров, сентябрь 2003 г., N 9, с. 3

2. Всемирная конвенция об авторском праве от 06.09.1952 г // Собрание Постановлений Правительства 1973 г., № 24, С. 139

3. Стокгольмская конвенция об учреждении Всемирной организации интеллектуальной собственности (Подписана в Стокгольме 14.07.1967, изменена 02.10.1979. Текст официально опубликован не быд). - Режим доступа: URL https://base.garant.ru/2565297/ (дата обращения: 16.11.2019)

4. Уголовный кодекс Российской Федерации от 13.06.1996 N 63-ФЗ (ред. от 04.11.2019) // Собрание законодательства РФ, 17.06.1996, N 25, ст. 2954,
5. Кодекс Российской Федерации об административных правонарушениях от 30.12.2001 N 195-ФЗ (ред. от 04.11.2019) // Российская газета, N 256, 31.12.2001,
6. Гражданский кодекс Российской Федерации (часть четвертая) от 18.12.2006 N 230-ФЗ (ред. от 18.07.2019// Российская газета, N 289, 22.12.2006
7. Демидочкина М.Ю. Реализация авторского права посредством сети интернет: некоторые проблемы // Пробелы в российском законодательстве, 2018 г. № 6. С. 87-90.
8. Ленковская Р.Р., Шиловская А.Л. Особенности защиты авторских прав в сети интернет // Социально-политические науки, 2017 г. № 5. С. 64-67.
9. Оганян В.А. Правовая уязвимость объектов авторского права в сети: причины и способы разрешения // Проблемы экономики и юридической практики, 2017 г. № 6. С. 182-185.
10. Сагитова А. А. Проблемы защиты авторских прав в сети Интернет // Молодой ученый. — 2018. — №5. — С. 133-137. — URL https://moluch.ru/archive/191/48204/ (дата обращения: 15.11.2019).

Тарахова Э. Б. – обучающаяся 2-го курса Юридического института, elinakarat@mail.ru (Северо-Кавказская государственная академия)
Научный руководитель – Белашова Е. В. – ст. преподаватель кафедры Гражданско-правовые дисциплины (Северо-Кавказская государственная академия)

УДК 342.552
Т-46

РЕГИОНАЛЬНАЯ БЕЗОПАСНОСТЬ КАК СОСТАВЛЯЮЩАЯ НАЦИОНАЛЬНОЙ БЕЗОПАСНОСТИ РОССИЙСКОЙ ФЕДЕРАЦИИ

Тихалева Е.Ю.
(Академия Федеральной службы охраны Российской Федерации, г. Орел)

На пути становления и развития человеческое общество всегда сталкивалось со всякого рода угрозами, будь то природные катаклизмы, вражеские государства и общности людей, техногенные катастрофы и иные противоправные или неблагоприятные факторы. В связи с этим, для благополучного развития и деятельности человечества, следует, в первую очередь, поддерживать должный уровень безопасности в каждом государстве.

Сегодняшний мир наполнен несчетным количеством противоречий, имеющих политический, экономический, социальный и исторический характер. Наиболее трудно приходится справляться с этим России ввиду особенностей исторического развития, географического положения, многообразия природных ресурсов, преобладания многонационального населения, богатой культуры и научных достижений. В последнее время усложнился характер и международных отношений: с момента присоединения Крыма к России, против нашей страны введено много санкций со стороны западных государств. Это не могло не привести к определенным трудностям в сфере экономики, деморализации населения. В такой непростой ситуации России необходимо полноценное обеспечение и налаженная деятельность всей системы национальной безопасности.

Это обуславливает определенный интерес к вопросу о существовании внутри государства проявлений регионального уровня его безопасности.

Термины «национальная безопасность» и «региональная безопасность» могут рассматриваться как общее и частное. При этом понятие «региональная безопасность» может использоваться в отношении конкретной территории Российской Федерации и

населения, проживающего на данной территории. В то время как национальная безопасность пронизывает все уровни власти в Российской Федерации и соответствующие объекты (от интересов государства до интересов отдельной личности).

Исходя из этой концепции, региональную безопасность следует рассматривать как защиту жизненно важных интересов регионального социального сообщества и местных институтов государства от возникающих угроз.

Следует, однако, иметь ввиду, что категория «региональная безопасность», ее сущность, законодательно не закрепляются ни на федеральном, ни на региональном уровне. В Стратегии национальной безопасности Российской Федерации, утвержденной Указом Президента Российской Федерации от 31 декабря 2015 г. № 683, упоминается о «национальной безопасности на региональном уровне» и о «механизмах обеспечения региональной стабильности и безопасности».

Анализ научной литературы позволяет сделать вывод, что данный термин недостаточно развит с точки зрения содержания, а иногда – противоречив, в частности, нередко региональная безопасность рассматривается в различных трактовках исходя из неоднозначных подходов к толкованию термина «регион».

Обратим внимание на то, что «региональная безопасность» определяется некоторыми авторами в соответствии с возможным влиянием внешних факторов на безопасность. Регион при таком толковании рассматривается как несколько государств (их объединенная группа), которые характеризуются едиными специфическими чертами с учетом исторических и экономических условий развития, геополитической обстановки [7, с. 162].

Можно выделить следующие характеристики понятия «регион», которые заложены в его содержании:

1) в конституционном (государственном) праве «регион» раскрывается в контексте «субъекта Российской Федерации» (сущность и содержание этих понятий подробно рассматривал М.Г. Потапов) [6, с. 19];

2) в работах других авторов регион определяется с учетом различных позиций (в том числе неоднородных факторов: географическое положение, уровень развития экономики или социально-культурной сферы, политико-правовое регулирование и т.д.) и характеризует определенную территорию Российской Федерации, в том числе несколько соседних субъектов Российской Федерации [1, с. 45; 2, с. 73-74];

3) после создания системы федеральных округов в соответствии с Указом Президента Российской Федерации от 13 мая 2000 г. № 849 «О полномочном представителе Президента Российской Федерации в федеральном округе» регион стал также рассматриваться как термин, равнозначный понятию «федерального округа Российской Федерации».

Отдельное внимание необходимо уделить тому, что в российской нормативно-правовой базе также не содержится единого подхода к содержанию понятия «регион». Таким образом, в отдельных нормативных правовых актах Российской Федерации отождествлены термины «регион» и «субъект Федерации». Основы государственной политики регионального развития Российской Федерации на период до 2025 года, которые утверждены Указом Президента Российской Федерации от 16.01.2017 г. № 13, определяют регион как: «часть территории Российской Федерации в границах территории субъекта Российской Федерации».

Кроме того, в данном акте дается определение термина «макрорегион» в качестве территории Российской Федерации, которая объединяет в себе территории двух или более субъектов Российской Федерации, характеризующихся такими социально-экономическими условиями, в границах которых требуется обозначение отдельных направлений, приоритетов, целей и задач социально-экономического развития при принятии и реализации нормативных документов, регламентирующих стратегическое планирование (то есть в соответствии с предметом регулирования Федерального закона от

28 июня 2014 г. № 172-ФЗ «О стратегическом планировании в Российской Федерации).

При таком подходе можно сделать вывод, что регион рассматривается в контексте соотношения с субъектом Федерации и их границы могут совпадать. Из сказанного следует, что при объединении территорий, как минимум, двух субъектов Российской Федерации в границах федеральных округов образуется макрорегион, и в случае необходимости возможно изменение границ федеральных округов.

Последующее развитие нашей страны определяется возможностями развития того или иного субъекта Федерации (региона) и населения, проживающего на соответствующей территории. Эффективная реализация государственной политики регионального развития позволит создать дополнительные условия для достижения государственных целей в области национальной безопасности, будет способствовать развитию межнациональных и межрелигиозных отношений, как отмечено в Основах государственной политики регионального развития Российской Федерации на период до 2025 года.

Существуют различные подходы к определению состояния региональной безопасности. В качестве одного из них может быть реализуем метод, выработанный на основании исследования, проведенного специалистами Московского государственного института международных отношений (университета) Министерства иностранных дел Российской Федерации и Института общественного проектирования [5, с. 122].

С целью выявления и последующего анализа как внешних, так и внутренних угроз безопасности, авторы давали оценку ее состояния, основываясь на следующих показателях (которые применимы и при анализе региональной безопасности):

– идеологические расколы и конфликты;
– положение и роль средств массовой информации;
– участие в деятельности международных организаций
– индекс восприятия коррупции;
– уровень экономических угроз и угроз безопасности человека, и др.

Таким образом, методологической основой концепции «региональной безопасности» служит многоуровневый характер национальной безопасности.

В этих условиях система обеспечения национальной безопасности Российской Федерации развивается в направлениях проведения преобразований в государстве для поддержания стабильного состояния и сбалансированности федеративных отношений как в центре, так и на периферии. В научных исследованиях делается акцент на тесной взаимосвязи региональной и национальной безопасности [3; 4, с. 182].

Безопасность регионов – это важный элемент национальной безопасности государства, характеризующий правовой институт, который гарантирует стабильность политического режима и улучшение состояния государства в целом.

Вышесказанное позволило сформулировать понятие региональной безопасности как состояния защищенности, в первую очередь, личности, а также в определенном объеме общества и государства, от внутренних и внешних (исходящих исключительно извне) угроз и опасностей, оказания им необходимого противодействия, в пределах территории субъекта (группы субъектов) Российской Федерации, при которых удовлетворяются российские национальные интересы.

Список литературы

1. Витульева, Т.А. Понятие региона как социально-экономического образования / Т.А. Витульева // Вестник Бурятского государственного университета. Экономика и менеджмент. – 2014. – № 4. – С. 41-46.

2. Доронина, Ф.Х. Современные подходы к определению понятия «регион» / Ф.Х. Доронина // Вестник Московского университета им. С.Ю. Витте. Серия 1. Экономика и управление. – 2015. – № 1. – С. 72-76.

3. Мельников, В.И. Региональная безопасность как неотъемлемая составляющая

национальной безопасности Российской Федерации / В.И. Мельников // Социология власти. – 2010. – № 2. – 172-181.

4. Никифорова, Е.Н. Правовое регулирование национальной безопасности на региональном уровне / Е.Н. Никифорова // Ученые записки РГГМУ. – 2017. – № 49. – С. 178-185.

5. Политические системы современных государств: энцикл. справ.: в 4-х т. Т. 1: Европа: МГИМО (У) МИД России. ИНОП / гл. ред. А.В. Торкунов; науч. ред. А.Ю. Мельвиль; отв. ред. М.Г. Миронюк. – М.: Аспект Пресс, 2012. – 616 с.

Тихалева Е. Ю. – к.ю.н., доцент, columbijka@mail.ru (Академия Федеральной службы охраны Российской Федерации)

УДК 340.111
Т-63

ТЕНДЕНЦИИ РАЗВИТИЯ СОВМЕСТНОГО ЗАВЕЩАНИЯ И НАСЛЕДСТВЕННОГО ДОГОВОРА В СОВРЕМЕННОМ РОССИЙСКОМ ПРАВЕ

Тоцкая Л.А.
Научный руководитель: Мустафина.С.
(Ростовский юридический институт МВД России, г. Ростов-на-Дону)

В связи с многосторонним развитием общества и государства, право также не стоит на месте, а претерпевает множественные изменения во всех его отраслях. Еще с глубокой древности наши предки, позаимствовав право у Древнего Рима, черпали из него вдохновение по созданию собственной правовой системы. Каждый аспект права они тонко преобразовывали с учетом привычных правил и норм, менталитета и обычаев родного населению. Но и по сей день, создав могущественное суверенное государство, диктующее свои правила на мировой арене, мы заимствуем новеллы зарубежного права.

Так с 1 июня 2019 года вступил в силу Федеральный закон от 19.07.2018 года № 217-ФЗ «О внесении изменений в статью 256 части 1 и 3 Гражданского кодекса Российской Федерации», который очередной раз подвергает изменению наследственное право России. Данный Федеральный закон умножает возможности российских граждан по распоряжению своим имуществом на случай смерти. А именно раскрываются такие новые термины, как «наследственный договор» и «совместное завещание», раскрываются их правовые положения и сущность.

Завещание – это акт, определяющий судьбу гражданских правоотношений лица на случай его смерти, а совместное завещание – это акт, составленный супругами, которые на момент его заключения состоят в браке. Закон теперь позволяет супругам определить последствия смерти одного из них или обоих одновременно:

• Завещать общее имущество или его составные части любым лицам;

• Определить самостоятельно доли наследников, указанных в совместном завещании;

• Определить в целом наследственную массу самостоятельно обоих супругов;

• Не указывая причин, лишить любого члена семьи наследства или даже всех;

• Возможность оставлять завещательные распоряжения обоих супругов или одного их них к любому, указанному лицу, предусмотренных ГК РФ.

Совместное завещание создавалось в помощь людям, у которых возникла проблема с выделом доли пережившего супруга и разделением оставшейся части между всеми наследниками. То есть тем семьям, которые не заключили при жизни брачный договор. Например, муж распределил совместно нажитое имущество между детьми без учета доли жены, но по закону нотариус должен сначала выдели долю жены, а оставшуюся

распределить между наследниками. А наследники в свою очередь должны договориться о долях, но уже без учета доли жены, которая также претендует на долю мужа. Таким образом, большинство семей сталкивается с проблемой раздела имущества через судебное разбирательство, которое весьма затратное, долгое и эмоционально выматывающее. Чаще всего дело заканчивается ссорами, обидами и отдалением членов семьи друг для друга. Поэтому совместный договор – хороший вариант, который поможет в этом вопросе.

Оно удостоверяется нотариусом, и обязательно вся процедура подлежит видео фиксации, запись которой будет храниться у нотариуса. Чтобы у неудовлетворенных наследников и не включенных в завещание не было повода годами оспаривать его.

Регулируют и контролируют данные завещания в соответствии с указанными в законе следующими запретами:

1. Составление совместного завещания в закрытой форме (т.е. передача в заклеенном конверте нотариусу);
2. Составление в порядке приравненному к нотариальному (например, удостоверение глав врачом или командиром воинской части);
3. Составление в чрезвычайных обстоятельствах.

В совместном завещании также есть и свои недостатки. Например, после смерти одного из супругов, другой имеет право расторгнуть его и составить свое личное завещание. То есть, нет никакой гарантии, что переживший супруг не изменит мнение о наследстве и наследниках и выполнит пожелания умершего. Также если супруги расторгают брачный договор, то соответственно совместное завещание утрачивает силу. Это касается и случаев признания брачного договора недействительным. Нарушение правил составления завещания, указанных в ГК РФ, влечет его недействительность, например, несоблюдение правил о письменной форме завещания и его удостоверении. Оспорить его можно как при жизни супруга, так и после смерти.

Таким образом, опять-таки семейных судебных разбирательств избежать на сто процентов не удастся, как изначально предполагал законодатель. Значит, данный инструмент регулирования наследственных правоотношений, не избавит общество от лишних разбирательств внутри семей и их разрушение на почве корыстных побуждений. Практика по нововведениям слишком мала, чтобы делать достоверные выводы о положительных и отрицательных качествах совместного завещания, поэтому время покажет насколько обживется в российском современном обществе иностранная новелла.

Что касается наследственного договора, то в отличие от завещания, это двусторонняя сделка, то есть получатель наследства должен быть лично ознакомлен и согласен со всеми положениями договора на условиях, выдвинутых наследодателем. Никаких представителей или доверенностей в этом случае не допускается. Он призван без конфликтов помогать в удовлетворении желаний, как со стороны наследодателя, так и наследников. Обязанности, которые должны исполняться сразу после смерти, как и условия, конечно, могут быть оговорены сторонами (например, получатель после смерти наследодателя получает дом и обязывается заботиться о проживающей в нем престарелой жене умершего). Также весомым отличием является то, что права по наследственному договору не передаются, как в завещании. То есть, если получатель умер раньше, то его право на наследство пропадает, а не передается, например, жене или детям.

С помощью наследственного договора наследодатель мог бы, не нарушая правил, исключить лиц, которые в наследственной очереди по закону есть, но, по его мнению, не заслуживают наследства. Но и здесь есть свои подводные камни: право на обязательную долю сохраняют несовершеннолетние дети, нетрудоспособные дети, родители, супруг, иждивенцы.

Заключив наследственный договор, наследодатель может, как угодно распоряжаться имуществом, находящимся в наследственной массе. То есть, договор его ни каким образом не обременяет и не ограничивает его права на владение, пользование и распоряжение им. В случае, если наследодатель растратил или продал все имущество,

получатель никак не сможет отстоять свои права. Даже если договор заключался на условиях, при которых получатель еще при жизни наследодателя выполняет на протяжении нескольких лет его требования (например, денежные перечисления с каждой зарплаты в обмен на солидную дачу деда после его смерти), но до своей смерти он успевает продать все имущество, получатель остается ни с чем. Этот момент законодатель еще не урегулировал до конца, так как практики по этому нововведению еще очень мало и не известно, будут ли этим пользоваться в своих корыстных целях люди или нет.

Законодатель разрешает заключать несколько наследственных договоров, как в отношении разных объектов наследственной массы, так и в отношении одного. Тут присутствует еще одно отличие наследственного договора от завещания, ведь оно тоже может заключаться несколько раз. А отличие заключается вот в чем: если заключено несколько договоров с разными людьми в отношении одного объекта имущества, то действительным будет самый ранний договор, а при заключении завещания – самый последний. Значит, данный объект получит лицо, которое самое первое по времени заключило и заверило наследственный договор.

Но в этом нововведении также есть свои отрицательные черты:

• Не отменяет обязательную долю в наследстве;

• В одностороннем порядке может расторгнуть договор только наследодатель;

Но в этом случае с наследодателя могут взыскать возникшие убытки.

• Факт законного обмана при заключении нескольких договоров в отношении одного и того же объекта имущества;

• Нет гарантии сохранения наследственной массы в том же объеме до вступления договора в силу;

• Законодатель не дает четкого определения, чья юридическая природа главнее: завещания или наследственного договора;

Данный договор должен быть заверен только у нотариуса, в отличие от завещания, которое может быть действительным при подписании его при свидетелях в чрезвычайной ситуации или главврачом больницы и т.д.

Обобщив все минусы и плюсы наследственного договора можно выдвинуть несколько мер, которые помогут при решении вышеперечисленных проблем:

1. Не исключать из наследства всех подряд неугодных наследников, лучше с самого начала отталкиваться от обязательных долей в наследстве, так как эти лица скорее всего будут требовать свою законную долю, и этим добавят проблем как нотариусу, суду, так и угодным наследникам;

2. Обязать наследодателя после заключения договора сохранить имущество в том же виде, как при подписании, невозможно, прописать условия о залоге данного имущества у получателя тоже нельзя, тогда выгоднее заключить уже договор ренты, если есть вышеизложенные опасения;

Решение данной проблемы можно было бы позаимствовать у Германии, в которой наследодатель по закону должен проявить все усилия, чтобы по максимуму сохранить данное имущество.

3. Соблюдать бдительность и осторожность при подписании договора, перепроверять документацию и требовать расписку о том, что наследодатель не заключал договоры на данное имущество и не будет заключать;

4. Включать в договор условия о том, что, если получатель умрет раньше, то его наследники могут иметь право на возврат сумм, выплачиваемых получателем при жизни в соответствии с требованиями договора;

5. А также прописывать такие условия, при которых наследодателю было бы не выгодно расторгать договор.

Следует сказать о главном различие наследственного договора и совместного завещания. Оно заключается в том, что субъектный состав совершенно иной. В наследственном договоре это могут быть помимо наследников еще и третьи лица

(управляющие, сиделки, домработницы и т.д.), а совместное завещание - супруги только после вступления в брак.

Нельзя путать наследственный договор с пожизненной рентой. Речь идет о ситуации, когда наследник полностью содержит наследодателя вплоть до его смерти. Отличие только в одном: если данная ситуация регулируется наследственным договором, то право собственность наследник получит только после смерти наследодателя.

Таким образом, подытожив все плюсы и минусы современных новелл гражданского законодательства, следует сделать вывод о том, что регулирование и контроль отношений по поводу совместного завещания и наследственного договора далеко не совершенны. Уже выявлен ряд важных вопросов, но большинство из них смогут исправить только после получения достаточного объема судебной практики, который и даст толчок к развитию данного аспекта права. Данные нововведения быстрым темпом проникают в современную жизнь граждан и совсем скоро обживутся крепким фундаментом и каркасом во многом благодаря законодательной и судебной властям.

Список литературы

1. Конституция РФ;
2. Гражданский кодекс РФ;
3. Федеральный закон от 19.07.2018 N 217-ФЗ "О внесении изменений в статью 256 части первой и часть третью Гражданского кодекса Российской Федерации";
4. Абраменков М.С. Правовой механизм принятия наследства // Нотариус. 2012. № 3. - С. 28-34;
5. Баянов С. Риски фактического принятия наследства // ЭЖ-Юрист. 2015. № 10. - С. 14;
6. Косовская В.А. Особенности принятия наследства в международном частном праве // Экономика, педагогика и право. 2016. № 3. С. 4;
7. Лебединец Н.В., Казинский А.А. Сравнительно-правовой анализ институтов принятия и отказа от наследства // Вопросы современной юриспруденции. 2016. № 6 (57). С. 29-34;
8. Лиджиева С.Г. Принятие и отказ от обязательной доли // Нотариус. 2016. № 2. С. 12-15;
9. Рассказова Н.Ю. Фактическое принятие наследства // Вестник гражданского права. 2016. Т. 16. № 5. С. 68-109.

Тоцкая Л.А. – курсант 3 курса, Lola_tsk05@mail.ru (Ростовский юридический институт МВД России)

Научный руководитель – Мустафина Светлана Юрьевна – к.э.н., доцент (Ростовский юридический институт МВД России)

УДК 34
Ф-34

ОСНОВАНИЯ МЕЖДУНАРОДНО–ПРАВОВОЙ ОТВЕТСТВЕННОСТИ ГОСУДАРСТВ В МЕЖДУНАРОДНОМ ПРАВЕ

Федулов А.В.
(Донбасская юридическая академия, ДНР, г. Донецк)

Задача международно–правовой ответственности представляет собой одной из наиболее увлекательных и многообещающих областей сегодняшнего современного международного права. М. Соренсен, датский юрист–международник в 1960–х годах, осматривая проблемы ответственности, говорил о том, что «никакая другая тема не

поднимала столько споров, как ответственность государств, и никакая другая область не является такой неясной и запутанной с точки зрения теории» [1, с. 217]. Допускается заметить, что формирование предоставленной сферы совершается довольно неспешными темпами, по причине большой политизированности разных проблем, сопряженных с проблематикой ответственности. Организация объединенных наций осуществляет задачу международно–правовой ответственности с 1949 года, с фактического момента создания Комиссии. Систематизация и кодификация положений, которые затрагивают сферу ответственности, проводилась еще с 1956 года, и практически пятьдесят лет выступали серьезнейшие обсуждения вопроса согласно этой проблеме, завершившиеся принятием в 2001 году Проекта статей об ответственности государств.

Главной проблемой ответственности государств представляет собой вопрос об непосредственных основаниях наступления этой ответственности. Ответственность стран может возникать за совершение международного правонарушения, а также за нанесение убытка в следствии установленной международно–правовой работы, как, например, в международном экологическом или космическом праве.

Ответственность начинается, когда присутствуют некоторые определенные основания, которые имеют свое отражение в нескольких значениях, а именно «на основании чего» проявляется ответственность, а также «за что» она появляется [3, с. 78].

Юридические причины международно–правовой ответственности предполагают международно–правовые документы, которые определяют всевозможные действия субъектов международного права как противоправные, или имеющие нормы международного права, которые пренебрегнуты субъектами международного права. К таким можно отнести обычаи, решения международных, а также арбитражных судов, международные договоры, всевозможные акты международных организаций и так далее. Также следует отметить, что при совершении международного правонарушения, нарушается не конкретно международно–правовая норма, а непосредственные обязательства субъектов не пренебрегать международными правилами поведения [3, с. 58].

Исходя из вышеизложенного необходимо сделать вывод о том, что «круг причин, а также самих источников юридических причин ответственности стран гораздо шире круга непосредственных источников самого международного права, тем более, что к источникам международного права, первоначально, относят обычай и договор, которые находят себя базовыми источниками ответственности государств, а также источниками ответственности необходимо считать и иные юридически обязательные акты, которые предписывают поведение государств [4, с. 84].

В доктрине международного права не встретить единства в отношении определений, которые относятся к теме международно–правовой ответственности. К примеру, можно встретить определение «правовые» и «нормативные основания международной ответственности». Разумеется, что данные термины являются синонимическими, но, для прогрессивного развития данной отрасли права следует ликвидировать разночтения. Подлинные причины ответственности являются совокупностью каких–либо юридических фактов, которые необходимо отождествить, как международное правонарушение: «Для реализации ответственности необходимо наличие специальных юридико–фактических обстоятельств или так называемых юридических фактов, порождающих правоохранительные отношения» [5, с. 173].

Организация объединенных наций акцентирует внимание на следующих составных элементах фактических причин ответственности: «Международно–противоправное деяние государства налицо в том случае, когда:

– какое–либо поведение, заключающееся в действии или бездействии, может, согласно международному праву, присваиваться государству, и

– такое поведение представляет собой нарушение международного обязательства этого государства» [6, с. 3].

Необходимо сделать вывод о том, является ли конкретное действие государства фактическим основанием ответственности, может непосредственно зависеть только лишь от имеющихся в нем нужных признаков правонарушения. Что касается процессуальной основой ответственности, то ею выступает непосредственно процедура определения оснований международно–правовой ответственности, а также необходимость привлечь субъект международного права к ответственности. Следовательно, нужно, чтобы компетентный орган, а именно им может выступить как государство, международная организация либо судья, утвердил, что данные факты являются абстрактно определенными [7, с. 79]. Данная практика может быть указана как в международно–правовом акте, так и по усмотрению органа, который применяет пределы ответственности.

Государство выступает как определенная правовая категория, поэтому принципиально существенным моментом является установление круга внутригосударственных субъектов, которые будут нести ответственность.

Первоначально этими органами конечно же будут государственные. Положение любого государственного органа определяется национальным законодательством, хотя в том или ином случае «государство ответственно за свои органы, только за свои органы и за все свои органы» [8, с. 416].

Исходя из выше представленной связи государства с его органами и должностными лицами можно констатировать, то что субъект правонарушения может не совпадать с субъектом ответственности, это и составляет специфику права международной ответственности государств. Значительным и спорным вопросом также является вина, как одна из основных составляющих международного правонарушения. В доктрине международного права вопрос вины государства постоянно порождал актуальные споры, так как вина очень тесно связана с вопросами и проблемами суверенитета государства. В соответствии с проектом статей об ответственности государств, Организация Объединенных Наций не включила в проект статей элемент вины государства, как важный признак правонарушения.

Таким образом, исходя из выше сказанного следует сказать о том, что основные принципы международно–правовой ответственности государств, как и почти все концепции, которые связанны с данной темой ответственности в международном праве, выступает довольно спорной темой, в которой имеются терминологические противоречия, а также расхождения в числе оснований такой ответственности. Только лишь последующие усилия и старания в кодификации и совершенствовании данной темы смогут осуществить помощь данной, важной сфере современного международного права интенсивно формироваться в дальнейшем, а также позитивно влиять на всю систему международных отношений.

Список литературы

1. Соренсен М. Принципы публичного международного права: Сборник курсов Гаагской академии международного права, 1960. — 217 с.

2. Лукашук И.И. Право международной ответственности: учеб. пособие. М.: Волтерс Клувер, 2004. — 199 с.

3. Русецкий А.Е. Понятие и основания международно–правовой ответственности. М.: Юстицинформ, 2001. — 208 с.

4. Решетов Ю.А. Борьба с международными преступлениями против мира и безопасности. М.: Международные отношения, 1983. — 223 с.

5. Алексеев С.С. Общая теория права. М.: Издательство БЕК, 1995. — 320 с.

6. Доклад Комиссии международного права ООН. «Элементы международно–противоправного деяния». [Нью-Йорк], URL: http://www.un.org/ru/documents/decl_conv/conventions/pdf/responsibility.pdf (дата обращения 01.10.2019)

7. Игнатенко Г.В., Тиунов О.И. Международное право: учебник. М.: Юр.Норма, НИЦ ИНФРА–М, 2019. – 752 с.
8. Аречага Э.Х. Современное международное право. М.: Прогресс, 1983. – 480 с.

Федулов А.В. - студент 2 курса магистратуры, maloy.dn@mail.ru (Донбасская юридическая академия, ДНР, г. Донецк)

УДК 348.97
Х-19

К ВОПРОСУ ОБ ЭВОЛЮЦИИ МУСУЛЬМАНСКОЙ ПРАВОВОЙ МЫСЛИ (ФИКХА)

Хапчаев С.Т.
(Северо-Кавказская государственная академия, г. Черкесск)

Мусульманское право или шариат играет важную роль в исламском обществе со времен Пророка Мухаммада и по сегодняшний день. Сущность исламского понимания права в том, что оно основывается на двух главных источниках: божественных установлениях Корана и традиции Пророка Мухаммада. В Коране сказано: «Для каждого мы начертали путь к истине и дали ясное направление в религии, по которому нужно идти» [1, с. 67]. Следовательно, законы в исламе установлены Богом посредством откровения, ниспосланного Пророку. Однако в течение почти всей истории исламской цивилизации право понималось и в более широком смысле – как доктрина или фикх. На этот факт обращал внимание Й. Шахт, указывая, что мусульманское право представляет собой разновидность «права юристов», поскольку именно юридическая наука, а не государство, играет здесь роль законодателя [2, с. 5].

Исламскую правовую доктрину можно определить, как интерпретацию и применение мусульманскими учеными положений шариата посредством принятия юридически значимых решений. Поэтому в рамках исследуемой проблематики в первую очередь необходимо раскрыть основы шариата, заложенные в период становления ислама и обусловившие в дальнейшем появление различных школ правовой мысли.

Во времена Мухаммада единственным источником права было божественное откровение в форме Корана и практика его последующего воплощения в повседневной жизни, называемая сунной. Нормы Корана появлялись и фиксировались в течение периода продолжительностью более двадцати лет и часто отражали конкретные проблемы и инциденты, имевшие место при жизни Пророка [3, с. 5]. Поначалу мусульманский закон во многом копировал обычное право жителей Мекки за исключением правил, ставивших под сомнение закрепленный в исламе принцип единобожия. С появлением новых аятов прежние положения подвергались корректировке или вовсе отменялись. К примеру, ранним мусульманам дозволялось употребление спиртных напитков до появления тех аятов, которые постепенно свели к минимуму подобную практику, а позже установили категорический запрет на спиртное [4, с. 64]. Иными словами, нормы указанного периода отличались либеральностью, что позволяло мусульманам лучше адаптироваться к новым правовым реалиям.

Обращая внимание на содержательную сторону мусульманского права, следует выделять две категории норм: затрагивающие отношения человека с Богом (основы вероубеждения, религиозные обряды и т.д.) и регулирующие отношения между людьми. Последняя группа включает в себя регламентацию вопросов семейного, коммерческого, уголовного, международного и других отраслей права [5, с. 205]. Основу коранического законодательства составляет реформа правового статуса личности и достижение общественного благосостояния, что подразумевает упразднение вредных и устаревших

обычаев и стимулирование социально полезного поведения.

Вторым по значимости источником мусульманской правовой мысли выступает сунна (путь, пример) Мухаммада, куда входят переданные в форме хадисов изречения, поступки и невысказанные одобрения Пророка. О приоритетности данного источника по отношению к другим «рукотворным нормам» косвенно указывается и в самом Коране: «Придерживайтесь и выполняйте то, что приказал вам посланник, и удерживайтесь от того, что он вам запретил» [1, с. 369]. Однако не представляется возможным согласиться с мнением Ю.А. Тихомирова о том, что «собрание изречений Пророка Мухаммеда выступает главным источником права» [6, с. 129], т.к. это, на наш взгляд, предполагает наполненность Корана предписаниями сугубо абстрактного характера, не рассчитанных на прямое действие. Из всех источников права именно Коран характеризуется мусульманской доктриной как боговдохновенное и неизменяемое со временем священное писание, что обуславливает признание его в качестве основы национального законодательства целым рядом стран. Тогда как упоминаемое самим Ю.А. Тихомировым отсутствие структурированности, строгости и точности в положениях сунны, а также высокой степени проработанности методики отбора и сохранения хадисов, как это имело место при систематизации аятов Корана, способствует возникновению проблемы аутентичности хадисов вскоре после смерти Пророка. Это не умаляет значение сунны для процессов становления и развития мусульманской доктрины, но ставит ее на второе место в иерархии источников права, как регулятора, разъясняющего суть положений Корана и демонстрирующего эффективность их действия на личном примере Пророка.

Своим поведением Мухаммад не только разъяснял смысл действующих норм, но и создавал новые посредством толкования. Когда ответ на злободневный вопрос не был напрямую изложен в Коране, он прибегал к рациональному суждению так, чтобы вновь принятое решение наилучшим образом отвечало сложившейся ситуации. Такая методика стала известна под названием «иджтихад» [7, с. 7] или «индивидуальное суждение». Использование иджтихада самим Пророком и стимулирование сподвижников к самостоятельному суждению открыло дорогу для дальнейшего развития исламской юриспруденции. Существует несколько хадисов, повествующих о том, как Мухаммад призывал компетентных в соответствующей сфере мусульман использовать иджтихад при отсутствии решения вопроса в Коране и сунне [8, с. 214]. Тем не менее, Мухаммад нередко замечал, что самостоятельно принятые решения могут оказаться ошибочными, поэтому субъект иджтихада должен первым делом обращаться к приоритетным источникам.

После смерти Пророка исламское государство управлялось четырьмя «праведными халифами»: Абу Бакром, Умаром, Османом и Али. Характерное для данного периода расширение мусульманской территории привело к соприкосновению с другими культурами, правовыми системами и моделями поведения. Это сказалось на усложнении общественной жизни и стало причиной появления не предусмотренных шариатом ситуаций. Чтобы разрешать возникающие проблемы халифы все чаще стали прибегать к иджме (единогласному мнению знатоков шариата) и иджтихаду. Используемый халифами метод заключался в том, чтобы найти решение вопроса в Коране. При отсутствии в священном писании приемлемого варианта поведения для возникшей ситуации, правитель или любое компетентное лицо обращался к сунне. Если и сунна не располагала достаточной информацией для разрешения проблемы, халиф созывал наиболее авторитетных в вопросах права сподвижников Пророка, после чего они пытались прийти к единогласному решению. В случае расхождения во мнениях и невозможности вынесения решения по принципу иджмы, халиф принимал самостоятельное решение, которое становилось законом [3, с. 39].

Правовая доктрина рассматриваемого периода имеет несколько уникальных черт. Во-первых, она больше акцентируется на насущных проблемах мусульманского общества и менее склонна к теоретическим изысканиям. Во-вторых, несмотря на применение

халифами иджтихада, никаких четко установленных процедур для принятия юридически значимых решений не существовало. Более того, правовые установления, явившиеся результатом подобной практики, также особо не фиксировались. Этим халифы стремились с одной стороны сохранить ясность и непредвзятость собственных суждений, а с другой - избежать создания прецедента и влияния на правовую оценку конкретной ситуации последующими правителями. Стоит добавить, что, осознавая моральную и религиозную ответственность, халифы нередко уклонялись от иджтихада, пытаясь найти решение в Коране и сунне. В-третьих, правовые подходы отличались унифицированностью и были тесно связаны с деятельностью государства, поэтому властные распоряжения халифа оказывались последней инстанцией при разрешении вопросов доктринального значения. Названное контрастирует с последующими годами развития исламской юриспруденции, когда появляются сразу несколько параллельно действующих школ, придерживающихся разных методов толкования религиозных источников.

После периода правления «праведных халифов» к власти приходит династия Омейядов, а в мусульманской среде начинает проявляться фракционность. Шииты, хариджиты и другие сепаратистские группы ускорили процесс разделения мусульманской уммы и появления новых сект, вырабатывавших собственную доктрину.

Омейядское правление также было отмечено заимствованием у немусульманских стран нового обычая передачи власти по наследству. Чтобы избежать политических конфликтов и смуты, многие правоведы переселились в более отдаленные участки империи. Отсутствие постоянного контакта между учеными и, как следствие, невозможность принятия единогласного решения привело к отходу от принципов иджмы (консенсуса) и обращению к иджтихаду. Кроме того, участившаяся практика фальсифицирования хадисов вызвала попытки по систематизации положений сунны и даже появление отдельной науки о хадисах.

Практикование иджтихада отдельными учеными приводит к появлению мазхабов (школ правовой мысли), после чего мусульман по их правовым воззрениям можно разделить на две основные группы. Первая группа, известная как «люди хадисов» (ахль-аль-хадис), включала сторонников ограничения объема толкования аутентичных источников и направления правовой доктрины на решение реальных проблем. Большая часть последователей данного учения находилась в Медине. Вторую группу составляли «люди разума» (ахль-аль-рай), проживавшие в основном в Ираке. Выработанная ими доктрина развивалась по теоретическому направлению, т.к. «люди разума» отдавали предпочтение дедуктивным рассуждениям и иджтихаду, полагая, что все коранические установления, даже самые абстрактные, имеют скрытый смысл. В это время также предпринимаются попытки систематизации фикха с целью предотвращения его превратного понимания и сохранения для последующих поколений.

В период правления династии Аббасидов правовая доктрина была преобразована в самостоятельную науку - «усуль аль-фикх» [9, с. 26]. При этом в доктрине намечаются два основных компонента: фундаментальные принципы и второстепенные идеи научного, философского и теологического содержания. Систематизация фикха и обогащение его новыми идеями увеличивает количество мазхабов и делает их непохожими друг на друга. Этому во многом способствует государственная поддержка ученых и тот факт, что знатоки шариата постоянно находились при дворе халифа и каждый из них мог свободно высказывать свое мнение. С расширением территории халифата мусульманские ученые получают возможность путешествовать по разным областям империи с целью обмена знаниями, что приводит к увеличению масштаба научных дискуссий и возрастанию числа учебных центров.

В поздний период аббасидского правления фикх становится более формализованным и систематизированным, за счет процессов слияния уменьшается количество мазхабов и происходит их окончательное оформление в качестве

самостоятельных школ права. Однако, несмотря на процессы унификации, доктринальные антагонизмы между мазхабами часто принимали открытые формы. В итоге влияние сохраняют лишь те школы, последователи которых сохранили в первоначальном виде учение основоположника мазхаба, что предотвратило его последующее разделение. Отныне иджтихад основывается на четко установленных принципах одного из четырех наиболее авторитетных мазхабов: ханафитского, шафиитского, маликитского и ханбалитского.

Обращая более пристальное внимание на четыре указанных мазхаба, можно проследить немало схожих черт в вопро¬сах интерпретации шариата и выделить главный дифференцирующий фактор - различие взглядов на приемлемость определенной категории хадисов, допустимость таких принципов, как иджма и истисхан, вопросы использования аналогии и т.д. Иными словами, каждый толк мусульманско-правовой доктрины, отличаясь от других своим подходом к источникам фикха, сформулировал соб¬ственную систему конкретных норм. Такое разнообразие опиралось на сло¬жившееся в мусульманско-правовой теории убеждение, что фикх немыслим без иджтихада и, по сути, является его синонимом. В подтверждение такого вывода приводились слова Пророка: «Если при рассмотрении дела, по которому в Коране и сунне нет точного правила, судья вынес решение на основе иджтихада и оказался прав, то он должен быть вознагражден вдвойне, а если судил по иджтихаду и ошибся, то ему причитается вознаграждение в однократном размере» [10, с. 137-138]. При этом, согласно преобладающему среди мусульманских правоведов мнению, по одному и тому же вопросу муджтахиды могут придерживаться несовпадающих взглядов, которые в равной степени имеют право на существование.

Методологический набор, использовавшийся конкретным муджтахидом, зависел от глубины постижения им основ шариата. Наиболее авторитетным знатокам мусульманского права, к которым относились основатели мазхабов, предоставлялась широкая свобода при вынесении решения, ограниченная лишь фундаментальными исламскими принципами. Остальные интерпретаторы находились в более стесненных условиях, их доводы должны были укладываться в рамки традиционного для конкретной религиозно-правовой школы понимания сложившейся ситуации. Так, муфтиям принадлежали функции по разъяснению отдельных норм шариата и вынесению решений, которые редко отличались новизной и по большей части представляли выбор предпочтительного мнения из числа высказанных авторитетными учеными прошлого.

Детализация положений исламской доктрины в пределах ортодоксальных суннитских мазхабов сужала сферу дальнейшего нормотворчества, т.к. необходимость разработки принципиально новых положений стала ощущаться менее остро. По этой причине представители ханафитского, маликитского и шафиитского мазхабов пришли к общему мнению относительно необходимости «закрытия врат иждтихада» с целью предотвращения дальнейшего размежевания в мусульманской среде и возможного появления нетрадиционных течений.

Однако с падением Аббасидской династии и возвышением Османской империи противоречия между доктринальными школами все еще были значительны. Более того, после смерти названных имамов и их первых учеников мазхабы были фактически канонизированы распространением движения таклида, предполагавшего следование решениям религиозного авторитета без обязательной проверки теологической базы и рациональности его позиции.

Динамизм и открытость, которые характеризовали исламскую доктрину в ранний период правления Аббасидов, были утрачены. Вместо названных черт начинает проявляться жесткость и безальтернативность формулировок, что делает некоторые законы устаревшими и неприемлемыми. С наступлением колониальной эры в мусульманских странах шариат начинает замещаться европейским кодифицированным правом. Последнее оказало серьезное влияние на нормативную систему исламских

государств, и лишь немногие из них впоследствии смогли вернуться к прежней форме правового регулирования.

В связи с этим, концепция «закрытия врат иджтихада» в течение продолжительного периода времени подвергалась критике со стороны ученых, отстаивающих идеи религиозного возрождения, противопоставляющих безоговорочному следованию конкретному мазхабу принципы иджтихада, призывающих вернуться к основам религии и признать за главными источниками мусульманского права возможность прямого действия. Данные правоведы, в числе которых Ибн Таймия, Мухаммад Аль-Альбани и др., придерживаются мнения, согласно которому при возникновении коллизии между достоверными хадисами и положениями одного из четырех мазхабов, приоритет должен отдаваться первым. В своих крайних проявлениях подобные суждения ставят под сомнение эффективность самого существования мазхабов для мусульманской уммы.

Такое довольно упрощенное понимание сунны нередко приводит к тому, что решения, важные с религиозной и правовой точки зрения, выносятся недостаточно компетентными лицами и без опоры на разработки ученых прошлого. На наш взгляд, весьма симптоматично, что именно ханбалитский мазхаб, не разделявший мнения представителей других школ фикха о необходимости ограничения свободы иджтихада, частично послужил идеологической базой для появления в XVII в. радикального салафитского течения – ваххабизма [11, с. 134].

Считаем, что исламская правовая доктрина и положения сунны взаимообусловлены и, следовательно, не должны противопоставляться друг другу, т.к. любое юридически значимое суждение должно основываться на хадисе, а применение на практике любого, пусть даже достоверного, хадиса следует производить с учетом его подлинного смысла и сложившейся конъюнктуры.

Важно отметить, что концепция «таклида» не предполагает отказ от всех форм индивидуального иджтихада и слепое повиновение идеям конкретной правовой школы. Она охватывает лишь сферу применения шариата и не распространяется на основы мусульманской веры. Кроме того, исламская доктрина признает равенство всех четырех ортодоксальных школ и не требует от индивида организовывать свое поведение в соответствии с положениями конкретного мазхаба. Мусульманину, не обладающему глубокими познаниями в области права, рекомендуется придерживаться положений того мазхаба, который распространен на территории его проживания, либо иного свободно избранного мазхаба. Истории известны примеры, когда основатели религиозно-правовых школ, путешествуя по территории халифата и оказавшись среди людей, отдающих предпочтение другому мазхабу, начинали вести себя так же из уважения к чужому мнению и в целях сохранения единства мусульман. Примером воплощения идеи равенства мазхабов в современном контексте может служить обряд хаджа, при исполнении которого многие верующие придерживаются ханафитского мазхаба, т.к. только согласно его доктрине неумышленное прикосновение к лицу противоположного пола не нарушает состояния ритуальной чистоты.

Отсюда можно сделать вывод, что в рамках четырех суннитских религиозно-правовых школ исламская доктрина находит свое максимально полное выражение, а смена мазхаба в целом не столь сильно противоречит идее таклида, сколько попытка изменить его путем внесения всевозможных новшеств. Мазхаб представляет собой целостную доктрину, интерпретирующую и излагающую положения Корана и сунны в стройном и последовательном виде применительно к заданным условиям. Методология конкретного мазхаба направляет политико-правовую мысль в русло, изначально определенное основателями этой школы, и, тем самым, удерживает исламскую доктрину от дальнейшего распада. В этой связи считаем, что позиция правоведов, отстаивающих необходимость открытия врат иджтихада, на данный момент представляет больше консервативную, нежели прогрессивную точку зрения, т.к. ведет к отрицанию вклада ранних ученых в становление мусульманской доктрины и нарушению преемственности в

ее развитии.

Таким образом, эволюция мусульманской доктрины может быть охарактеризована переходом от гибкости и открытости к консервативности и фракционности. Являясь непременным атрибутом правовой реальности, мазхабы регламентируют поведение большинства мусульман, однако различия между ними дают о себе знать. В связи с этим назрела потребность модернизации и реформирования фикха таким образом, чтобы он в современном контексте отражал сущность мусульманского права, которое на данный момент сталкивается с множеством разнообразных проблем доктринального значения.

Список литературы

1. Тафсир Аль-Коран. Аль-Мунтахаб. - М.: UMMAH, 2003. – 880 с.
2. Schacht J. An introduction to Islamic Law. – Oxford: Second Impression, 1966. – 304p.
3. Abu Ameenah Bilaal Philips. Evolution of Fiqh: Islamic law & the madhhabs. - New Delhi: India Islamic Book Service (P) Ltd, 2015. – 161 p.
4. Hamidullah Muhammad, Afzal Iqbal. Emergence of Islam. - Islamabad: Islamic Research Institute, 1999. – 286 c.
5. История этических учений: Учебник / Под ред. А.А. Гусейнова. - М.: Гардарики, 2003. – 911 с.
6. Тихомиров Ю.А. Курс сравнительного правоведения. — М.: НОРМА, 1996. – 432 с.
7. Барковская Ю.В. Мусульманское право и правовая культура. М., 2001. – 75 с.
8. История государства и права зарубежных стран. Под ред. Батыра К.И. 4-е изд., перераб. и доп. - М.: Проспект, 2003. – 496 с.
9. Taha Jabir al-Alwani. Source methodology in Islamic jurisprudence: Usul Al Fiqh Al Islami. – New Delhi: Al Ittehad Publications, 2010. – 84 p.
10. История политических и правовых учений: Учебник для вузов / Под общ. ред. акад. РАН, д. ю. н., проф. В. С. Нерсесянца. — 4-е изд., перераб. и доп. — М.: Норма, 2004. – 944 с.
11. Баглиев М.А. Политические аспекты современного исламского экстремизма (на примере Египта): Дисс. ... канд. полит. наук. М., 2002. – 171 с.

Хапчаев С.Т. – к.ю.н., и.о. заведующего кафедрой административно-правовых дисциплин, hapchaev82@yandex.ru (Северо-Кавказская государственная академия)

УДК 347.45/.47
Ч-49

ПРИМЕНЕНИЕ ВОЗМОЖНОСТЕЙ СЕТИ ИНТЕРНЕТ ПРИ ОКАЗАНИИ МЕДИЦИНСКИХ УСЛУГ (ТЕЛЕМЕДИЦИНА)

Черных К.С.
Научный руководитель: Одегнал Е.А.
(Северо-Кавказская государственная академия, г. Черкесск)

Высокая степень развития информационных технологий представляет больше возможностей их использования в различных сферах человеческой деятельности, особенно в сфере оказания различных услуг.

На сегодняшний день возможность оказания квалифицированной медицинской помощи в любой точке мира стала реальностью благодаря развитию телемедицинских услуг. Телемедицина в буквальном смысле – это медицина на расстоянии, с годами получила широкое распространение, как в нашей стране, так и за рубежом. Сама

телемедицина представляет собой прикладное направление медицинской науки, которая построена на телекоммуникационных технологиях с практикой применения методов дистанционного оказания медицинской помощи больным.

Телемедицина по определению Всемирной организации здравоохранения (ВОЗ) – представляет собой метод предоставления услуг по медицинскому обслуживанию там, где расстояние является критическим фактором [4]. Причем, предоставление услуг осуществляется представителями всех медицинских специальностей с использованием информационно-коммуникационных технологий для получения информации, необходимой для диагностики, лечения и профилактики заболевания. Сразу следует отметить, что телемедицина не имеет никакого отношения к размещению в информационных сетях популярных статей медицинской направленности, советов и рецептов традиционной (народной) медицины.

Телемедицина – это осуществление медицинской деятельности посредством использования телемедицинских информационных технологий [5, 25], т.е. сфера оказания медицинской помощи, здравоохранения.

Само понятие «телемедицина» появилось в последние годы, хотя работы по дистанционной передаче медицинской информации проводятся в нашей стране с 60-х годов, а медицинская телеметрия наиболее чаще применялось в космической медицине, так как это единственное средство, которое способно обеспечить контроль за состоянием здоровья космонавтов на орбите.

Есть мнение о многозначности, сложности и проблемности самого термина «телемедицина», обусловленных разночтениями понятий «медицинская услуга» и «медицинская помощь» [3, 60].

К наиболее важным медицинским программам относят проекты телемедицинской сети, что необходимостью для развития телемедицины во всем мире.

На сегодняшний день одной из важнейших задач здравоохранения является внедрение телемедицины, обусловлено это рядом факторов, определяющих российскую специфику:

- большая территория и низкая плотность населения во многих регионах;
- неравномерное развитие здравоохранения в регионах;
- необходимость повышения уровня медицинской помощи населению [7, 14].

В настоящее время происходит процесс формирования российской телемедицинской сети, которая будет обеспечивать доступ к специализированной помощи больным и территориально удаленных лечебно-профилактических учреждений (ЛПУ).

Главным шагом в развитии российской телемедицины стало образование в 2000 году соответствующего координационного совета Минздрава России. Результатом деятельности данного органа явилась разработка концепции развития телемедицинских технологий в Российской Федерации. Сделано это для дальнейшего развития данной концепции путем всестороннего полного, а также эффективного научного обеспечения.

На данный момент это характеризуется накоплением опыта по использованию телемедицинских технологий в российском здравоохранении.

В функции телемедицины входит не только оказания медицинской, консультативно-диагностической и методической помощи, но и обучение удаленных медицинских специалистов.

На данный период времени, когда телемедицина только набирает обороты в развитие основной её составляющей, является проведение телемедицинский консультаций. Поэтому все усилия должны быть направлены на построение единой телемедицинской сети, которая будет позволять обеспечивать доступ к специализированной медицинской помощи из любой точки нашей страны.

Впервые возникла потребность населения в высокотехнологичных видах медицинской помощи при врожденных пороках сердца, туберкулезе, в детской онкогематологии с учётом возможностей использования телемедицины.

С появлением телемедицины были внесены изменения в ФЗ № 323 «Об основах охраны здоровья граждан в РФ», а именно статья 36.2: ведено понятие Телемедицинские технологии; определена его цель как дистанционное взаимодействие по схеме пациент-врач либо врач-врач.

В соответствии со статьей 36.2. Федерального закона «Об основах охраны здоровья граждан в РФ» применение телемедицинских технологий при оказании и медицинской помощи [1, 2].

Телемедицинские технологии - комплекс организационных, технических и иных мер, применяемых в процессе оказания медицинской помощи пациенту и использованием процедур, средств и способов передачи данных по каналам (линиям) связи, обеспечивающих достоверную идентификацию участников информационного обмена-врача (медицинского работника), пациента (его законного представителя).

Медицинскую консультацию пациент может получить, даже если он находится за пределами Российской Федерации, с помощью телефона, компьютера и т.д. Доктор дистанционно может оценить результаты анализов, рассмотреть снимки и в случае необходимости предложить дополнительное обследование, это очень удобно для лиц, у которых нет возможности и времени посещать медицинские учреждения многократно.

Особое значение телемедицина занимает и в деятельности врачей, ведь с помощью этих технологий они могут повышать уровень своих профессиональных знаний, необходимых для правильного лечения больных пациентов, а также для эффективности медицинских консультаций. Чтобы избежать хаос и произвол в данной медицинской услуге установлены сроки проведения отложенных медицинских консультацией, итак при экстренной форме заболевания установлено, что консультация осуществляется в течение 2 часов, если же в плановом порядке, то к каждому пациенту подход индивидуальный. Все консультации, которые проводит врач вносятся в медицинское заключение, но возможно и составление протокола консилиума врачей. Стоит отметить, что врач не может провести личный осмотр больного, в связи с этим исключается постановка диагноза. Таким образом, после первичного приема у доктора, пациент может в дальнейшем получать медицинские консультации с помощью использования информационных технологий.

За короткое время стало очевидно, что телемедицина является одной из технологий обеспечения качества медицинской помощи. Это означает, что сети интернет можно использовать в целях обеспечения и поддержания здоровья всего населения. Внедрение телемедицины способствует оказанию помощи на расстоянии, таким пациентам, как космонавты, геологи, а также для лиц, которые в силу своей недееспособности, физических трудностей не способны получить консультацию в медицинских учреждениях. Стоит отметить, что медицинские услуги, которые были проведены с помощью телемедицины, должны быть качественные на протяжении всего процесса, в связи с этим необходимо при введение этой медицинской услуги быть крайне осторожным и учитывать стаж работы врача и непосредственно его согласие на оказание таких услуг.

Современная медицинская диагностика и здравоохранение в целом требуют соответствующего законодательного обеспечения, так как нормативные правовые законодательные акты, должны регулировать развитие и применение телемедицины. На данный момент правовое регулирование телемедицины как отдельного вида предоставления медицинской помощи, только формируется, что не означает, что услуги в сфере телемедицины находится под запретом или невозможны.

Министерством здравоохранения РФ утвержден порядок организации и оказания медицинской помощи с применением телемедицинских технологий [2].

В Ставропольском крае «телемедицина» ежегодно спасает жизни более 420 человек. В Ставропольском крае телемедицину начали внедрят только лишь десять лет назад. Благодаря этому способу врачам стало легче и более оперативно назначать необходимое лечение пациентам с заболеваниями головного мозга.

Одновременно в Ставропольском крае внедрили систему дистанционной передачи данных ЭКГ, а следующим шагом будет внедрение телемедицинских технологий в рентгенологии [6, 23].

Необходимо отметить, что внедрение телемедицины при оказании высокотехнологичных видов медицинской помощи позволит:

- увеличить доступность медицинской помощи и повысить её качество;
- более ра ционально использовать имеющиеся в здравоохранении ресурсы;
- обеспечить повышение профессиональных знаний медицинских кадров в регионе.

В заключение, хочется сказать о том, что 2019 год является годом большого роста количества клиник в цифровом пространстве, но во избежание произвола медицинской деятельности, учитывается стаж работы врача и непосредственно его согласие на оказание медицинской услуги, это в целом обеспечит качество медицинских услуг с применением сети Интернет.

Список литературы

1. Федеральный закон от 21.11.2011 № 323-ФЗ (ред. от 29.07.2017) «Об основах охраны здоровья граждан в Российской Федерации» // Российская газета, № 263, 23.11.2011,…№ 172, 04.11.2019.

2. Приказ Минздрава России от 30.11.2017 № 965н «Об утверждении порядка организации и оказания медицинской помощи с применением телемедицинских технологий» (Зарегистрировано в Минюсте России 09.01.2018 № 49577) // Официальный интернет-портал правовой информации http://www.pravo.gov.ru, 10.01.2018.

3. Блинов С.В., Кузьмина Н.М., Ревина С.Н., Сидорова А.В. Основные подходы к определению содержания термина «телемедицина» // Юрист. 2019. № 5. С. 58 – 63.

4. Вопросы организации и информатизации здравоохранения. – 2012. – №3. – с.51 [Электронный ресурс]. – Режим доступа: http://www.mtmedic.ru/ mobilnaya_telemedicina/

5. Поспелова С.И., Сергеев Ю.Д., Павлова Ю.В., Каменская Н.А. Правовой режим применения телемедицинских технологий и внедрения электронного документооборота: современное состояние правового регулирования и перспективы развития // Медицинское право. 2018. № 5. С. 25.

6. Гейвандова Н.И., Ягода А.В., Бондаренко Е.М. // Медицинский Вестник Северного Кавказа. -2013.-Т.8, №3.- С.22-26.

7. Соколенко Н.Н. Оказание медицинской помощи с применением телемедицинских технологий: некоторые проблемы правового регулирования. / Багнюк М.Е., Багнюк Д.В.// Медицинское право. - 2018.- № 4 – С. 14-17.

8. Шершунова Н.В. Телемедицина как альтернативный способ оказания медицинских услуг // Приоритеты социально-экономического развития Юга России Сборник статей XIV межрегиональной научно-практической конференции молодых ученых. Научные редакторы Воронина Л.А., Золотарева И.Д. 2017. С. 77-83.

Черных К.С. – магистрант, kristina_chernyh1997@mail.ru (Северо-Кавказская государственная академия)

Научный руководитель – Одегнал Е.А.– к.ю.н., доцент (Северо-Кавказская государственная гуманитарно-технологическая академия)

УДК 343
Ш-19

НЕНАСИЛЬСТВЕННЫЕ ПОЛОВЫЕ ПРЕСТУПЛЕНИЯ ПРОБЛЕМЫ ЗАКОНОДАТЕЛЬНОЙ РЕГЛАМЕНТАЦИИ

Шаманский Д.А.
(Северо-Кавказская государственная академия, г. Черкесск)

Многие авторы ранее в своих работах неоднократно указывали на явное несоответствие диспозиции ст. 134 УК РФ её названию [6; 10; 11; 12]. Многочисленные призывы к внесению соответствующих изменений в уголовное законодательство страны законодательными органами на сегодняшний день так и не были услышаны. Попробуем разобраться, к каким же негативным последствиям может привести игнорирование законодателем подобных призывов, которые озвучили авторы в своих исследованиях.

Несоответствие диспозиции ст. 134 УК РФ её названию выражается в том, что объективная сторона данного состава преступления, изложенная в названии уголовно-правовой нормы шире, чем объективная сторона, предусмотренная в диспозициях самой уголовно-правовой нормы. В действующем УК РФ название ст. 134 обозначено как: «Половое сношение и иные действия сексуального характера с лицом, не достигшим шестнадцатилетнего возраста». В диспозициях ст. 134 УК РФ законодатель предусмотрел ответственность за совершение с несовершеннолетним полового сношения, мужеложства и лесбиянства [1]. Таким образом, смысловая конструкция названия ст. 134 уголовного кодекса к объективным признакам состава данного преступления относит такое деяние как иные действия сексуального характера в отношении несовершеннолетнего. А в диспозициях ст. 134 УК РФ такое деяние как иные действия сексуального характера в отношении несовершеннолетнего не предусмотрено.

На первый взгляд, указанное несоответствие вовсе и не проблема. Ведь очевидно, что невозможно охватить все признаки состава преступления в одном названии уголовно-правовой нормы. Но в данном случае проблема выражается в работоспособности и эффективности данной уголовно-правовой нормы. В случаях, когда в отношении несовершеннолетнего совершаются иные действия сексуального характера без применения насилия ст. 134 УК РФ не применяется вовсе. Согласно результатам анализа материалов судебной практики, в подобных случаях правоприменитель привлекает к уголовной ответственности виновного по ст. ст. 132 и 135 УК РФ. Судебная практика сложилась следующим образом. В случаях, когда в отношении лица, не достигшего четырнадцатилетнего возраста, совершаются иные действия сексуального характера без применения насилия, виновный привлекается к уголовной ответственности по п. б ч. 2 ст. 132 УК РФ [14]. В качестве обоснования применения данной нормы правоприменитель ссылается на малолетний возраст потерпевшего, в силу которого в момент преступления он не был способен осознавать общественную опасность действий, совершаемых в отношении него, т.е. находился в беспомощном состоянии. И в этой связи, иные действия сексуального характера без применения насилия, совершенные в отношении лица, не достигшего четырнадцатилетнего возраста, следует признавать в качестве насильственных действий сексуального характера.

В случаях, когда в отношении лица, достигшего четырнадцатилетнего, но не достигшего шестнадцатилетнего возраста, совершаются иные действия сексуального характера без применения насилия, виновный привлекается к уголовной ответственности по ч. 1 ст. 135 УК РФ. В подобных случаях в качестве обоснования применения данной нормы правоприменителю мало на что удаётся ссылаться. Кроме как на положения Постановления Пленума ВС РФ №16 «О судебной практике по делам о преступлениях против половой неприкосновенности и половой свободы личности» (далее – Пленум). В пункте 17 названного Пленума отмечается, что к развратным действиям в статье 135 УК РФ относятся любые действия, кроме полового сношения, мужеложства и лесбиянства,

которые были направлены на удовлетворение сексуального влечения виновного, или на вызывание сексуального возбуждения у потерпевшего лица, или на пробуждение у него интереса к сексуальным отношениям [3].

Например, согласно материалам уголовного дела №11702070070000020-1-130 гражданин N в возрасте 29 лет в отношении несовершеннолетнего, которому на момент совершения преступления было 6 лет, совершил иные действия сексуального характера. Суд обвинил N в том, что он совершил иные действия сексуального характера с использованием беспомощного состояния потерпевшего, в отношении лица, не достигшего четырнадцатилетнего возраста. В объективную сторону действий N входили следующие действия. N демонстрировал несовершеннолетнему видео ролики, содержащие порнографические материалы, обнажал себя и несовершеннолетнего, осуществлял фотографирование обоих в обнаженном виде. Кроме, того N трогал гениталии несовершеннолетнего различными способами…

Суд признал N виновным в совершении преступления, предусмотренного п. «б» ч. 4 ст.132 УК РФ и назначил ему наказание в виде 12 лет лишения свободы, с лишением права занимать должности, связанные с воспитанием, обучением и обслуживанием детей в детских дошкольных и школьных учреждениях и организациях сроком на 12 лет с ограничением свободы на 1 год, с отбыванием наказания в исправительной колонии строгого режима.

Следует также отметить, что на основании заключения комплексной судебной психолого–сексолого–психиатрической экспертизы N в период совершения инкриминируемого ему деяния и в настоящее время какими-либо психическими расстройствами не страдал и не страдает. По заключению сексолога у N четких диагностических критериев парафилии (половых извращений, в том числе педофилии) не выявлено. Однако, учитывая наличие у него сложной дисгармонии пубертата с признаками как опережения, так и отставания в психосексуальном развитии, на фоне искажения половой идентичности, в сопоставлении с фабулой инкриминируемого ему правонарушения и данных экспериментально-психологического обследования, можно судить о формирующейся у него сексуальной перверсии, вероятно – гомосексуальной педофилии, что в настоящее время не достигает признаков хронического психического расстройства [14].

Основываясь на экспертных исследованиях можно сделать вывод о том, что N не страдает педофилией и скорее совершил указанные действия в силу низкого интеллектуального и морально-нравственного уровня развития личности. Необходимо также отметить, что N отказался от дачи показаний и признал вину частично. Защитник заявил о том, что N совершил, указанное преступление, не имея цель удовлетворения сексуальных потребностей. Однако данный довод суд отклонил.

В подобных ситуациях очень важно установить какое деяние совершил виновный. Суд пришел к выводу о том, что N совершил иные действия сексуального характера. В случае если на момент совершения преступления несовершеннолетнему было бы двенадцать или четырнадцать лет, суд аналогичные действия N признал бы развратными (ст. 135 УК РФ).

Видится, что неточности в формулировках и, как результат, сложившаяся практика являются не самыми главными упущениями. В качестве еще одной причины неэффективной работы ст. 134 УК РФ хотелось бы отметить и положения действующего Пленума.

Положения действующего Пленума не дают разъяснений следующим понятиям: половое сношение, мужеложство, лесбиянство, иные действия сексуального характера. Думается, что причина исключения данных понятий из Пленума заключается в нежелании ВС РФ вдаваться в подробности по столь деликатным вопросам. Отчасти данную позицию подтверждает п. 24 Пленума, согласно которому правоприменителю рекомендовано по возможности избегать излишней детализации способов совершения преступлений,

соблюдая при этом общие требования уголовно-процессуального закона [3]. В предыдущем разъяснении ВС РФ все названные понятия содержались в п. 1 Пленума [2]. Действующий Пленум, исключая из текста названные термины, при этом даёт понятие развратных действий.

Следуя необходимости раскрытия актуальности заявленной темы, видится важным провести сравнительный анализ и подробно рассмотреть основные понятия и термины, характеризующие ненасильственные преступления в отношении несовершеннолетних.

В силу требований п. 1 предыдущей редакции Пленума под иными действиями сексуального характера понималось удовлетворение половой потребности другими способами, включая понуждение женщиной мужчины к совершению полового акта путём применения насилия или угрозы его применения [2].

В пункте 17 действующей редакции Пленума отмечается, что к развратным действиям в статье 135 УК РФ относятся любые действия, кроме полового сношения, мужеложства и лесбиянства, которые были направлены на удовлетворение сексуального влечения виновного, или на вызывание сексуального возбуждения у потерпевшего лица, или на пробуждение у него интереса к сексуальным отношениям [3].

Из положений двух Пленумов видно, что в целом развратные действия отличаются от иных действий сексуального характера по таким признакам как половая потребность и сексуальное влечение. Под сексуальным влечением понимается происходящая из внутреннего источника раздражающая сила, направленная на устранение сексуального возбуждения непосредственного или опосредованного удовлетворения первичных позывов [13]. Под половой потребностью следует понимать биологически обусловленную потребность, развивающуюся на основе созревания эндокринной системы и инстинкта продолжения рода. У человека половая потребность принимает форму половой любви, она тесно связана с качествами личности в целом [13]. Согласно данным источникам удовлетворение половой потребности и сексуального влечения предполагают одни и те же действия.

На основании изложенной позиции в действующем Пленуме представляется, что ВС РФ либо вовсе исключил возможность совершения иных действий сексуального характера без применения насилия, либо объединил эти два понятия в одно, считая, что развратные и иные действия сексуального характера без применения насилия это одно и то же явление. Отсутствие в действующем Пленуме разъяснений по многим вопросам квалификации учеными отмечалось и ранее [7].

В уголовно-правовой доктрине под иными действиями сексуального характера принято понимать сношение per os и per anum или насильственное половое сношение, где потерпевшим является мужчина, а насилие исходит от женщины [4]. Существует более раннее и развёрнутое понятие иных действий сексуального характера. Под подобными действиями в науке понимаются все другие (кроме мужеложства и лесбиянства) насильственные эротические формы половой активности, независимо от полового признака партнёров. Действия сексуального характера в зависимости от способа подразделяются на две самостоятельные группы. Первая группа это совершаемые в виде полового акта (извращённые формы изнасилований per os и per anum, междубедренный коитус, т.е. осознание совершение полового акта без введения полового члена во влагалище, анус и т.п.). Ко второй группе следует относить удовлетворение половой страсти мужчины путём совершения садистских способов (без полового акта). К подобным действиям следует относить введение во влагалище, инородных предметов (руки, палки, бутылки), вызывающих повреждение внутренних органов. К данной группе авторы также относят удовлетворение половой потребности путём истязания, сечения розгами, прижигания, укусами и т.п. при которых половое возбуждение и оргазм у виновного наступает не от полового акта, а от процесса воздействия на тело жертвы [5].

Под развратными действиями в науке принято понимать ненасильственное обнажение половых органов потерпевшего или виновного в присутствии потерпевшего,

дотрагивание до половых органов потерпевшего, совершение полового акта в присутствии несовершеннолетнего, побуждение потерпевших к совершению сексуальных действий между собой. Развратные действия могут состоять также в показе порнографических фильмов, фотографий и т.п. [4]. Некоторые авторы к развратным действиям относят различные действия сексуального характера, направленные на удовлетворение половой похоти виновного или пробуждение полового влечения (страсти) у потерпевшего. Эти действия обладают способностью оказывать развращающее влияние на лиц, в отношении которых совершаются. К подобным действиям следует относить циничные разговоры на сексуальные темы в присутствии детей и подростков, демонстрацию порнографической продукции, физические непристойные прикосновения, демонстрацию гениталий или обнажение потерпевших, совершение сексуальных действий в присутствии малолетних, склонение или принуждение малолетних к совершению сексуальных действий между собой [5].

Как видно из названных источников в научной доктрине, без каких-либо сомнений, развратные действия всегда отличались и отличаются от иных действий сексуального характера, как по объективным, так и по субъективным признакам.

В случае с уголовным делом, материалы которого были приведены в качестве примера, суду так и не удалось доказать наличие в деянии гражданина N цели, направленной на удовлетворение сексуального влечения. На сегодняшний день этого и не требуют положения действующих норм УК РФ и Пленума. На основании положений действующего Пленума мотив совершения указанных преступлений для квалификации содеянного значения не имеет (п.1). Однако, суд в тексте своего приговора указывает, что гражданин N с целью удовлетворения своего «сексуального влечения», совершил в отношении несовершеннолетнего, находившегося вместе с ним, действия сексуального характера [14]. Интересна и следующая ситуация. Предположим, родитель по просьбе несовершеннолетнего решил обучить основам интимных взаимоотношений между мужчиной и женщиной (показал видео, разъяснил некоторые модели поведения) не имея цели в виде удовлетворения своей сексуальной потребности, влечения или страсти. Допустим, педагоги пришли в класс к несовершеннолетним с обучающим материалом. Или же информация, содержащаяся в рекламе, выглядит непристойно, демонстрирует порнографическую продукцию и т.п. Будут ли эти деяния являться преступлением, учитывая то, что субъективная сторона не содержит признаков, характеризующих развратные действия, т.к. цели и мотивы иные.

В таких ситуациях возникает вопрос тождественности субъективных и объективных признаков, совершенного виновным деяния, субъективным и объективным признакам инкриминируемого виновному состава преступления, предусмотренного статьёй УК РФ. Вследствие чего, подобная судебная практика порождает вопросы о правильной квалификации данных преступлений.

Следует также отметить, что п. «б» ч. 4 ст. 132 УК РФ относится к особо тяжким видам преступлений, а ст.ст. 134, 135 УК РФ к преступлениям средней тяжести. Кроме того, по ч. 2 ст. 134 УК РФ предусмотрено максимальное наказание в виде лишения свободы на срок до шести лет. А по ч. 1 ст. 135 УК РФ предусмотрено максимальное наказание в виде лишения свободы на срок до трёх лет. Очевидно, что потерпевшая от ненасильственных иных действий сексуального характера сторона будет, мягко говоря, неудовлетворенна вынесенным приговором суда в отношении виновного лица по ст. 135 УК РФ. Данная неудовлетворенность будет основываться на совершенно справедливом понимании потерпевшей стороной того, что иные действия сексуального характера представляют собой большую степень общественной опасности, нежели развратные действия. Также потерпевшая сторона будет осознавать явное несоответствие наказания в виде лишения свободы на срок до трёх лет степени общественной опасности иных действий сексуального характера, совершенных виновным в отношении несовершеннолетнего. В ситуациях, когда виновный совершает развратные действия в

отношении лица, не достигшего 12 лет ему, инкриминируют п. «б» ч. 4 ст. 132 УК РФ иные действия сексуального характера с применением насилия, что является особо тяжким преступлением. Обвиняемые подобный приговор суда считают незаконным, что подтверждается его регулярным обжалованием в вышестоящие инстанции. Думается, что в условиях сложившейся судебной практики и в данной конструкции ст.ст. 134, 135 УК РФ основные цели наказания достигнуты быть не могут. Кроме того, потерпевшая или виновная сторона после вынесения подобных приговоров может сетовать на то, что основные принципы уголовного закона (вины и справедливости) не соблюдаются.

Таким образом, материалы судебной практики свидетельствуют о том, что правоприменитель объективно совершённые ненасильственным способом иные действия сексуального характера в зависимости от возраста потерпевшего может признать в качестве развратных (ст. 135 УК РФ) или насильственных иных действий сексуального характера (п. «б» ч. 4 ст. 132 УК РФ). Данные официальной статистики также подтверждают, что ст. 134 УК РФ работает лишь отчасти. В 2016 году в стране по ч. 2 ст. 134 УК РФ было осуждено 11 человек, по ч. 3 этой же статьи – 303 человека; по ч. 2 ст. 135 УК РФ было осуждено 2 человека; по ч. 4 ст. 132 УК РФ было осуждено 1120 человек[15].

Подобная ситуация может привести к тому, что отличительные признаки развратных действий и иных действий сексуального характера будут недоступны для понимания как для общего круга лиц, так и для многих представителей юридического сообщества (студентов, правоприменителей).

Список литературы

1. Уголовный кодекс Российской Федерации от 13 июня 1996 года №63-ФЗ (в редакции от 25.04.2018) // СЗ РФ. – 1996. – № 25. – Ст. 2954, http://www.pravo.gov.ru - 03.10.2019.

2. Постановление Пленума ВС РФ от 15.06.2004 №11 «О судебной практике по делам о преступлениях, предусмотренных статьями 131 и 132 УК РФ» // РГ от 29.06.2004 №3513.

3. Постановление Пленума ВС РФ от 04.12.2014 №16 «О судебной практике по делам о преступлениях против половой неприкосновенности и половой свободы личности» // РГ от 12.12.2014 №6556 (284).

4. Уголовное право Российской Федерации. Особенная часть. Учебник / под общей редакцией Л.В. Иногамовой-Хегай. М.: Инфра, 2005. - 448 с.

5. Уголовное право. Особенная часть. Учебник для вузов / под общей редакцией И.Я. Казаченко, З.А. Незнамова, Г.П. Новосёлова. М.: Норма, 1997. - 768 с.

6. Бимбинов А.А. Ненасильственные посягательства на половую неприкосновенность несовершеннолетних по уголовному праву зарубежных стран // Вестник Университета имени О.Е. Кутафина. 2015, №7. С.147-161.

7. Клименко Т.М. Возраст потерпевшего как признак ненасильственных преступлений против половой неприкосновенности и половой свободы личности // Вестник Самарского юридического института. 2017, №4. С. 46-50.

8. Крайнева О.Л. Уголовная ответственность за ненасильственные преступления против половой неприкосновенности несовершеннолетних // Правовая культура. 2016, № 4. С. 67-73.

9. Островецкая Ю.А. Проблемные вопросы применения статей 134 и 135 УК РФ и возможные пути их решения // Вестник Удмуртского университета. 2017, № 4. С. 128-132.

10. Пантюхина И.В, Ларина Л.Ю. Кампаративный анализ ненасильственных половых посягательств на несовершеннолетних в уголовном законодательстве России и Латвии // Журнал зарубежного законодательства и сравнительного правоведения. 2016, № 2. С. 37-43.

11. Пащенко Е.А. Уголовная политика против преступлений в отношении

половой неприкосновенности: правотворчество и правоприменение // Северо-Кавказский юридический вестник. 2014, № 2. С. 44-48.
12. Пудовочкин Ю.Е. Проблемы понимания и квалификации преступлений против половой неприкосновенности несовершеннолетних: новое в уголовном законодательстве // Российское правосудие. 2010, №4. С. 64-76.
13. Национальная психологическая энциклопедия. Словарь-справочник по психоанализу. М. 2010. www. Vocabulary.ru. 09.01.2018.
14. Архив уголовных дел Кочубеевского районного суда Ставропольского края. Дело №11702070070000020-1-130 2017 г.
15. Сводные статистические сведения о состоянии судимости в России за 2016 год. Официальный сайт Судебного департамента при ВС РФ. www. cdep.ru. 01.02.2018.

Шаманский Д.А. – к.ю.н., доцент кафедры уголовно-правовых дисциплин, Юридический институт, shama.80@mail.ru (Северо-Кавказская государственная академия)

УДК 343.985
Ш-61

ПРОБЛЕМЫ РАССЛЕДОВАНИЯ ПРЕСТУПЛЕНИЙ ПРОШЛЫХ ЛЕТ

Шимкин В.Н.
(Северо-Кавказская государственная академия, г. Черкесск)

На сегодняшний день правоохранительные органы уделяют огромное внимание расследованию преступлений прошлых лет, так как значительное число нераскрытых преступлений негативно влияет на криминогенную ситуацию в стране. Отсутствие обеспечения принципа неотвратимости наказания способствует преступной деятельности лиц, нарушающих законно-установленные нормы, и ведет в дальнейшем к более тяжким, дерзким и опасным формам преступлений. Все это в совокупности приводит к отрицательной оценке всей работы правоохранительных органов и повышает социальную напряженность в обществе.

Актуальность данной проблемы очень велика. Общий массив нераскрытых преступлений прошлых лет возрастает из года в год. При изучении следственной и судебной практики мы понимаем, что, несмотря на огромное количество работ, посвященных данной теме, по большинству приостановленных дел, предусмотренные законом меры не принимаются. Активная поисковая работа не ведется, хоть и исключение составляют дела об убийствах и иных особо тяжких преступлениях, на мой взгляд, это является существенным недостатком в работе правоохранительных органов в данном направлении. В свою очередь это всё ухудшает криминогенную обстановку и препятствует решению задач уголовного судопроизводства.

Под нераскрытыми преступлениями прошлых лет следует понимать совершенные и зарегистрированные в установленном порядке в прошлые годы преступления, предварительное следствие, по которым приостановлено. На основании п. 1 ч. 1 ст. 208 УПК, но не истекли сроки давности привлечения к уголовной ответственности. [1, ст.208]

При работе с делами, по которым приостановлено производство, перед следственным аппаратом, полицией, органами внутренних дел встают две значимые проблемы. Первая - обеспечение розыска, скрывшегося преступника, место пребывание, которого неизвестно. И вторая проблема добиться раскрытия преступления прошлых лет.

Безусловно, следует также обратить внимание на недостаточную активность расследования, которое зачастую сводится к интенсивной рабочей деятельности в первые несколько дней после совершения преступления.

После того, как принято решение по приостановлению производства по делу наблюдается снижение рабочей активности лиц, расследующих данное преступление.

Исследование причин, препятствующих расследованию преступлений, позволяет выделить две значимые группы факторов. Первая группа - объективные факторы. Эти факторы, которые связаны с особенностями совершения конкретного преступления, затрудняющими процесс его раскрытия. Вторая группа - субъективные факторы. Они заключаются в совершении следователем или должностным лицом, взаимодействующим с ним, ошибок и просчетов тактического и организационного характера в ходе расследования преступлений.

На мой взгляд, эти субъективные факторы и являются основной причиной нераскрытия преступлений, они играют главную роль в данном вопросе. Главная проблема заключается в работе полиции, органов внутренних дел и следственного аппарата. И выражается в некачественных осмотрах места происшествия, некачественно исследуемых документов и доказательств [2, с. 315], орудий преступления, в проделанных ненадлежащим образом выемок, обысков и экспертиз. Также мы наблюдаем неполную работу в выявлении очевидцев и свидетелей, недостаточную деятельность по выявлению подозреваемых в преступлении, основанных на поспешных выводах, а также неполные и несвоевременные допросы свидетелей и потерпевших, неполнота выдвижения версий или их проверки, или проверяется одна версия. На первоначальном этапе расследования ведется беспланова работа, не используются необходимые технические средства и помощь специалистов и не используются рекомендации криминалистической науки в своей практической деятельности. К тактическим ошибкам относятся понятие следственных ошибок. Помимо отмеченных тактических ошибок, относятся неправильная уголовно-правовая квалификация преступления. Это существенно затрудняет установление виновного, так как последствия некоторых нарушений и ошибок часто бывают неустранимыми, а на устранение других затрачивается много времени. Из практики следует отметить, что по истечению некоторого времени, лицо совершившее преступление начинает забываться и проговаривается о своем преступлении или совершает новое аналогичное преступление, что позволяет по горячим следам задержать его и раскрыть прошлое преступление. Поэтому при задержании лица необходимо провести анализ не раскрытых преступлений с преступлением, которое он совершил. Проверить лиц, попавших в поле зрения правоохранительных органов по экспертно-криминалистическим учетам следов с мест нераскрытых преступлений.

Недостаточно применяется поисковая деятельность в преступной сфере, а чаще всего она вообще отсутствует [3, с. 27]. Этим как раз выражается халатное отношение сотрудников оперативно-розыскной деятельности к своей работе. Важным фактором в данной ситуации является время, влияющее на изменение доказательств, показаний свидетелей. В свою очередь время так же влияет на поведения и психологию преступника, вследствие чего наблюдается притупление чувств осторожности, ответственности, раскаянья, разговорчивости у преступников [4, с.78].

Работники оперативных подразделений, несмотря на стоящие перед оперативно-розыскными службами задачи, соответственно не всегда проявляют точность, внимание, активность, проводя оперативно-розыскную деятельность, а нередко и просто

отписываются, ссылаясь на отсутствие информации, представляющей интерес для органов расследования. С моей точки зрения, руководители должны всегда учитывать количество нераскрытых преступлений на обслуживаемых ими территориях. Уделять внимание не только преступлениям текущего периода, но и помнить, анализировать информацию о преступлениях прошлых лет. Так же для раскрытия преступлений прошлых лет следует широко внедрять в практику принцип специализации и следователей, и сотрудников оперативно-розыскных подразделений. В этой связи могут создаваться постоянно действующие специализированные следственно-оперативные группы для раскрытия.

На данный момент нет единого мнения о том, кто должен вести работу по нераскрытым преступлениям дела, которых приостановлены- следователь, который ранее производил расследование уголовного дела или иной следователь. Можно согласиться с такой точкой зрения, деятельность по нераскрытым приостановленным делам должен осуществлять другой следователь, так как следователь, который ранее вел расследование будет считать свою работу бесперспективной, выполнять свои обязанности формально, что не позволить достичь положительных результатов по расследованию преступления. Следователь, который не вел данное расследование свободен от недостатков расследования, ему будет легче посмотреть на уголовное дело «новыми глазами». С другой стороны, у нового следователя отсутствует непосредственность восприятии и результатов, произведенных уже следственных действий, исследование обстоятельств. Поэтому, представляется наиболее правильное решение вопроса о том, кто должен проводить работу по приостановленным делам о нераскрытом преступлении должен решаться в зависимости конкретной ситуации, квалификации следователя и сложности дела, а также не исключена совместная работа двух следователей. Анализ уголовных дел по раскрытию преступлений прошлых лет показывает, положительный результат по раскрытию преступлений зависит от четкой организации взаимодействия между подразделениями уголовного розыска, следствия, информационных центров, экс пертно-криминалистических центров и другими службами, и подразделениями органов внутренних дел, наделенными правом осуществлять оперативно-розыскную деятельность.

Все эти выявленные проблемы и пробелы очень важны для расследований преступлений. По моему мнению, именно они и являются теми факторами, которые препятствуют раскрытию преступлений. Прежде всего, должны быть выявлены ранее допущенные ошибки, затем уже должно идти устранение их и восполнение пробелов.

Список литературы

1. Уголовно – процессуальный кодекс Российской Федерации от 18.12.2001 года № 174 – ФЗ // "Парламентская газета", N 241-242, 22.12.2001, "Российская газета", N 249, 22.12.2001, "Собрание законодательства РФ", 24.12.2001, N 52 (ч. I), ст. 4921, "Ведомости Федерального Собрания РФ", 01.01.2002, N 1, ст. 208.

2. Белкин Р. С. Собирание, исследование и оценка доказательств. М., 1966. С. 315.

3. Бордиловский Э.И., Галустьян О.А. Приостановление, возобновление, прекращение уголовного дела и окончание предварительного следствия с обвинительным заключением. М, Изд. «Щит - М», 2004. С. 27.

4. Еникеев М.И. Психология допроса//Юридическая психология. - М.: Общество и право, 2007. С. 78.

5. Гаврилов Б. Я. Проблемы нераскрытых преступлений прошлых лет: межвузовский научный семинар в Академии управления МВД России 13 ноября 2008 г. /

Б. Я. Гаврилов, В. П. Лавров // Вестник криминалистики. – 2009. – № 1. – С. 157−160.
6. Звертаев Н. А. Формы специальных знаний и основные направления их использования по уголовным делам о нераскрытых преступлениях прошлых лет / Н. А. Звертаев // Вестник криминалистики. – 2013. – № 2. – С. 76−83.

Шимкин В.Н. - старший преподаватель, Shimkin09@bk.ru (Северо-Кавказская государственная академия)

УДК 340.5
Ш-78

ГАРАНТИИ РАВНОПРАВИЯ МУЖЧИН И ЖЕНЩИН В РЕСПУБЛИКЕ УЗБЕКИСТАН И РОССИЙСКОЙ ФЕДЕРАЦИИ

Шокиров Ш.А.
Научный руководитель: Мустафина С.Ю.
(Ростовский юридический институт МВД России, г. Ростов-на-Дону)

Страны СНГ возникли в результате распада СССР в декабре 1991 г., и формирование их правовой системы опосредовалось союзной системой политических и юридических координат. Проанализируем процессы конституционной индивидуализации в этих странах на примере формализации принципа равноправия мужчин и женщин.

В Российской Федерации действует конституционное установление ч. 3 ст. 19 «Мужчина и женщина имеют равные права и свободы и равные возможности для их реализации» - что является цитатой положения Конвенции о запрещении всех форм дискриминации в отношении женщин 1979 г, которая впоследствии была ратифицирована Советским Союзом.

В Узбекистане положения о равноправии мужчин и женщин в прямой формулировке включены в раздел «Гарантии прав и свобод человека», посвященный субъективным правам и свободам. В них обособлена статья, содержащая право на равенство[1].

Для анализа существующей нормативно-правовой базы разделим все страны СНГ на две группы. В первую входят Киргизия и Украина, здесь имеются учредительные акты со стандартной формулировкой о равных правах мужчин и женщин и равных возможностях их реализации. Такой объем гарантий соответствует конституциям советского периода [3].

Во вторую группу включены учредительные акты, в которых закрепляются равные права мужчин и женщин, но без указания равенства возможностей, и в эту группу входят Азербайджан, Таджикистан, Узбекистан (ст. 46 Конституции). В то время как в Туркменистане принцип равноправия мужчин и женщин еще более ограничен и сведен к равенству гражданских прав.

Таким образом, в Узбекистане имеет место быть фрагментарный вариант конституционного закрепления принципа равенства прав и свобод мужчин и женщин[5].

При этом как в России, так и в Узбекистане государство начало уделять внимание таким вопросам, как самореализация женщин и защита их прав и свобод. Роль женщин в экономике и бизнесе имеет огромный потенциал, который еще не полностью раскрыт. Для успешной деловой активности женщинам нужны соответствующие условия, государственная поддержка на правовом уровне.

Необходимо отметить, что, несмотря на традиции и восточный образ жизни, женщины играют важную роль в политике Узбекистана. В настоящее время принцип равноправия мужчин и женщин подчеркивается путем допуска женщин к руководящим постам и значимым должностям. Известно, что в Узбекистане на сегодняшний день 17 женщин-сенаторов, 15 депутатов законодательной палаты, 15 героев Узбекистана, 6

академиков и 514 докторов наук. Кроме того, женщины составляют 23% от числа депутатов местных кенгашей.

Заместитель премьер-министра Узбекистана, председатель комитета женщин республики Элмира Эркиновна, отметила, что в условиях современных реалий работа с женщинами в стране возведена в ранг государственной политики.В частности, совместно с политическими партиями в 2017 году был разработан план действий, согласно которому за 2017-2018 гг. более двух тысяч активных женщин были включены в кадровый резерв для дальнейшего продвижения на различные руководящие должности.

Женщины также поддерживаются на местном уровне. В каждой махалле индивидуально решаются все вопросы, возникающие в семьях, в том числе связанные с поддержкой или продвижением женщин. Фонд государственной поддержки женщин и семьи, финансируемый из государственного бюджета, способствует выполнению этой цели. При финансовой поддержке фонда более 1500 женщин получили средства для внесения авансовых платежей за жилье, и к концу отчетного периода планируется предоставить примерно 3000 женщинам-инвалидамжилье на выгодных условиях [5].

Министерство занятости и трудовых отношений Узбекистана проводит целевую политику по трудоустройству женщин и трансформации неформальной занятости. «Сегодня 623 700 женщин не хотят или не могут найти работу, чуть более миллиона человек работают нерегулярно и около двух миллионов работают без регистрации, подавляющее большинство из которых безработные жители села», в начале 2019 года заявил Министр труда Шерзод Кудбиев. Им было отмечено, что более половины женщин работают в неформальном секторе, что имеет ряд негативных последствий. Например, бюджет не получает значительную долю налоговых средств, что создает дополнительное бремя для пенсионной системы страны.

Чтобы решить эту проблему, министерство предлагает перейти к государственным заказам, которые создадут как минимум от 300 до 350 000 постоянных рабочих мест, в том числе, и для женщин. Сайёра Ходжаева, директор Института демократии и прав человека, согласилась, что существуют определенные трудности в отношениях между женщинами и мужчинами на службе.Исходя из собственного опыта, она отметила, что работать с мужчинами сложно, они оказывают некоторое давление, иногда женщине приходится работать вдвое усерднее, чтобы показать и доказать, на что женщина способна. В то же время Ходжаева призывает женщин быть более активными в различных областях, включая руководящие должности[6].

23 апреля 2019 года в Узбекистане был опубликован законопроект о равных правах мужчин и женщин. Этот же законопроект был одобрен сенатом и вступил в силу со 2 сентября текущего года. Теперь домашний труд больше не может служить основанием для дискриминации. Согласно законопроекту, равные права мужчин и женщин в области семейных отношений могут включать, в частности, добровольный брак, предотвращение принудительных или ранних браков и равенство личных и имущественных прав супругов.

В документе упоминаются равные права и возможности для мужчин и женщин, юридическая экспертиза по гендерным вопросам, а также разъясняются основные понятия, такие как «прямая» и «косвенная» дискриминация.К примеру, косвенная дискриминация относится к, казалось бы, нейтральным ситуациям, но ставит людей одного пола в менее благоприятное положение, чем люди другого пола.

Прямая дискриминация относится к любым различиям, исключениям или ограничениям, направленным на ослабление или непризнание прав человека и основных свобод мужчин и женщин во всех сферах жизни общества. Следовательно, любое проявление дискриминации по признаку пола в любой области не допускается в республике.

В документе также говорится, что равный доступ к государственной службе будет предоставлен мужчинам и женщинам в зависимости от их квалификации и профессиональной подготовки.Так, новый законопроект запрещает работодателям

объявлений о работе предлагать работу только представителям одного пола, предъявлять различные требования к работникам того или иного пола, требовать от заявителей работу по предоставлению информации о своей личной жизни и планах завести детей.

Заместитель спикера Сената Олий Мажлиса Светлана Артикова заявила, что Узбекистан не намерен слепо следовать идее гендерного равенства исключительно в целях количественных показателей. Важно исходить из реального положения вещей, например, уже есть значительное число женщин, которые участвуют в политической жизни страны и доказали свою способность решать проблемы. Если в будущем таких лидеров станет больше, то в результате они сами должны будут бороться за свои цели, защищать их и учиться защищать свои права, чтобы впоследствии они могли защищать интересы государства и народа. Со своей стороны, парламентарий пообещал полностью поддержать женщин, которые готовы реализовать себя в политической или общественной работе.

Лицо, которое считает, что оно подверглось дискриминации по признаку пола, имеет право обратиться в уполномоченные органы или в суд. Документ запрещает преследование или ограничение прав лиц в отношении обращения с дискриминацией по признаку пола, а также лиц, проводящих оценку экспертами наличия признаков дискриминации в отношении женщин и мужчины в действиях (бездействии) людей или чиновников [2]. Вместе с тем, до сих пор имеются «серые пятна» в законодательстве, касающемся военной службы и возраста выхода на пенсию.

Так, в РФ был поднят возраст выхода женщин на пенсию с 55 до 63 лет из-за изменения их статуса в обществе. Это объяснили намерением сблизить пенсионные возрасты мужчин и женщин, отметив, что причина этому - «равное распределение домашней нагрузки на членов семьи». Аналогичный проект федерального закона касательно «государственных гарантий равных прав и свобод мужчин и женщин» был внесен в государственную думу депутатами государственной думы в 2003 году и был принят в первом же чтении. Но в последующем этот процесс был приостановлен.

Также ни в нормативно-правовых актах РФ, ни в уточняющих их документах не объяснены причины, по которым женщина не может быть осуждена на пожизненное и вообще быть заключена в колонию особого и строго режимов. Кроме того, женщина самостоятельно распоряжается материнским капиталом, подразумевая, как будто мужчина участия в рождении и воспитании ребенка не принимает, и затрат не несет. Женщина вправе требовать по суду выплату алиментов и тратить деньги по своему усмотрению.

Женщина в РФ не может работать примерно по 500 специальностям, практически всех из которых крайне вредны для здоровья. Такая ситуация связана прежде всего с нестабильной демографической картиной и потребностью в выполнении репродуктивной функции.Против женщины не может быть применено оружие сотрудниками полиции, за исключением группового или вооруженного нападения. Женщины, достигшие 18, не подлежат обязательному призыву для службы в армии.

Касаемо практической реализации равенства мужчин и женщин в Узбекистане, здесь также имеется ряд проблем, связанных с менталитетом. Так, в узбекской семье установлена строгая иерархия отношений: дети соблюдают правила, женщина в значительной степени подчиняется мужу и свекрови, слово конца всегда остается за мужчиной. Жена уважается как мать, жена и опекун семейного дома, но часто считается домохозяйкой, хотя в Сенате сидят свободные восточные женщины, занимающиеся наукой и политикой. Главная обязанность женщины - заботиться о своей семье и доме. Даже если она работает наравне с мужем, это не освобождает ее от выполнения обязанностей по дому, к примеру, к приезду мужа должен быть готов ужин.

До сих пор в повседневной жизни многое делилось на основании гендерных различий: мужчины готовят утренний плов, женщины ежедневно готовят еду, мужчины собираются в чайной комнате, женщины во дворе. Ранее дом был разделен на мужчин и женщин. Сегодня на свадьбе или другом празднике мужчины и женщины часто сидят за

разными столами.

В Узбекистане мнение старших настолько уважаемо, что даже в 21 веке будущий муж или будущая жена признают право родителей на выбор им супруга; также за невесту платится калым. В последнее время особенно ценятся девушки с высшим образованием (желательно медицинским или образовательным) – в этом случае размер калыма может увеличиться в несколько раз. В последнее время была искоренена традиция многожёнства, разрабатывается закон об уголовной ответственности имамов, которые водят никох для мужчин, у которых уже есть жена.

Таким образом, до сих пор мы не можем утверждать, что в странах бывшего СНГ полностью осуществляется принцип равноправия мужчин и женщин. Связано это со многими причинами, среди которых: менталитет народов, недостаточно чёткое закрепление принципов равноправия полов в Конституциях и других нормативно-правовых актов данных стран.

Список литературы

1. Айвазова, С. Г. Трансформация гендерного порядка в странах СНГ: институциональные факторы и эффекты массовой политики / С. Г. Айвазова // Женщина в российском обществе. - 2016. - № 4 (73). – 35-45.

2. Асланов, С.А. О законопроекте в части гарантий равных прав для мужчин и женщин. / С.А. Асланов. – Режим доступа: https://www.gazeta.uz/ru/2019/04/23/gender-equality/

3. Жумагазина, Б. Б. Политика по расширению прав и возможностей женщин в Республике Таджикистан / Б. Б. Жумагазина // Молодой ученый. — 2017. — №1. — С. 327-332.

4.Ильясов, Ж.И. Что ждет узбекских мужчин: опубликован новый закон о равноправии / Ж.И. Ильясов. – Режим доступа: https://uz.sputniknews.ru/society/20190423/11331131/

Chto-zhdet-uzbekskikh-muzhchin-opublikovan-novyy-zakon-o-ravnopravii.html.

5. Мархгейм, М. В. Конституционное закрепление принципа равенства прав и свобод мужчин и женщин: анализ зарубежного опыта / М. В. Мархгейм, С. А. Москаленко // Право и современные государства. – 2019. – №6. Режим доступа: https://cyberleninka.ru/article/n/konstitutsionnoe-zakreplenie-printsipa-ravenstva-prav-i-svobod-muzhchin-i-zhenschin-analiz-zarubezhnogo-opyta.

6. Обсуждение вопросов равноправия мужчин и женщин на семинаре в Узбекистане. Режим доступа: https://sng.fm/12139-ravnopravie-muzhchin-i-zhenschin-podrobno-obsudili-na-seminare-v-uzbekistane.html.

7. Рахматова, Д.А. Женская доля и роль: чего не хватает Узбекистану для гендерного равенства. / Д.А. Рахматова. – Режим доступа: https://uz.sputniknews.ru/analytics/2018110

7/9900246/Zhenskaya-dolya-i-rol-chto-ne-khvataet-Uzbekistanu-dlya-gendernogo-ravenstva.html.

Шокиров Ш.А. – курсант 3 курса, shaxbozshakirov616@mail.ru (Ростовский юридический институт МВД России)

Научный руководитель – Мустафина Светлана Юрьевна – к.э.н., доцент (Ростовский юридический институт МВД России)

УДК 34.023
Д-40

ЦЕННОСТНЫЕ ИЗМЕРЕНИЯ КОНСТИТУЦИОННОГО ПРАВА И КОНСТИТУЦИОННОЙ ПОЛИТИКИ

Джанкезов Б.М.
(Карачаево-Черкесский филиал МФПУ «Синергия», г. Черкесск)

Право и политика представляют собой тесно взаимосвязанные социальные феномены, исторически существующие в отечественной реальности на параллельных курсах. Развитие политической науки и науки конституционного права в нашей стране идет достаточно специфическим путем. В советский период политологии как отдельной отрасли научного знания не существовало, и многие понятия этой науки изучались в рамках юриспруденции. В современных условиях российской истории эти две отрасли социально-гуманитарного знания отгородились друг от друга искусственными барьерами методологического и прикладного характера, что привело и приводит к обеднению понятийного аппарата обеих дисциплин и ставит под вопрос релевантность соответствующих научных исследований.

После принятия Конституции России в декабре 1993 года предпринимаются попытки исправить эту ситуацию в рамках междисциплинарной концепции «правовая политика». Об этом термине можно сказать, что он свидетельствует о диалектической взаимосвязи политической и правовой системы, у которых единый вектор развития, одновременно способствующий развитию социума [2, С. 16].

Структурным элементом правовой политики является конституционно-правовая политика, которую можно определить как особый, базовый вид правовой политики государства, представляющий собой стратегию развития конституционного права современного государства и которая осуществляется посредством научно обоснованной, последовательной и системной деятельности государственных и муниципальных органов, а также общественных объединений по формированию системы конституционного права и законодательства [3, С. 8].

Важно подчеркнуть, что конституционная политика не является просто частью правовой политики государства. Если в целом правовая политика нацелена на анализ и разработку методов оптимального правоустановительного и правоприменительного механизма, то у конституционной политики роль заметно шире. Конституционное право в силу функций юридического регулятора политических (преимущественно) отношений в обществе наиболее тесно взаимосвязано с политической системой общества. Поэтому конституционная политика, наряду с общими функциями правовой политики, выполняет ключевую роль взаимодействия наиболее важных политических акторов/субъектов конституционного права и обеспечения согласования их интересов.

Политическая составляющая в конституционном праве чрезвычайно высока, поскольку «…в центре конституционного права находятся *властеотношения государственного характера*» [7, С. 22]. Конституция, как современное нормативное воплощение общественного договора, предполагает наличие граждан, объединенных созвучными идеалами, которые вдохновляют нашу политическую практику. И если мы теряем из виду эти идеалы, то организационные паттерны нашей политической жизни теряют свою системность [1, С. 454].

В современной исследовательской литературе выделяют ряд задач конституционно-правовой политики:

1) формирование эффективного механизма конституционно-правового регулирования общественных отношений;
2) выработка и проведение в жизнь юридических идей и принципов в целях оптимизации конституционного развития Российской Федерации;

3) достижение сбалансированного сосуществования и развития государственно-политического механизма и сферы гражданского общества [3, С. 3-4].

Говоря об аксиологическом измерении конституционной политики, необходимо указать, что его сердцевину составляют ценности конституционализма, связанные со стабильным и надежным функционированием правовой и политической систем на основе приоритетного определения статуса человека и гражданина в ценностном ряду правовых процессов [6, С. 227].

В.В. Невинский выделяет следующие конституционные ценности:

1. Это ценность самой конституции государства как основного и системообразующего в национальном праве закона и политического документа, провозглашающего цели, идеалы и принципы жизнедеятельности отдельного человека, устройство общества и государства.
2. Признанные конституцией ценности, обладающие высшей степенью идейно-правового обобщения их содержания, объективированные в основополагающие конституционные принципы:
   - 2.2. права и свободы или достоинство человека, признание, соблюдение и защита которых есть обязанность государства;
   - 2.3. демократическая, правовая, республиканская (монархическая), унитарная (федеративная), социальная, светская (религиозная), экологическая и культурная государственность;
   - 2.4 суверенитет государства, суверенитет народа;
   - 2.5 правление на основе разделения государственной власти на взаимно уравновешиваемые власти;
   - 2.6 самоуправление населения на местном территориальном уровне и некоторые другие ценности, которым конституция может придавать основополагающий характер.
3. Провозглашаемые конституцией ценности жизнедеятельности человека, устройство общества и государства, конкретизирующие с точки зрения доминирующих доктрин содержание ценностей, объективированных основополагающими конституционными принципами [4, С. 109].

Что касается ценностного измерения в современной российской политологии, то в нем преобладает своего рода вульгарный макиаввелизм, отрицающий институциональное значение ценностей в политической науке. В то время как Дэвид Истон в своей статье «Подход к анализу политических систем» (1957) определял политическую систему как «взаимодействия, посредством которых в обществе авторитетно распределяются ценности».

Таким образом, вопрос ценностей всегда актуализируется накануне практической любой конституционной реформы в ходе дискуссий о содержании нового основного закона, поскольку участники этого процесса апеллируют к «различным ценностям, как правило, считая собственные благими и самоочевидными, а чужие – вредоносными и ложными» [5, С. 151].

В заключении хотелось бы отметить, что конституционно закрепленные ценности несомненно должны детерминировать политику в целом, и конституционную политику в частности.

Список литературы

1. Ackerman, Bruce, “Constitutional Politics/Constitutional Law” (1989). Yale, Faculty Scholarship Series. Paper 140. pp. 453-547.

2. Гришнова Е.Е. Политическая система Российской Федерации: теория и практика формирования, тенденции развития: автореф. дис. …д-ра полит. наук. МГТУ им. Н.Э. Баумана, Москва, 2010. 46 с.

3. Конституционно-правовая политика современной России: идеи, приоритеты, ценности, направления: монография / П.П. Баранов, А.И. Овчинников, А.Ю. Мамычев [и др.]; под ред. П.П. Баранова, А.И. Овчинникова. – М.: РИОР: ИНФРА-М, 2019. 248 с.

4. Невинский В.В. Сущность и универсализация конституционных ценностей в современном обществе // Lex Russica. 2018. № 11. С. 106-119.

5. Розов Н.С. Конституционные ценности, смысл истории и тройственное самоиспытание обществ // Общественные науки и современность. 2013. № 4. С. 151-164.

6. Рыбаков О.Ю., Пряхина Т.М. Конституционно-правовая политика // Российская правовая политика: Курс лекций / Под ред. д.ю.н., проф. Н.И. Матузова и д.ю.н., проф. А.В. Малько. – М.: Издательство НОРМА, 2003. С. 223-242.

7. Чиркин В.Е. Конституционное право: курс для преподавателей, аспирантов и магистрантов / В.Е. Чиркин. – М.: Норма: ИНФРА-М, 2013. 688 с. .

Джанкезов Б. М. – заместитель заведующего кафедрой государственно-правовых дисциплин, bmd_09@mail.ru (Карачаево-Черкесский филиал Московского Финансово-Промышленного Университета «Синергия»)

УДК 747
В-58

НОВЫЕ ТЕХНОЛОГИИ В ДИЗАЙНЕ ИНТЕРЬЕРА, СИСТЕМА УМНЫЙ ДОМ

Власенко О.В.
(Северо-Кавказская государственная академия, г. Черкесск)

Современная жизнь в большей мере обозначается технологическим прогрессом: в том числе и дизайн интерьера невозможен без новейших современных материалов и технологий. Несомненно, новые технологии проникают в каждый интерьер современного дома.

Применение «умных» технологий в повседневной жизни с целью сделать ее комфортнее и проще в некотором смысле определяет наше будущее.

Всего лишь несколько лет назад мы представляли, как изменятся и что нового представят современные технологии в дизайне интерьера. Наука отдала дизайнерам мощное вооружение для воспроизведения креативных, нестандартных интерьеров, которые выделяются степенью комфорта, это такие материалы, как: углеродное волокно, метакрил- экологически чистый материал, «умное стекло».

В быстро меняющейся мультимедийной среде профессионалу дизайнеру просто необходимо отслеживать постоянно обновляющиеся тенденции современного рынка, следить за уникальными технологиями, новинками и вследствие внедрять их в свои проекты, воодушевляться и будоражить воображение потрясающими инновациями.

Рассмотрим обилие новых материалов и технологий эпохи цифровых новшеств, где в дизайн-проектах будут применяться ведущие технологии, креативные идеи, реализующие современные тренды.

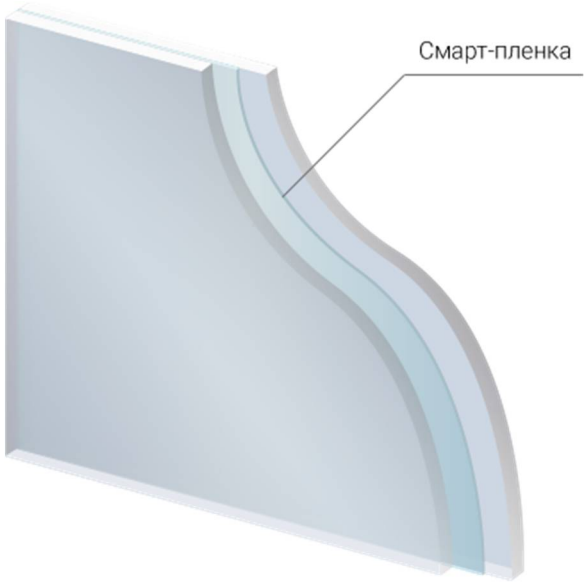

Рис.1. Умное стекло.

Рис.2.

Прогрессивная технология умного стекла - SMART стекло с переменной прозрачностью, относительно новый тренд, постепенно набирающий популярность, позволяет переключить из одного режима прозрачности в другой матовый режим. Обладает уникальными свойствами, такими как прозрачность, светопропускная способность, многочисленность цветовой гаммы, на основе: электрохромных частиц, светодиодов, «взвешенных частиц» (SPD), жидкокристаллических полимерных частиц (PDLC или LCD) [1].

Специалисты в данной области предсказывают умному стеклу большое будущее. SMART-стекло решает множество задач, в матовом режиме заменяет перегородки, шторы, затеняющий экран, жалюзи, а в прозрачном состоянии не пропускает в помещение ультрафиолетовые лучи.

Рис.3. Углеродное волокно

Этот материал открыл целую эру инновационных решений для дизайнеров, которые стали его активно применять в своих проектах. Материал пришел из таких сфер, как автоиндустрия и авиапромышленность. Обладает такими свойствами, как прочностью, легкостью, максимальной жёсткостью и исключительно переносит колебания температуры, позволяет придать объектам самые сложные формы, имеет высокую стоимость.

Рис.4. Плексиглас.

Плексиглас или акриловое стекло пришло в сферу дизайна из строительной индустрии. Период расцвета выпал на 1960-е годы, новый материал помогал воплощать самые смелые идеи. Мебель из этого материала, выходила за рамки привычного, например, «жидкий» стол Захи Хадид, который обладал легкостью и навевал мысли о тающем льде или водной глади. В сегодняшнее время акриловое стекло набирает обороты и вновь становиться популярным, находит применение в творческих, креативных проектах.

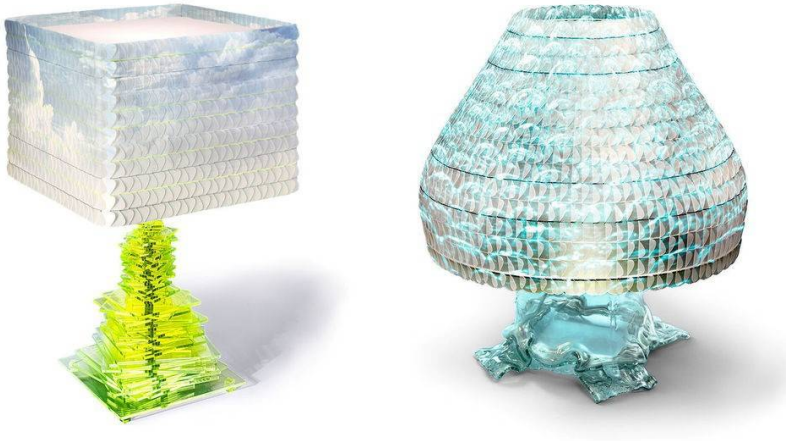

Рис.5. Laokoon.

Бренд Laokoon, созданный венгерским дизайнером Жужанной Сентирмаи-Йой разработали уникальный материал схожий с текстилем. Это ультрасовременное полотно, вручную собранное из продольных пластмассовых или пробковых пластин, которое по причине различных конфигураций базовых элементов и плотности материала, возможность разнообразно изгибать, а также регулировать степень прозрачности. Универсальная легкость, прозрачность, пластическая податливость и текстурная экспрессия предопределили общую эстетику органического футуризма нового бренда.

Рис.6. Синтетические смолы.

Рис.7. Синтетические смолы.

Синтетические, эпоксидные смолы также уверенно привносят свою изюминку в мире дизайна. Преимущество данного материала в том, что ему можно придать совершенно любую форму за счет текучести в жидком состоянии и хорошей пластичности во время отвердевания.

Мебель, элементы интерьера из такого материала довольно дорогостоящие и появляются в основном дизайнерские решения в единичных экземплярах. Самыми люксовыми значатся марки с самой высшей степенью прозрачности. Дизайнер Гаэтано Пеше стал автором необычного стола Tavolone, где смолы контрастных цветов свободно смешиваются друг с другом, получая неповторимый облик, удивительную динамику.

Рис.8. Теплый плинтус.

Современные технологии не обошли и классические батареи, теплые плинтуса, здесь очевидное преимущество: равномерно распространяет тепло, нет лишней пыли, не вытягивает влагу из воздуха, защищает комнату от микроорганизмов. Два типа теплого плинтуса: электрический и водяной. Исходя их этого греющий плинтус тоже стоит рассматривать как вариант невидимого отопления [2, с.105].

Рис.9. Экодизайн.

Экодизайн является основным динамичным популярным направлением, человек возвращается к природе, что особенно актуально для жителя, живущего в мегаполисе. Это уже не просто модно, а целая философия, жизненная концепция. И многие дизайнеры чувствуют новые запросы потребителей [3, с.62].

Метакрил пришел в начале 21 века, как инновационный материал на замену пластику, обладая новыми возможностями и характеристиками, неограниченной цветовой гамме и большим возможностям механической обработки завоевал свое место в дизайнерском мире. Наиболее яркий пример использования метакрила - канделябры Maua Huni от Sawaya & Moroni, объединившие классику с новейшими технологиями.

Рис.10. Метакрил.

Данная система «умный дом» дистанционно позволяет контролировать состояние дома. Контроль осуществляется и настраивается на рациональное использование средств. Управлять, возможно, с помощью смартфона, планшета, компьютера дистанционно, а также при помощи голоса или специальных настенных панелей в квартире. Контролироваться могут: датчики открытия дверей и окон, режим отопления, освещенности, камеры слежения, датчики температуры, дыма, модули управления шторами, протечки воды, утечки газа и т.д.

Это могут быть освежитель воздуха, который управляется при помощи голоса или по заданному расписанию, где можно регулировать частоту и интенсивность подачи ароматизатора. Умный душ, который оснащен различными свойствами подачи воды. Можно настроить для себя или для каждого члена семьи индивидуально, интенсивность, температуру подачи воды.

Система работы умного дома.

В системе умный дом, непосредственно необходимо участие человека. Именно человек должен попросить систему выполнять различные действия. Команда идет на центральный процессор, который поручает ее реализацию конкретному устройству.

В моменты отсутствия в квартире при срабатывании датчика движения центральный процессор включает сигнализацию. И так далее.

Система включает в себя три основных элемента:

- Датчики, принимающие сигналы, информацию из вне.
- Центральный процессор-контроллер.
- Устройства-исполнители (актуаторы)

Внедрение системы умный дом в интерьер, лучше предусмотреть заранее интеллектуальные функции еще при строительстве или ремонте. Также на стадии проектирования подводится интернет кабель, от каждого устройства поступают в контроллер - мозг умного дома, а все приборы управляются из единого приложения. Контроллер подключается к Wi-fi, и новое совместимое устройство подключается, например, обогреватель, телевизор, система его находит и присоединяет. Такое командное устройство позволяет с помощью одной программы управлять всеми системами и это уже полноценный умный дом. Стоимость системы, не так уж огромна, это скорее миф, цена складывается от количества умных устройств и есть возможность установить самому, без помощи специалистов [1, с.43].

Отсюда можно сделать выводы, что индустрия дизайна интерьеров развивается семимильными шагами, и на рынке появляются инновационные технологии, новые строительные, отделочные материалы. Они презентуются на периодически устраиваемых выставках и многих тематических форумах.

Новые технологии в дизайне интерьера позволяют сделать жилье более функциональным и комфортным. Они применяются на всех этапах: начиная от разработки дизайн-проекта и заканчивая интерьерным оформлением помещения.

Список литературы

1. Ахремко, В.А. Сам себе дизайнер интерьера. Иллюстрированное пошаговое руководство / В.А. Ахремко. - М.: Эксмо, 2018. - 96 с.

2. Макарова, В.В. Дизайн помещений: стили интерьера на примерах. / В.В. Макарова. - СПб.: BHV, 2011. - 160 с.

3. Дизайн: иллюстрированный словарь-справочник. /Под ред. Г.Б. Минервина, В.Т. Шимко. – М.: Архитектура-С, 2004. – 288с.: ил.

Власенко О.В. - старший преподаватель кафедры «Дизайн», olik_0382@mail.ru (Северо-Кавказская государственная академия)

УДК 646
Б-15

РАЗРАБОТКА ЛАНДШАФТНОГО ДИЗАЙНА КУЛЬТУРНО-МАССОВОЙ ЗОНЫ СКГА

Бадахова З.Б.
(Северо-Кавказская государственная академия, г. Черкесск)

Ландшафтное проектирование представляет собой научное направление, образованное в результате взаимодействия и творческого синтеза элементов географии, истории, искусствоведения, философии, градостроительства, архитектуры и др. Оно охватывает необычайно широкий круг проблем. Ландшафтная архитектура - это архитектура открытых пространств. Она является органичной и неотъемлемой составной частью ландшафтного проектирования и без знания истории ее развития, принципов и приемов формирования пейзажа, чрезвычайно трудно решить многие проблемы, на первый взгляд, не имеющие к ландшафтной архитектуре прямого отношения.

Проектирование – это не только и не столько создание проекта и ведомственно – анонимное внедрение его. Проектирование – это одновременно, в общем концептуальном пространстве, протекающее действие проектной концептуализации, проектной дискуссии, критической рецепции и управляющего проектного влияния на образ жизни пользователя, его социально-функциональную и предметно-пространственную среду.

Главное назначение городских озелененных и современных пригородных ландшафтов состоит в создании комфортных условий, позволяющих человеку отдохнуть от напряженной городской жизни и работы. Растительность, рельеф и водоемы являются не только ландшафтными компонентами, но и естественной, гармоничной жизненной сферой, эмоционально поддерживающей человека. Поэтому не только наличие лесопарковой зоны, городского сквера, озелененного участка микрорайона высотных домов, но и удачное их пространственно-композиционное решение в определенной степени влияют на физическое и психологическое здоровье населения.

Средовой подход к формированию различных территорий объединяет целый комплекс вопросов: планировочная организация и зонирование, архитектурная и ландшафтная колористика, зеленые насаждения, цветочное оформление, вертикальное

озеленение, геопластика, малые архитектурные формы, освещение, уличная мебель и оборудование, праздничное оформление, скульптура, водные композиции и т.д. Включение тематической и сценарной составляющей дает возможность создания индивидуального образа проектируемой зоны. Ландшафтные средства позволяют «экранизировать» эти пространства от транспортных проездов и автомобильных стоянок.

Создаваемая среда должна обеспечивать студентам и преподавателям оптимальные условия для плодотворной учебно-научной деятельности и разнообразного отдыха, занятий спортом, проведения культурно-массовых мероприятий. Главная задача ландшафтного архитектора, ландшафтного дизайнера – организовать пространство в соответствии с функциональными, экологическими и эстетическими требованиями, создать его яркий художественный образ и вызвать у человека положительные эмоции.

В соответствии с заданием руководства СКГА, перед нами стояла задача создания культурно – массовой зоны на территории СевКавГА, представляющего собой эстетически и функционально разработанную зону для отдыха с культурной зоной для проведения сопутствующих образовательному процессу мероприятий, а также место способное организовать досуг студентов и сотрудников Академии. Проектируемый участок находится по адресу г. Черкесск, улица Ставропольская 36 между главным корпусом СКГА и зданием спортзала Купол. Зона ограничена металлическим ограждением с южной и восточной сторон. На территории уже имеются зеленые насаждения крупномерный хвойник – можжевельник. По диагонали участка с северо-востока на юго-запад проходит пешеходная дорожка. Сам участок представляет собой пустую прямоугольную зону площадью 1935 кв.м.

Проект разработки ландшафтного дизайна культурно-массовой зоны СКГА предусматривает: установку сцены, скамей для отдыха, создание декоративной цветочной клумбы и клумб с декоративными природными камнями в сочетании с хвойными кустами, посадку зеленого ограждения. В центре участка выделена мощеная зона для выступления танцевальных ансамблей и др. Предусмотрена реконструкция пешеходных дорожек, запроектирована сеть дополнительных пешеходных и прогулочных дорожек шириной 1, 5 м по всему периметру зоны. После детальной работы была предложена концепция ландшафтного дизайна культурно-массовой зоны – регулярный сад с зоной отдыха и культурной зоной. Проект предусматривает максимальное сохранение уже имеющихся зеленых насаждений и подсадку к ним новых деревьев с учетом климатической зоны. По желанию заказчика, металлическое ограждение на южной и восточной границах зоны, будет заменено живой изгородью из зеленых насаждений. Вдоль живой изгороди с восточной стороны предлагается посадка Ели сизой (лат. Picea glauca). В южной стороне зоны спиной к спортзалу Купол устанавливается сцена размерами 9 Х 14 м. Площадь перед сценой размерами 22 х 20 м. покрыта тротуарной плиткой П7-7 «Соты».

Рис. 1 Схема проектируемой зоны на территории СКГА

Эстетическое восприятие ландшафта производит оказывает сильное влияние на человека. Ухоженные газоны, эффектные цветники и пейзажные композиции деревьев и кустарников доставляют массу положительных эмоций. Чтобы приблизить красоту природы к жилью человека требуется приложить немало усилий проектировщикам, дизайнерам, ландшафтным архитекторам.

Ландшафтный дизайн – не только художественное, архитектурное, но и биологическое направление. При разработке проекта очень важно гармонично сочетать природную флору и садовые растения с постройками человека. Для создания положительной, релаксирующей атмосферы при проектировании использовались малые архитектурные формы.

Таким образом, реализация проекта позволит создать современную зону эстетически и функционально разработанную в регулярном стиле с условиями для проведения культурно-массовых мероприятий, а также для отдыха в благоустроенной среде студентов и сотрудников Академии.

Список литературы

1. Бауэр, Н. В. Ландшафтное проектирование: учебное пособие / Н. В. Бауэр. – Тюмень: ТюмГНГУ, 2011. – 240 с.

2. Дормидонтова В.В., Фролова О.А. «Истоки и приемы композиции садово-паркового искусства и модерна», М., 2011.

3. M. ElenDeming, Simon Swaffield, «Landscape Architecture Research. Inquiry, Strategy, Design», 2009.

4. Гампель К., «125 небольших садов: планы, разбивки садов», –М., 2010.

5. Крижановская, Н.Я. Основы ландшафтного дизайна / Н.Я. Крижановская – Ростов н/Д: Феникс, 2005. – 204 с.: ил. – (Строительство и дизайн).

Бадахова З.Б. – заместитель декана по УВР ФДиИ, ms.badahova@mail.ru (Северо-Кавказская государственная академия)

УДК 646.4
Е-42

ОРНАМЕНТ КАК ОДИН ИЗ ОСНОВНЫХ КОМПОНЕНТОВ В КАРАЧАЕВО-БАЛКАРСКОМ КОСТЮМЕ

Езиева З.М.
(Северо-Кавказская государственная академия, г. Черкесск)

Современное общество испытывает огромный интерес к историческому наследию.

Со временем влияние наследия становится все сильнее и сохраняет свое значение в различных областях- духовной, культурной и общественной деятельности. К нему обращаются историки, социологи, культурологи и даже дизайнеры ...

Интерес к этническим культурам и их творческому наследию вновь растет, элементы этнического дизайна начинают использоваться в дизайне модной одежды.

Художественное оформление — костюма-это совокупность декорирующих его элементов. Его целью является не только дизайн одежды, но и понимание символики костюма. Наиболее распространенные элементы декора в костюме:

• декоративные элементы;
• конструктивные линии;
• другие виды отделки;
• фактура ткани;
• орнамент.

Орнамент - одна из древнейших форм изобразительной деятельности человека, которая в далеком прошлом носила символическое и магическое значение. Орнамент является неотъемлемой частью искусства, художественным отражением мировоззрения и

культуры народов. Он используется для декорирования практически всего, что создано человеком, будь то предметы быта или архитектурные сооружения.

Орнамент - это особый вид художественного творчества, который, как полагают многие ученые, не существует как самостоятельное произведение, он лишь украшает, но, тем не менее, «это довольно сложная художественная структура, которая используется для создания различных элементов декора». Желание украсить свой дом характерно для человека любой эпохи. И все же в древнем прикладном искусстве магический элемент преобладал над эстетическим, действуя как талисман против стихий и злых сил.

Декоративные элементы и орнамент раскрывают особенности стиля одежды, формы и ее составляющих. Значительную роль играет характер дизайна и обработка поверхности материала орнаментом. Орнамент влияет на процесс формирования костюма, определяет способы его восприятия, акцентирует внимание на различных деталях костюма, влияет на восприятие формы в целом. Орнаментальная культура карачаевцев и балкарцев имеет свою многовековую богатую историю, уникальные традиции, уходящие корнями в древние времена. Орнаментальную графику костюма можно увидеть в запечатленном на рисунках и фотографиях в книге немецкого путешественника Готфрида Мерцбахера, посетившего горы Центрального Кавказа в конце XIX века. Ведущим исследователем в области традиционной культуры народов Северного Кавказа является Е. Н. Студенецкая, чья монография «Одежда народов Северного Кавказа XVIII - XX веков». является фундаментальной работой по изучению костюмного комплекса многонационального Северного Кавказа. Кроме того, изучением также занимались такие авторы, как А.Я. Кузнецова («Традиционное искусство карачаевцев и балкарцев»), Л.И. Лавров («Карачаевцы»), К.М. Текеев («Карачаевцы: традиционная система жизнеобеспечения»), И.М. Мизиев («История карачаево-балкарского народа с древнейших времен до присоединения к России»).

Бесконечно разнообразна орнаментация, используемая в многочисленных женских нагрудных, поясных подвесок, браслетов, серег, колец и т.д. выполненные с большим чувством такта, ощущением цвета и линий, с учетом особенностей материала. Разнообразны средства и способы применения орнамента в различных техниках: вышивке, аппликации, плетении, тиснении кожи, гравировке, черни, чеканке по серебру и золоту, резьбе и многоцветной росписи.

Виды и виды карачаево-балкарского орнамента;

• геометрические (ломаные, прямые, зигзаги, круги, ромбы, звезды ...);

• зооморфный или анималистический;

• овощ (листья, цветы, фрукты, лотос);

• природные или космогонические явления (солнце, луна, вода, огонь ...);

Орнамент может придать поверхности костюма или его отдельным деталям характер открытого фрагмента или четко ограничить их. Он может ориентировать форму, указывая верхнее и нижнее, правое и левое направления. Орнамент в костюме может сыграть тектоническую роль - визуально организовать поверхность и раскрыть конструктивную логику формы костюма. В одном случае орнамент повторяет структуру формы, подчеркивает ее разделение, выявляет пропорции, в другом он способен отделять и раскрывать собственную структуру, активнее воздействуя на визуальное восприятие, чем форма самого изделия.

В работе Султановой А.М. «Орнаментальный декор в традиционном искусстве народов Северного Кавказа (карачаевцев и балкарцев)» - проанализированы соотношения символической и орнаментальной систем в традиционном оформлении карачаевцев и балкарцев; обозначены узорные элементы несомненного рунического происхождения; выделена обобщенная картина развития традиционного орнамента на различных носителях и механизмы его генерации;

Как и у любого другого народа, орнамент в костюме горянки исполнял роль оберега. Так, узор «бараньи рога», вышитый на чепкене, должен был наделить человека

силой и выносливостью. Трилистник вышивали на одежде, чтобы расположить к себе удачу и привлечь положительное внимание природных сил. Изображениями солнца, звезд и луны применялось в женском костюме, символизируя древние языческие верования в зарождение нового мира, которое несла в себе каждая женщина.

Изучая работы этнографов и искусствоведов, таких, как И. Гаген-Торн [1], Солладзе Л. [4], М. Г. Рабинович [3], Т. В. Козлова [2], мы видим, что исследователи одежды используют функциональный подход для подтверждения или объяснения исторических фактов. Рассматривается актуальная проблема изучения костюма с целью определения специфики функционирования его в различных моделях, выявления доминантных функций, определяющих эту специфику. В этом смысле традиционная одежда, является важным фактором этноидентификации, представляется достаточно перспективным объектом культурного анализа, изучение которого способно выявить существенные признаки современной культурной жизни, в частности взаимодействие традиционных и инновационных, устойчивых и исторически изменчивых.

Таким образом, основным содержанием данного исследования, является использование национальных традиций- декорирование костюма в качестве источника для дизайнеров по костюму. Этот богатый источник позволяет достичь больших успехов, извлекая из него различную информацию, а также элементы и конструкции высокого утилитарного и декоративного назначения.

Независимо от того, какая декоративная техника используется для проектируемой одежды, следует иметь в виду, что декор должен:

• соответствовать назначению и стилю костюма;

• интегрировать форму костюма;

• гармонизировать по цвету, фактуре, пластическим свойствам;

• проявляться как композиционный центр в костюме.

Список литературы

1. Гаген-Торн Н.И. К методике изучения одежды в этнографии СССР // Советская этнография. 1933. - № 3-4. - С.119-135.

2. Козловский С. Вокруг света. 1977. -№ 3. - С.15-19.

3. Роу К. Психология цвета. М.: Изд. ВАКЛЕР, 1996. - 349 с.

4. Солладзе Л. Семантика древнего орнамента // Декоративное искусство СССР. 1980. - № 9. - С. 17 - 22. с.

5. Азаматов К. Г. Религиозные верования балкарцев в прошлом и пути преодоления их пережитков на современном этапе // Этнография и современность: материалы Всесоюзной этнографической сессии, посвященной 60-летию образования СССР. Нальчик, 1984. С. 83-92.

6. Браткова Е. И. Об этнической специфике орнамента: сборник научных трудов. Черкесск, 1993. С. 3-20.

7. Будаев Н. М. Очерки истории одежды народов Северного Кавказа. М.: ТЕЗАУРУС, 2012. 168 с.

8. Кудаев М. Ч. Карачаево-Балкарская этнохореография и символика. Нальчик: Эльбрус, 2003. 107 с.

9. Кузнецова А. Я. Народное искусство карачаевцев и балкарцев. Нальчик, 1982. 176 с.

Езиева З.М. – ст. преподаватель кафедры «Дизайн» (Северо-Кавказская государственная академия)

УДК 74
И-21

ДЕКОРАТИВНО-ПРИКЛАДНОЕ ИСКУССТВО НА ПРИМЕРЕ ЗОЛОТОГО ШИТЬЯ ГОРСКИХ НАРОДОВ КАРАЧАЕВО-ЧЕРКЕСИИ

Иванова Г.А.
(Северо-Кавказская государственная академия, г. Черкесск)

Аннотация. В статье рассматривается проблема использования студентами техники золотого шитья, вернуть былую популярность традиционных национальных орнаментов для выражения собственных идей в разработках коллекций, где каждая авторская работа должна иметь свое собственное лицо.

Ключевые слова: национальный орнамент, женские аксессуары, вышивка, мотивы, этнокультура, техника золотого шитья, культурное наследие, авторский стиль.

Золотошвейное искусство поистине одно из самых изящных ремесел человечества. Благодаря своей красоте и высокому художественному уровню оно на протяжении многих веков занимало значительное место в народном декоративном искусстве горских народов Карачаево-Черкесии.

Женские аксессуары являются составной частью материальной и духовной культуры общества. С одной стороны, это материальные ценности, созданные человеческим трудом и удовлетворяющим определенные потребности, с другой - это произведения декоративно-прикладного искусства, эстетически преобразующие образ человека. Именно поэтому богатейшей кладовой идей является исторические и народные промыслы, традиции, которые складывались и утверждались веками.

Характерной особенностью золотого шитья является доведенное до совершенства гармоничное сочетание элементов вышивки с басонными изделиями, создававшими неповторимый и изысканный стиль.

В настоящее время изменился подход к принципу использования фольклорного материала в предметах: основную роль в проектировании играет образное, ассоциативное решение.

Современный ритм и уклад жизни диктует свои требования к женской одежде, и наши студенты-дизайнеры костюма в своих проектах предлагают, чтобы современные женщины имели в своем пользовании стилизованную одежду с использованием национального орнамента, выполненного в технике вышивки и другими конструктивными элементами.

И сейчас весьма актуально, чтобы набор аксессуаров для современной девушки - горянки состоял из настольного ларца, шкатулки для швейных принадлежностей, в который входят ножницы в футляре традиционной формы, украшенном национальным орнаментом, игольница, пяльца и т.д. Такой комплект аксессуаров может стать приданным, великолепным подарком, который поднимет настроение любой девушке благодаря своей необычности и изяществу [3].

С древнейших времен человек, украшая одежду и предметы быта вышивкой, росписью, резьбой, инкрустацией, вкладывая в них свои чувства и талант. Вышивка одна из самых распространенных видов декоративно-прикладного искусства в мире.

Вышивка в прошлом была присуща национальной культуре каждого народа как наиболее доступный способ создания вручную в домашних условиях красивых предметов убранства, одежды. Умение вышивать было обязательным для девушек из княжеского

рода, хотя техниками вышивания владели девушки из других сословий, работавшие под руководством хозяек. К вышивке девочки приучались с раннего детства, поэтому они в совершенстве владели техникой и мастерством исполнения того вида вышивки, который был принят в той местности, где они родились и жили. Секреты мастерства передавались от матери к дочери. Особое место вышивка занимала в украшении традиционной женской одежды. Вышитые узоры покрывали борта платья, углы кафтанчика, нарукавники, донышко и околыш женской шапочки. При более подробном рассмотрении золотошвейного узора становится очевидным, что крест, ромб круг являются началом всех орнаментальных композиций. У адыгов роговидный завиток, выходящий из треугольника и дополненный растительными мотивами, вышивался на полах девичьего кафтанчика, имел свое логическое значение [1]. Свои узоры мастерицы - вышивальщицы знали наизусть, запоминали на всю жизнь вместе с освоением самого процесса золотого шитья. Наборы узоров для вышивания в виде бумажных, реже кожаных деталей орнаментов мастерица тщательно сохраняла у себя. Основные виды шитья, известные мастерицам, живущим на территории Карачаево-Черкесии - это аппликация, золотое шитье «в прикреп», вышивка гладью, тамбуром и стебельчатый шов.

Художественные промыслы народов Карачаево-Черкесии, всегда развивались в одном русле, и в их произведениях нетрудно увидеть черты, общие для искусства вышивки черкесов, карачаевцев, абазин, ногайцев и других горских народов. Карачаевки, черкешенки, абазинки, ногайки и другие народы нашей республики были прекрасными вышивальщицами [5].

Особенным мастерством отличались черкешенки. На протяжении многих веков у адыгов было широко развито золотошвейное искусство. При шитье использовались золотые и серебряные нити, дорогие ткани. Эти материалы приобретались у иранских купцов, привозились из Византии, Генуи, Турции и Крыма, с которыми в средневековье были налажены торговые связи. В X веке арабский путешественник Масуди записал об адыгах: «…они носят белые одежды, римскую парчу, пурпур, иные виды шелковых материй, затканных золотом». В XV веке другой путешественник, итальянец Интериано, писал о знатных черкешенках, которые славились умением вышивать. Сохранившиеся образцы датируются в большинстве своем серединой XIX началом XX века.

Им свойственны прекрасная техника исполнения, оригинальность орнаментов и богатство украшения.

Золотое шитье адыгских мастериц развивалось в 2-х вариантах: «шихьар идагъ» (городская вышивка) и «адыгэ идагъ» (адыгейское шитьё). Особенностью этого вида золотого шитья является внутренняя разделка отдельных, наиболее крупных элементов

орнамента геометрическими узорами. Происхождение этой техники вышивки золотой нитью, относится к VI - VII вв. В те времена золотом и серебром вышивали различные вещи: одежду, предметы домашнего обихода, вышивка принадлежностей оружия и конского убранства. Изделия отличал узор с его очертанием мотивов животного цикла, родовых тамг и растительных форм, такой простой, на первый взгляд, отличает неповторимым своеобразием и оригинальностью.

Высокого уровня достигли и карачаевки в вышивании золотом. Вышивали они способом глади (чий тигши и къаты тигши), атласной глади (окъа сокъгъан, къыйыкъ зембле, сюзме сокъан), а также шитье «в прикреп» (къаты тиген - твердое шитье), требующее богатства творческой фантазии и большого технического мастерства.

В домашнем быту карачаевцев вышивкой украшали кошмы, бурки, женский костюм, кисеты, ножны, пояса и многое другое. В золотом шитье карачаевок преобладал более массивный монументальный узор, целиком выполненный швом «в прикреп». В этом случае галун служил окантовкой узора.

Абазины в основном занимались вышивкой частей костюма. Их отличала сдержанность цветовой гаммы, сочетанием геометрического орнамента с крупным пятном. Одной из разновидностей орнаментации тканей у абазин является аппликация (жарыква). Обычно ее сочетали с золотым шитьем, гладью, тамбурным швом. Композиция узора соответствовала назначению и форме вышитых предметов.

Кубанские ногайцы XIX - начало XX в. золотом вышивали женские тапочки (кундыз бокрк), платки (бас явлык), мужские тюбетейки (топыш), сумочки, седла. Многие орнаментальные образы ногайской вышивки подтверждают тюркскую линию.

Развитие товарно-денежных отношений привело к появлению в большом количестве мелких золотошвейных изделий, особенно настенных, производством которых горские девушки занимались, чтобы помочь своей семье.

Главными покупателями таких предметов были казаки и армяне, торговавшие азиатской одеждой и обувью. Казаки не умели выделывать металлическую тесьму и галуны, а между тем каждый строевой казак обязан был иметь эти изящные вещи как необходимую принадлежность узаконенной формы.

В золотошвейном искусстве стали появляться инновации: бисер, блестки, новые элементы вещей и орнамента. Длительные тесные контакты живущих по соседству народов Карачаево-Черкесии, одинаковые природные условия и близость исторических судеб привели к формированию сходных художественных вкусов. Несомненно, что народы Карачаево-Черкесии внесли свой неповторимый вклад в развитие художественной культуры. Аксессуары для женщин, прошедшие в своем развитии долгий путь, тесно связаны с историей и эстетическими взглядами создателей. Обычай давать за девушку приданое пришел к нам с древних времен. Первоначально приданое невесты состояло из предметов домашнего обихода, включающих принадлежности, вышитые девушкой собственноручно, и изделий «золотого шитья» в подарок к родственникам мужа. Приданое адыгской невесты традиционно укладывалось в большой сундук и тщательно хранилось до заветного свадебного дня.

В наше время вопрос наличия приданого не стоит на повестке дня столь остро. Однако не стоит пренебрегать старыми традициями, которые укоренились, в подтверждение мудрости предков.

Для повседневных нужд мы сегодня охотнее приобретаем промышленные предметы, а не эксклюзивные вышитые авторские изделия.

В наше время этнический стиль завоевал ведущие позиции в мире моды. Многие дизайнеры- модельеры используют этно стиль. В своих коллекциях студенты-дизайнеры факультета показывают мировосприятие культуры, выражают дух конкретной региональной традиции. Синтез традиций культур северокавказского региона позволяет дизайнерам костюма проектировать свои коллекции с новыми качествами, позволяющими более свободно проявлять свою индивидуальность. Они по крупицам собирают и изучают материал о конкретном этническом стиле, в результате чего создают свои уникальные коллекции, подчеркнув его характерные черты.

Список литературы

1. Асланова Л.А. К вопросу о формировании адыгского орнамента // Вопросы искусства Карачаево-Черкесии. Сборник научных трудов. - Черкесск, 2013.

2. Атажахова С. Т.: Особенности техники золотого шитья у адыгов. - Нальчик, 2009.

3. Браткова Е.И. Об этнической специфике орнамента. // Вопросы искусства

народов Карачаево-Черкесии. Сборник научных трудов. - Черкесск, 2013.

4. Ершова М.А. Национально-региональный компонент в содержании специализации 030815 - Учебное пособие. - Карачаевск, 2003г.

5. Иванова Г.А. Золотое шитье народов Северного Кавказа. Сборник статей. Владикавказ, 2018.

6. Студеницкая Е.Н. Одежда народов Северного Кавказа. XVIII - XX вв. - М.2009.

7. Студеницкая Е.Н. Украшения одежды кабардинцев XIX - XX вв. - УЗ КНИИ. - Нальчик, 1999.

Иванова Г.А. – ст. преподаватель кафедры «Изобразительное искусство» (Северо-Кавказская Государственная Академия)

УДК 7.036
У-73

ИСКУССТВО НАРОДНЫХ МАСТЕРОВ КАК СРЕДСТВО ПОСТИЖЕНИЯ НАЦИОНАЛЬНОЙ КУЛЬТУРНОЙ ТРАДИЦИИ

Урусова Н.П.
(Северо-Кавказская государственная академия, г. Черкесск)

Проблема формирования духовно богатой, творчески развивающейся личности на современном этапе образования требует повышенного внимания к комплексу учебных дисциплин художественно-эстетического цикла, способствующих приобщению молодежи к мировой и отечественной художественной культуре. Искусство народных мастеров в этом направлении является незаменимым фактором в решении этой проблемы.

«Народный мастер — это особая творческая личность, духовно связанная со своим народом, с его историей. Его произведения всегда несут в себе отпечаток традиционных изобразительных мотивов, особенностей национального мировосприятия автора. Он является преемником эстетических идеалов народа, проводником непреходящих нравственных ценностей, составляющих связующее звено духовного наследия поколений. Он также бережно сохраняет и отображает этические и эстетические оценочные критерии многих предшествующих поколений, полно и глубоко знает менталитет, художественные традиции и эстетические предпочтения своего народа». [1] Поэтому яркое национальное своеобразие произведений искусства предполагает взаимообогащение основ художественного творчества разных народов, обусловленное единством общечеловеческих эстетических принципов. Общий уровень художественной культуры повышается благодаря межэтнической интеграции искусства, способствующей духовному сближению народов.

Искусство народов Карачаево-Черкесии – это «комплекс наследств» отдельных этнических образований. Отличительной чертой народных художественных промыслов Карачаево-Черкесии является то, что они никогда не были самоцелью, а «носили четко выраженный прикладной характер, определяемый хозяйственными и бытовыми запросами». [2]

Среди многочисленных проблем, связанных с формированием окружающей предметно-пространственной среды, большой интерес художников и дизайнеров вызывает проблема «среда и время». Необходимо уметь сегодня видеть в элементах нашего окружения не только следы какой-либо эпохи, но и черты, которые связывают

прошлое, настоящее и будущее. Художник, работающий в декоративно-прикладном искусстве, на каждом шагу сталкивается с многообразием жанров, стилей, индивидуальных почерков и походов к вещи и среде. [6]

Повышение внимания к проблеме художественно-эстетического образования объясняется весьма значительным политическим, идеологическим, социально-психологическим и образовательно-воспитательным значением искусства, исторически обусловленного необходимостью взаимодействия и взаимопроникновения национальных культур малочисленных народов, проживающих в условиях уникального этнического многообразия.

Становится очевидным, что сегодня весьма актуально использование эффективных педагогических форм, методов и средств обучения, которые способствовали бы приобщению учащихся к национальной художественной культуре посредством использования значительных потенциальных возможностей искусства народных мастеров. Такой подход позволяет значительно активизировать формирование интереса к отечественной и мировой художественной культуре, развитие собственных творческих способностей. При этом необходимо учитывать силу психологического воздействия искусства народных мастеров во всем разнообразии его видов и жанров на молодое поколение. Знакомство с высокохудожественными произведениями, целенаправленное их изучение, будет стимулировать индивидуальный художественный потенциал личности, воспитывать эстетические и нравственные чувства. От содержания учебного художественного образования и эстетического воспитания при его правильном осмыслении и соответствующем усвоении, зависит формирование здорового национального самосознания, воспитание уважения к историческому и культурному художественному наследию. Искусство народных мастеров является прекрасным средством постижения отечественной культурной традиции и важнейшим элементом приобщения к общечеловеческим идеалам и духовным ценностям. Несомненно, это поможет учащимся определять и осмысливать их личное отношение к окружающей действительности, способствовать развитию художественной культуры.

Изобразительная деятельность тесно связана с познанием окружающего мира. Педагогика рассматривает развитие ребенка не как простой процесс роста, а как качественные изменения его физических и психических особенностей под влиянием воздействия окружающего мира, в первую очередь воспитания и обучения. При правильной организации все виды трудовой деятельности положительно влияют на физическое развитие ребенка, способствуют поднятию общего жизненного тонуса, созданию доброго, жизнерадостного настроения, развивают моторику движений.

Детское творчество поражает взрослых своей непосредственностью, оригинальностью, буйством фантазии. На первом этапе развития творческого воображения ребенка необходимо умение наблюдать. Наблюдения обогащают представления и ощущения детей об окружающем мире. Но порой их восприятия бывают поверхностными, поэтому эти наблюдения должны проводиться под чутким, ненавязчивым руководством взрослых, которым не следует навязывать детям свое видение мира, свои вкусы. Надо стремиться к тому, чтобы обучение умению видеть не вытесняло непосредственного детского восприятия. [1]

В обычной жизни сложные формы деятельности человека побуждаются целой системой разных мотивов и длительное время поддерживаются системой различных условий и особенностей в обучении. Это могут быть и подкрепления успехов результатом обучения, достигаемым в процессе продолжительной работы, и положительное одобрение правильных и отрицание неправильных действий словесными указаниями и оценками

учителя и т.д. Успешное освоение детьми начал трудовой деятельности в области декоративно-прикладного искусства зависит от целого ряда условий. Главное из них – целенаправленное обучающее воздействие педагога, организующего систематическое и последовательное развитие детского восприятия представлений, на основе которых впоследствии реализуется обучение трудовым умениям и навыкам. Педагоги определенной системой требований, ожиданий и оценок формируют художественную трудовую деятельность ребенка, придают ее развитию то направление, которое в конечном итоге ведет к усвоению художественной культуры общества. Тот или иной способ видения мира есть не только индивидуальное явление. Он определяется глубокими социально-психологическими процессами, мироощущением людей в различные культурные эпохи, особенностями восприятия и осмысления информации, которая заложена в «закодированном виде» в произведениях народного искусства. Обучение и воспитание в самом общем виде можно рассматривать как процесс передачи знаний, опыта от предшествующих поколений к последующим. Любой процесс обучения и воспитания состоит из компонентов планирования (чему учить) и организации, осуществления (как учить). Планирование в учебных заведениях строится на основе учебных программ и планов и осуществляется с помощью всех форм занятий. Основными организационными формами обучения являются лекции, семинары, практические занятии, самостоятельная работа. Накопление знаний, жизненного опыта закономерно меняет характер личности, ее отношение к себе, целям и результатам деятельности, в том числе и учебной.

Потребность в применении наиболее эффективных форм освоения и развития художественной культуры, системы художественно-эстетических ценностей, которая сочетала бы в себе мировые, общегосударственные и региональные художественные традиции, ощутима. Не случайно она привела к необходимости разработки принципиально новых подходов к преподаванию учебных дисциплин художественно-эстетического цикла. Опыт сочетания общего художественного образования и специальной направленности в изучении национально-художественных промыслов, в том числе и искусства народных мастеров, явился первым положительным ориентиром в соответствии с современными требованиями образования. [3] Поэтому при разработке теоретических аспектов развития художественной культуры необходимо учитывать прогрессивные достижения различных систем образования. Они позволяют оптимизировать процесс успешного формирования мировоззрения учащихся, их взгляды, убеждения. Это, в конечном счете, имеет целью воспитание полноценной, многогранной личности посредством вовлечения учащихся в эстетическое освоение окружающей действительности. Известно, что творчество известных художников оказывает благотворное влияние на формирование и развитие социально-психологических, мировоззренческих и нравственных чувств у молодежи: патриотизма, интернационализма, гуманизма, отзывчивости, чувства собственного достоинства, справедливости и др.

Исторический опыт искусства народных мастеров, учет местных условий, национальной специфики воспитания - всё это будет способствовать возрождению подлинно народной системы форм, методов развития и формирования подлинно народного воспитания и образования. Использование творчества народных мастеров в обучении и воспитании имеет свои истоки, свою историю становления и развития под влиянием отечественной педагогической и эстетической мысли, передового опыта художественного образования и эстетического воспитания. Целостное восприятие культуры и искусства немыслимо без изучения истории, этнографии, культуры всех народов, вне контекста мировой цивилизации. [7]

Список литературы

1. Абдуллаев М.А. Из истории научно-педагогической мысли; Дагучпедгиз, 1986. - 228с.
2. Байчоров С.Я. Древнетюркские рунические памятники Европы. – Ставрополь, 1989.
3. Власов В. Г. Основы теории и истории декоративно-прикладного искусства. Учебно-методическое пособие. — СПбГУ, 2012. — 156 с.
4. История искусств [Текст]: учебник/ коллектив авторов; под науч. ред. Г.В. Драча, Т.С. Паниотова. - М.: Кнорус, 2013. - 680 с.
5. Кузнецова А.Я. Народное искусство карачаевцев и балкарцев. – Нальчик, 1982
6. Некрасова М.А. Народное искусство как часть культуры. – М.: Изобразительное искусство, 1983. — 344 с.
7. Жданов Ю.А. Проблемы теории и истории культуры. Изд. 2-е, перераб. / Ростов н/Д: Наука-пресс, 2005. – 278 с.
8. Шимко В.Т. Основы дизайна и средовое проектирование. – М., 2005.

Урусова Н.П. – к. иск., доцент, ninaurusova@mail.ru (Северо-Кавказская государственная академия)

УДК 7.036
Х-98

РОЛЬ ДИСЦИПЛИНЫ «ПРОПЕДЕВТИКА» В ФОРМИРОВАНИИ И СТАНОВЛЕНИИ ХУДОЖНИКА-ДИЗАЙНЕРА

Хубиева З.Ю.
(Северо-Кавказская государственная академия, г. Черкесск)

В структуре развития современного общества профессия «дизайнер» занимает важное место. Это подтверждается высоким спросом на рынке труда, наглядно демонстрирующем потребность в специалистах высокой квалификации, имеющих навыки решения сложных задач. Спектр направлений, в которых востребованы дизайнеры, включает в себя множество отраслей – организация городского ландшафта и интерьеров, текстильная промышленность, веб, реклама и многое другое. «Дизайнер – это рациональность, воплощенная в зримую форму. Если дизайнер, проектируя изделие, исходит из каких – либо соображений, не заключенных в эксплуатационной функции, конструкции или технологии, если он не считается с соображениями стиля и моды, то это плохой дизайнер», - говорил в 1962 году на первом совещании дизайнеров в только что открытом в Москве Институте технической эстетики руководитель Совета по дизайну Великобритании Поль Рейли.

Одной из главных задач проектирования является выявление и формирование культурных аспектов среды. Это один из способов интеграции гуманистической и технической составляющих современного мира, реальный путь превращения утилитарных предметов и систем в вещную среду, обладающую культурным содержанием. Включение проектирования в систему культурной деятельности неизбежно повышает значение самого художественного творчества.

Основой образования дизайнера является решение разнообразных визуально значимых задач, где необходимы чувство пространства, формы, материалы, цвета, композиции, способность образного линейно-графического, ритмического, тонального, колористического восприятия предметного мира и пластической материи, как на

плоскости, так в объеме и пространстве. Дизайнер должен обладать профессионально-художественной культурой, основанной на владении многообразными средствами выражения своих мыслей. [2]

Специфика такой дисциплины, как «Пропедевтика», заключается в использовании удобных с точки зрения восприятия и ретрансляции методов обобщения и фиксации материала. Базовые свойства, которыми обладают объемно-пространственные формы, включают в себя геометрическую форму объекта, его габариты и пространственное расположение. К числу дополнительных относятся фактурные особенности, цветовая гамма и освещение. Любой из перечисленных критериев может быть изменен, при этом общее число возможных состояний ограничивается только спецификой материала. Комбинирование данных свойств позволяет получать различные сочетания и находить оптимальные решения.

Сосредоточение на главном требует, в первую очередь, абстрактного подхода и отвлеченности от незначительных частных деталей. В то же время в дизайне, как и в любом искусстве, важно сохранение конкретики материала, его формы и узнаваемого визуального облика. Деформация сущности неизбежно ведет к утрате художественной специфики предметной формы. Не обладая представлением о материальном носителе, являющимся источником художественного образа, составить суждение о произведении искусства не представляется возможным.

«Пропедевтика» относится к числу базовых дисциплин, в рамках которой рассматриваются основы композиции в дизайне. Любое определение композиции предусматривает наличие в ней признаков целостности формы. Основной целью искусства композиции является достижение их единства.

Наличие целостности, обусловленное единством входящих в ее состав элементов, выражается в гармоничности композиции. Гармонией обуславливается неразрывность связи между соразмерными компонентами. Каждая составляющая, помимо проявления собственной специфики, подчиняется структурной логике в общем, формируя целостную для восприятия картину. Для гармоничной композиции характерно единство малых и больших элементов формы, отсутствие случайных связей и лишних, инородных компонентов. Целостность и единство – основной закон составления композиции, что доказывается общемировой историей искусства в любых формах и проявлениях. Художественный опыт неоднократно доказывал, что отсутствие данных критериев ведет к утрате выразительности формы, лишая ее эстетической полноценности.

Базисом единства в структуре формы является наличие внутреннего баланса элементов, формирующих монолитную структуру. Так, к примеру, классические геометрические фигуры, такие как пирамида, шар, цилиндр и т.п., имеют законченную форму, обеспечивающую единство структуры.

В то же время нужно учитывать, что специфика художественной практики в составлении композиции подразумевает достижение единства путем сочетания различных компонентов, имеющих существенные отличия по форме и физическим свойствам. Решением, позволяющим достичь композиционного единства, в данном случае является нахождение связей между отдельными элементами путем соподчинения, зачастую достигаемых через контраст основных и второстепенных составляющих. Формирование внутренней иерархии обеспечивает динамическое равновесие композиции.

Основные принципы организации различных элементов и объектов, формирующих окружающую действительность, нашли свое отражение в законе композиционной целостности и единства. Наглядные примеры, демонстрирующие связь и взаимную сочетаемость различных форм, человечество черпало из природных объектов флоры и фауны, отличающихся естественностью и гармоничностью. Строгая структура взаимного расположения отдельных элементов, симметрия и баланс, ритмичность и повторение, пропорциональность, проявляющаяся в различных группах – все эти базовые композиции

были освоены при помощи эстетического восприятия, и были закреплены в ходе исторической практики деятелями искусства.

Изучение пропедевтики позволяет сформировать общее понимание базовых основ композиции, а также методов, средств, направлений и принципов дизайна. Основной задачей, решаемой в процессе изучения дисциплины, является формирование у обучающихся общих принципов сознательного творческого подхода к дизайну, закрепление базовых навыков составления композиции и знакомство с ключевыми приемами и методиками создания целостной формы. Целью пропедевтики является развитие внутреннего стремления студентов к самостоятельному созданию гармоничной и целостной среды, окружающей повседневную жизнедеятельность, воспитание культуры визуального восприятия и способности мыслить динамическими пространственными образами. Для этого используются методики, позволяющие грамотно анализировать конструктивную специфику различных форм и объектов.

Изначально чувство композиции, имеющееся у всех людей от природы, находится на разных стадиях развития. Получение новых знаний и навыков способствует принятию грамотных решений, позволяющих создавать целостные и единые композиционные решения. Пропедевтика дает возможность ознакомиться с различными методиками познания окружающей действительности в разных формах ее проявления, позволяя осмыслить их с точки зрения художественных образов. В то же время дисциплина остается универсальным инструментом, использование которого позволяет развить не только общие личностные качества (интеллект, аналитическое мышление, фантазию, целеполагание), но и специальные навыки (умение составлять композицию, творческое воображение, понимание формы). Практическая деятельность, выражающаяся в решении упражнений и выполнении задач, в значительной степени способствует развитию художественного и образного мышления. Навыки, приобретенные в ходе обучения, позволяют студентам реализовывать проекты по различным научным дисциплинам («Ландшафтный дизайн», «Колористика», «Проектирование») и проходить производственную практику.

Являясь одним из этапов многоступенчатого обучения дизайну, пропедевтика обеспечивает практическую возможность освоения универсальных методик и художественно-конструктивных приемов, в дальнейшем способствующих адаптации к решению более сложных дизайнерских задач.

Исторический базис, основанный на многолетнем педагогическом опыте, позволил сформировать устойчивую систему понятий и фундаментальных знаний, изучение которых оказывает стимулирующее влияние на развитие творческих проектов в сфере дизайна. Конструктивный анализ мирового опыта должен способствовать эффективному решению педагогических задач и обеспечить адаптацию отечественной системы обучения к международным требованиям. Одним из ключевых факторов, имеющих решающее значение в становлении и обеспечении возможности дальнейшего развития науки дизайна в сфере образования, выступает изучение эволюционных процессов в проектировании. Именно они позволили ему обособиться от производственной отрасли и перерасти в самостоятельную творческую область, имеющую собственные специфические задачи и специальные методики их решения.

Одной из актуальных педагогических проблем является формирование общих методик обучения, соответствующих высоким темпам модернизации, характерным для искусства дизайна. Пропедевтика, возникшая изначально как дисциплина, изучающая потребительские цели и методы формирования задач, должна ориентироваться не на глобальные формы, а на практически реализуемое объектное проектирование. Исходя из этого, на первый план в художественной дизайнерской деятельности должно выйти формообразование, став центральной категорией мышления. При этом изучение средств и методик, используемых для составления композиции, должно быть приоритетным направлением в обучении.

Приоритетной функцией современной образовательной системы является подготовка квалифицированных специалистов, готовых принимать самостоятельные решения, способствующие положительным изменениям в общественной жизни. Для этого должны использоваться актуальные методики обучения, позволяющие непрерывно наращивать знания и компетенции, соответствующие передовым требованиям и стандартам. Ключевой задачей педагогической деятельности в системе высшего образования выступает подготовка квалифицированного специалиста определенного уровня и направленности, способного конкурировать на рынке труда, в полной мере ориентирующегося в профессии, обладающего при этом знаниями и способностями в смежных областях и направлениях. Специалист должен быть готов к прогрессивной работе по специальности на базе международных стандартов, ориентирован на постепенный личностный, профессиональный и карьерный рост, а также адаптирован к общественной и рабочей мобильности.

Список литературы

1. Пропедевтический курс И. Иттен [Электронный ресурс] - Режим доступа. – URL: https://mydocx.ru/5-60484.html, свободный

2. Педагогическая концепция Баухауза и ее традиции в современном художественном образовании [Электронный ресурс] - Режим доступа. – URL: https://refdb.ru/look/2450290-pall.html

3. Методические основы композиционно-художественного формообразования в пропедевтике дизайна [Электронный ресурс] – Режим доступа. – URL: http://dgng.pstu.ru/conf 2016/papers/70

4. Скородумова О.В. «Развитие пропедевтики как основной элемент в дизайне» // Молодежный научный форум: электронный сборник статей по мат. XLVIII международной студенческой научно-практической конференции № 18(48). URL: https://nauchforum.ru/archive/MNF_interdisciplinarity/18(48).pdf

5. Хубиева З.Ю. Специфические особенности художественно-образного мышления дизайнеров и пути его формирования // Вестник Университета №8, 2015

Хубиева З.Ю. – к.п.н., доцент, hubieva-z@mail.ru (Северо-Кавказская государственная академия)

«АКТУАЛЬНЫЕ ПРОБЛЕМЫ СОВРЕМЕННОЙ НАУКИ: СОСТОЯНИЕ, ТЕНДЕНЦИИ РАЗВИТИЯ»

Материалы III Всероссийской научно-практической конференции

Корректор Чагова О. Х.
Редактор Чагова О.Х..

Сдано в набор 13.12.2019 г.
Формат 60×84/16
Бумага офсетная
Печать офсетная
Усл. печ. л. 24,98
Заказ № 4158
Тираж 500 экз.

Оригинал-макет подготовлен
в Библиотечно-издательском центре СКГА
369000, г. Черкесск, ул. Ставропольская, 36